編　　番
PART NO.
P12H-1-7

PARTS LIST
パーツリスト

EX120
HYDRAULIC EXCAVATOR

適用号機
Serial No. 15001～

HITACHI

ま　え　が　き

◎ このパーツリストは、ＥＸ１２０ 油圧ショベルに使用している部品を掲載してあります。
また、巻末に部品番号順索引を集録してあります。
部品番号順索引の中で、「＊」印のあるものは、新設部品を示します。

◎ 本パーツリストでは、国内標準機のほかに、海外の一部地域向けの機械についても掲載してあります。
何れの機械に適用されるかの表示は、次のように表わします。
装置名称の後に　＜ＳＤＸ＞　－－　国内標準機に適用します。
装置名称の後に　＜ＤＸ＞　－－　海外の一部地域向けの機械に適用します。
装置名称のみ　－－　両方共通です。

◎ 当社では、製品の改良にたえず努力をはらっておりますので、パーツリストに記載されていない変更が生じている場合があります。必要に応じて、この様な変更を盛り込んだ改訂版を出しておりますので、本機または、本パーツリストに不明の点がございましたら、最寄りの支店または、営業所にご相談ください。

◎ 機械はブーム側を前、エンジン側を後、運転席側を左、その反対側を右、トラック部は、走行モータ側を後といいます。

◎ エンジン部品は別冊「いすゞディーゼルエンジン　４ＢＤ１Ｔパーツリスト」をご参照ください。

１．部品のご注文について

部品をご注文の際には、次の事項を最寄りの支店または、営業所へご連絡ください。

（１）	機械の型式	〔例〕ＥＸ１２０	キャブ右下メインフレームの銘板に明示してあります。
（２）	機械の製番	１２Ｈ－１５００１	
（３）	部品番号	Ａ８１０１６５	本パーツリストの該当部品
（４）	部品名	Ｏ－リング	
（５）	数量	２	ご注文される個数
（６）	送付先の住所および宛名		

２．パーツリストの見方

符　　号　：　部品構成図内の各部品に付けられた見出し番号です。

部品番号　：　部品に付けられた固有番号です。数字のみ、あるいは英字と数字の混合で構成しています。

部　品　名　：　部品の名称です。
組立品を構成する部品は、部品名の前に「・」印を付け、組立品のつぎに続けて記載しています。さらに「・」印の部品が組立品の場合は、その構成部品に「・・」印が付けてあります。以下「・」を順次増やして組立品の構成部品であることを表わしています。

数　　量　：　「１台分の個数」を示します。ただし、組立品の構成部品は、その組立品「１組分の個数」を示します。

サービスコード　：　サービスコード欄に記載している各記号の意味は，次の通りです。

Ｗ　：　その部品を取付ける為には、現地加工作業が必要ですので、当社にご相談ください。

Ｈ　：　その部品は精密部品として取扱っています。分解，修理は、当社にご用命ください。

Ｄ　：　単品では交換できませんので、その部品の含まれる組部品で交換してください。

Ｋ　：　その部品がサービスパーツキットに含まれていることを示します。

Ｒ　：　調整用シムなどのように使用する数量が号機毎に異る事を示します。

互　換　性　：　部品番号欄に記載している部品と代替部品欄に記載している部品との間で、互換性の生じる条件を示します。各記号の意味は次の通りです。

I　：　その部品の代わりに、使用できる部品の部品番号と数量を、代替部品欄に示します。但し、代替部品欄に示す部品の代わりに、その部品を使用することはできません。

P　：　その部品は使用禁止になっています。代替部品欄に示す部品を使用してください。

T　：　組合せで互換性があります。その部品の代わりに、代替部品欄に示す何点かの部品と組で使用してください。

Y　：　その部品と代替部品欄に示す部品は、無条件に互換性があることを示します。

代　替　部　品　：　互換性欄の記号に対応して、代替に使用する部品の部品番号と数量を示します。

《注記》　：　部品をご注文の際、互換性欄に　I，P，T，Y　と記載されている場合、自動的に代替部品欄に示されている部品が供給されることがあります。

S ： 工場出荷時に組み込まれた部品でなく、修理，サービス用として供給する部品を示します。

Z ： その部品はエンジン関連部品です。

OP ： オプショナル部品であることを示します。標準機には付いておらず、特別注文により販売する部品です。

OS ： オーバーサイズ部品を示します。

US ： アンダーサイズ部品を示します。
（OS，US はスタンダードサイズ部品の次の行に、続けて記載しています。）

： このパーツリストから、その部品の含まれている装置のリストのページに新しく記載した部品であることを示します。

適用号機 ： その部品を使用している機械の「号機」を示します。〔「号機」とは、機械の製番の「－（ハイフン）」以下の数字をいいます。〕
適用号機欄上部には、部品全体に適用する「号機」を表示しています。
各部品毎に「号機」表示のないものは、適用号機欄上部の「号機」が適用号機になります。
各部品毎に「号機」表示のあるものは、部品毎の「号機」と適用号機欄上部の「号機」との両方を包含する「号機」が部品毎の適用号機となります。
また、先頭に「D」の文字を表示しているものは、変更切換時期を年月で表わします。
（例；D89／11～・・・1989年11月以降この部品を使用。）
先頭に「H」の文字を表示しているものは、機器の製造番号を表わします。機器の製造番号は、機器の銘板に刻印されており、本パーツリストでは「号機」と区別するために「H」の文字を付けています。
先頭に「F」の文字を表示しているものは、フロントアタッチメントの「フロントNO.」を表わします。「フロントNo.」は、フロントアタッチメントの銘板に刻印されており、本パーツリストでは「号機」と区別するために「F」の文字を付けています。

FOREWORD

◎ This parts list shows the components of EX120 Hydraulic excavator.
The numerical parts No. index is provided at the end of this parts list.
In the parts index, a part No. with "*" mark shows a newly added part on the parts list.

◎ In this parts list, SDX and DX are mentioned on the top of some pages. Subject to territory and / or machine, supplied machines are different. When ordering parts, please confirm whether the machine is SDX or DX.

◎ This parts list contains the most recent information available at the time of printing, and the contents of the list are based on information in effect at that time and are subject to change without notice.

◎ The references in the parts list of "LEFT", "RIGHT", "FRONT" and "REAR" are identified as follows.
The driver's seat is positioned "LEFT" side, and the opposite side is "RIGHT".
The front attachment is at the "FRONT". The counterweight is attached at the "REAR".
For the track, the travel motor is at the "REAR", and the opposite is "FRONT".

◎ For the engine parts, please refer to the parts list of ISUZU diesel engine 4BD1T issued separately.

1. HOW TO ORDER PARTS

When ordering parts, Please specify the following items as shown in the following example.

	(EXAMPLE)	
(1) Model of Machine	(EX120)	Shown on NAME-PLATE provided on MAIN FRAME on the lower right side of CAB
(2) Machine Serial No.	(12H-15001)	
(3) Part No.	(A810165)	Ordering Parts
(4) Part Name	(O-RING)	
(5) Q'ty	(2)	Ordering Q'ty
(6) Purchaser's Name and Address		

2· HOW TO USE THIS PARTS LIST

·ITEM — Item No. Shows the reference No. on the machine illustration.

·PART NO. — Part No. consists of a letter of the alphabet and numericals, or numericals only.

·PART NAME — Components of an assembly part are shown with "·" marks and are shown on the line, or lines, below the assembly part. Also, if the component with "·" mark consists of further components part, these further components are shown by the marks "··" .

·Q'TY — Q'ty shows the quantity used for one machine, however quantity of components shous the quantity for one assembly part.

·SERVICE CODE — Abbreviations in the column of service code have their own meaning as shown below.

- W: The part with this abbreviation shows that the part requires some work on it before installing in the machine.
- H: as the part with this abbreviation shows a precision part, please ask the authority for its repairing.
- D: The part with this abbreviation is a component of an assembly and is not available independently. The assembly part containing this part should be orderd.
- K: This means that the part is contained in the service parts kit.
- R: The part with this abbreviation shows that the quantity of the part is changed depending upon the machine, such as an adjusting shim etc.
- S: This part is specially provided as a service part, which was not provided in the machine before from shipping the factory.
- Z: The part with this abbreviation related to the ENGINE.
- OP: Optional parts
- OS: Over-sized parts
- US: Under-sized parts

  (NOTE: Part with abbreviation "OS" or "US" is described on the line below the Standard-sized part.)
- #: The part with this mark is newly added on that page of the equipment.

·SERIAL No. — Applicable machine serial No. for the part is shown in this column.
Further, above this column, the applicable serial No. is shown for all parts described on that page.
Take this serial No. if the part is not mentioned its own applicable serial No.
Take the serial No. which includes both of for the part and for all parts desclibed on the page if the part is mensioned its own applicable serial No.
If the abbreviation "D" is described as headed letter instead of the serial No. it means the producted date of the machine in which the parts are used.
(EXSAMPLE: D89/11~·····producted on November 1989 and after)

If the abbreviation "H" is described as headed letter, it means the serial No. of equipment such as PUMP, MOTOR, CONTROL VALVE etc.
If the abbreviation "F" is described as headed letter, it means the Front No. of front attachment such as BUCKET, BOOM, ARM etc.

·ICA

ICA shows the interchangeability between the original and the improved parts. Abbreviations used in this column are as follows.

I: Part No. in the column of "Replaceable part" can be used instead of this part but not vice versa.

P: This must not be used for the machine. The part No. in the column "Replaceable part" should be used instead.

T: Parts Nos. those in the column of "Replaceable part" can be used as an assembly instead of this part.

Y: This part and the part in the column of "Replaceable part" are interchangeable with each other.

·REPLACEABLE PART

Interchangeable parts Nos. and their required quantity are shown in this column.

NOTE: If interchangeable improved parts are provided for the parts which you may order, the improved parts classified as "I","P","T" or "Y" may be supplied.

目　次
CONTENTS

名　称	Name	適用号機 SERIAL NO.	頁 PAGE
上部旋回体	SUPERSTRUCTURE		
フレーム	FRAME		001
エンジン	ENGINE		003
ラジエータ	RADIATOR		005
エアクリーナ	AIR CLEANER		007
マフラー	MUFFLER		009
燃料タンク	FUEL TANK		011
ポンプ装置＜ＳＤＸ＞	PUMP DEVICE <SDX>		013
ポンプ装置＜ＤＸ＞	PUMP DEVICE <DX>		015
旋回装置	SWING DEVICE		017
オイルタンク	OIL TANK		019
オイルクーラ配管（１）	OIL COOLER PIPINGS (1)		021
オイルクーラ配管（２）	OIL COOLER PIPINGS (2)		023
オイルクーラ配管（３）	OIL COOLER PIPINGS (3)		025
本体配管（１）	MAIN PIPINGS (1)		027
本体配管（２）	MAIN PIPINGS (2)		029
本体配管（３）	MAIN PIPINGS (3)		031
エンジンコントロールレバー（１）	ENGINE CONTROL LEVER (1)	15001~15629	033
エンジンコントロールレバー（１）	ENGINE CONTROL LEVER (1)	15630~18706	035
エンジンコントロールレバー（１）	ENGINE CONTROL LEVER (1)	18707~	037
エンジンコントロールレバー（２）＜ＳＤＸ＞	ENGINE CONTROL LEVER (2) <SDX>		039
エンジンコントロールレバー（２）＜ＤＸ＞	ENGINE CONTROL LEVER (2) <DX>		041
操作レバー（１）	CONTROL LEVER (1)		043
操作レバー（２）＜ＳＤＸ＞	CONTROL LEVER (2) <SDX>		045
操作レバー（２）＜ＤＸ＞	CONTROL LEVER (2) <DX>		047
パイロット配管（１）＜ＳＤＸ＞	PILOT PIPINGS (1) <SDX>		049
パイロット配管（１）＜ＤＸ＞	PILOT PIPINGS (1) <DX>		051
パイロット配管（２－１）＜ＳＤＸ＞	PILOT PIPINGS (2-1) <SDX>		053
パイロット配管（２－１）＜ＤＸ＞	PILOT PIPINGS (2-1) <DX>		055
パイロット配管（２－２）	PILOT PIPINGS (2-2)		057
パイロット配管（３－１）	PILOT PIPINGS (3-1)		059
パイロット配管（３－２）	PILOT PIPINGS (3-2)		061
パイロット配管（３－３）	PILOT PIPINGS (3-3)		063

名　　称	Name	適用号機 SERIAL NO.	頁 PAGE
パイロット配管（４）	PILOT PIPINGS (4)		065
パイロット配管（５）	PILOT PIPINGS (5)		067
コントロールボックス（右）＜ＳＤＸ＞	CONTROL BOX (R) <SDX>		069
コントロールボックス（右）＜ＤＸ＞	CONTROL BOX (R) <DX>		071
コントロールボックス（左）	CONTROL BOX (L)		073
ゲージパネル＜ＳＤＸ＞	GAUGE PANEL <SDX>		075
ゲージパネル＜ＤＸ＞	GAUGE PANEL <DX>		077
電気部品（１）＜ＳＤＸ＞	ELECTRIC PARTS (1) <SDX>		079
電気部品（１）＜ＤＸ＞	ELECTRIC PARTS (1) <DX>		081
電気部品（２）＜ＳＤＸ＞	ELECTRIC PARTS (2) <SDX>		083
電気部品（２）＜ＤＸ＞	ELECTRIC PARTS (2) <DX>		085
電気部品（３）	ELECTRIC PARTS (3)		087
電気部品（４）＜ＳＤＸ＞	ELECTRIC PARTS (4) <SDX>		089
電気部品（４）＜ＤＸ＞	ELECTRIC PARTS (4) <DX>		091
電気部品（５）＜ＳＤＸ＞	ELECTRIC PARTS (5) <SDX>		093
電気部品（５）＜ＤＸ＞	ELECTRIC PARTS (5) <DX>		095
キャブグループ＜ＳＤＸ＞	CAB GROUP <SDX>		097
キャブグループ＜ＤＸ＞	CAB GROUP <DX>		099
・キャブ（１）＜ＳＤＸ＞	·CAB (1) <SDX>		101
・キャブ（１）＜ＤＸ＞	·CAB (1) <DX>		103
・キャブ（２）	·CAB (2)		105
・キャブ（３）＜ＳＤＸ＞	·CAB (3) <SDX>		107
・キャブ（３）＜ＤＸ＞	·CAB (3) <DX>		109
・キャブ（４）	·CAB (4)		111
・キャブ（５）＜ＳＤＸ＞	·CAB (5) <SDX>		113
・キャブ（５）＜ＤＸ＞	·CAB (5) <DX>		115
・キャブ（６）	·CAB (6)		117
シート	SEAT		119
カバー（１）	COVER (1)		121
カバー（２）	COVER (2)		123
カバー（３）	COVER (3)		125
カバー（４）	COVER (4)		127
ドアロック	DOOR LOCK		129
カーヒータ＜ＳＤＸ＞	CAR HEATER <SDX>		131
カーヒータ配管＜ＳＤＸ＞	CAR HEATER PIPINGS <SDX>		133

名　　称	Name	適用号機 SERIAL NO.	頁 PAGE
トラック	TRACK		
トラックフレーム	TRACK FRAME		135
走行装置	TRAVEL DEVICE		137
フロントアイドラ	FRONT IDLER		139
アジャスタ	ADJUSTER		141
上ローラ	UPPER ROLLER		143
下ローラ	LOWER ROLLER		145
トラックリンク　５００Ｇ	TRACK-LINK 500G		147
センタージョイント	CENTER JOINT		149
走行配管	TRAVEL PIPINGS		151
フロントアタッチメント	FRONT ATTACHMENT		
ブーム	BOOM		153
スタンダードアーム　２．５Ｍ	STD. ARM 2.5M		155
バケット　０．４５	BUCKET 0.45		157
フロント配管	FRONT PIPINGS		159
給脂配管	LUBRICATE PIPINGS		161
工具及び予備品	TOOLS AND SPARE PARTS		
工具	TOOLS		163
予備品	SPARE PARTS		165
オプショナルパーツ	OPTIONAL PARTS		
操作レバー（１）＜４本レバー式＞	CONTROL LEVER (1) <4-LEVER TYPE>		167
操作レバー（２）＜４本レバー式＞	CONTROL LEVER (2) <4-LEVER TYPE>		169
パイロット配管（５）＜４本レバー式＞	PILOT PIPINGS (5) <4-LEVER TYPE>		171
コントロールボックス（右）＜４本レバー式＞	CONTROL BOX (R) <4-LEVER TYPE>		173
キャブグループ＜４本レバー式＞	CAB GROUP <4-LEVER TYPE>		175
シート＜４本レバー式＞	SEAT <4-LEVER TYPE>		177
トラックリンク　６００Ｇ	TRACK-LINK 600G		179
トラックリンク　７００Ｇ	TRACK-LINK 700G		181
トラックリンク　５１０Ｆ	TRACK-LINK 510F		183
トラックリンク　７００Ａ	TRACK-LINK 700A		185
ロングアーム　３．０Ｍ	LONG ARM 3.0M		187
給脂配管（ロングアーム）	LUBRICATE PIPINGS (LONG ARM)		189
ショートアーム　２．１Ｍ	SHORT ARM 2.1M		191

名称	Name	適用号機 SERIAL NO.	頁 PAGE
バケット　0．17	BUCKET 0.17		193
バケット　0．25	BUCKET 0.25		195
バケット　0．33	BUCKET 0.33		197
バケット　0．4	BUCKET 0.4		199
バケット　0．5	BUCKET 0.5		201
バケット　0．55	BUCKET 0.55		203
1本爪リッパ	ONE-POINT RIPPER		205
法面バケット	SLOPE-FINISHING BLADE		207
クラムシェルバケット	CLAMSHELL BUCKET		209
予備ペダル	SPARE PEDAL	15001~D87/09	211
予備ペダル	SPARE PEDAL	D87/10~	213
予備ペダル用パイロット配管	PILOT PIPINGS FOR SPARE PEDAL	15001~D87/09	215
予備ペダル用パイロット配管	PILOT PIPINGS FOR SPARE PEDAL	D87/10~	217
ブレーカ配管（1）<H－7X>	BREAKER PIPINGS (1) <H-7X>		219
ブレーカ配管（2）<H－7X>	BREAKER PIPINGS (2) <H-7X>		221
ブレーカ配管（3）<H－7X>	BREAKER PIPINGS (3) <H-7X>		223

ネームプレート　NAME－PLATE

ネームプレート（日本語）	NAME-PLATE (JAPANESE)		225
ネームプレート（英語）<SDX>	NAME-PLATE (ENGLISH) <SDX>		227
ネームプレート（英語）<DX>	NAME-PLATE (ENGLISH) <DX>		229

索　引　PARTS INDEX　231

上部旋回体
SUPERSTRUCTURE

フレーム
Frame

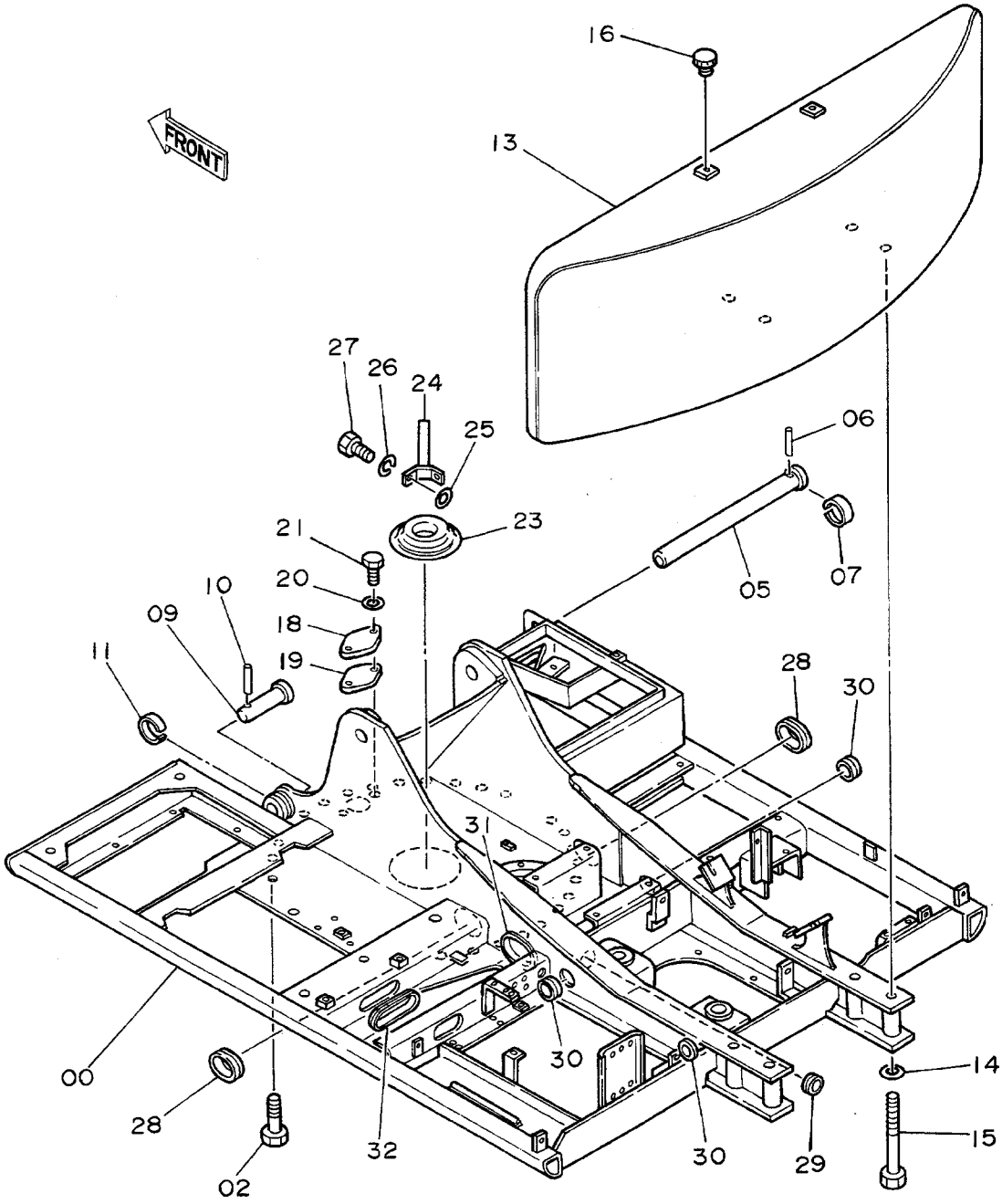
FRONT
16
13
27
26
24
25
06
23
21
20
10
09
18
19
11
05
07
28
30
31
00
28
02
32
30
30
29
14
15

ﾌﾚｰﾑ
FRAME

15001~

符号 ITEM	部品番号 PART NO.	部品名 PART NAME	or PART NAME CODE	数量 Q'TY	サービスコード S.C	適用号機 SERIAL NO.	互換性 ICA	代替部品 REPLACEABLE PART 部品番号 PART NO.	数量 Q'TY
00	5001867	ﾌﾚｰﾑ;ﾒｲﾝ	FRAME;MAIN	1					
02	J931895	ﾎﾞﾙﾄ	BOLT	28					
05	3037069	ﾋﾟﾝ	PIN	1		~ 17377	Y	3043453	1
05	3043453	ﾋﾟﾝ	PIN	1		17378~			
06	4107899	ﾋﾟﾝ	PIN	1					
07	4065688	ﾘﾝｸﾞ	RING	1					
09	3037071	ﾋﾟﾝ	PIN	2					
10	4065689	ﾋﾟﾝ	PIN	2					
11	4065688	ﾘﾝｸﾞ	RING	2					
13	6007769	ｳｴｲﾄ;ｶｳﾝﾀ	WEIGHT;COUNTER	1					
14	4126485	ﾜｯｼｬ	WASHER	4					
15	J932720	ﾎﾞﾙﾄ	BOLT	4					
16	4149678	ｷｬｯﾌﾟ	CAP	2					
18	4013896	ｶﾊﾞｰ	COVER	1					
19	4157713	ﾊﾟｯｷﾝ	PACKING	1					
20	A590110	ﾜｯｼｬ	WASHER	2					
21	J901025	ﾎﾞﾙﾄ	BOLT	2					
23	4176863	ｶﾊﾞｰ;ﾘｱ	COVER;REAR	1					
24	8033211	ｽﾄｯﾊﾟ	STOPPER	1					
25	4114404	ﾜｯｼｬ	WASHER	2					
26	A590914	ﾜｯｼｬ;ｽﾌﾟﾘﾝｸﾞ	WASHER;SPRING	2					
27	J901435	ﾎﾞﾙﾄ	BOLT	2					
28	4201750	ﾌﾞｯｼﾝｸﾞ;ﾗﾊﾞｰ	BUSHING;RUBBER	2					
29	4201749	ﾌﾞｯｼﾝｸﾞ;ﾗﾊﾞｰ	BUSHING;RUBBER	2					
30	4509404	ﾌﾞｯｼﾝｸﾞ;ﾗﾊﾞｰ	BUSHING;RUBBER	3					
31	4201751	ﾌﾞｯｼﾝｸﾞ;ﾗﾊﾞｰ	BUSHING;RUBBER	1					
32	4202008	ﾌﾞｯｼﾝｸﾞ;ﾗﾊﾞｰ	BUSHING;RUBBER	1					

エ ン ジ ン
Engine

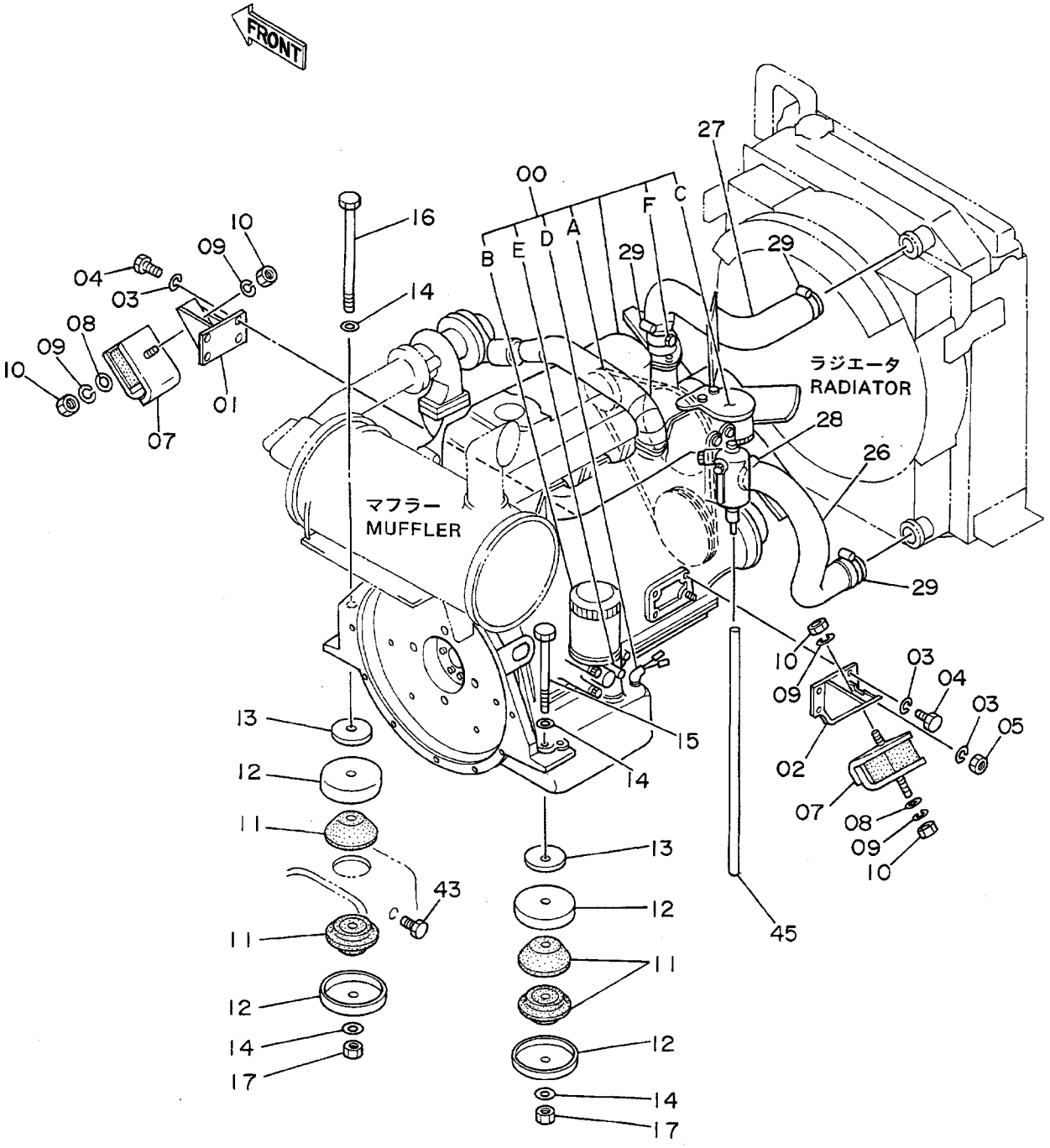
FRONT
ラジエータ
RADIATOR
マフラー
MUFFLER
00
A
B
C
D
E
F
01
02
03
04
05
07
08
09
10
11
12
13
14
15
16
17
26
27
28
29
43
45

ｴﾝｼﾞﾝ
ENGINE

15001~

符号 ITEM	部品番号 PART NO.	部品名 PART NAME	or PART NAME CODE	数量 Q'TY	サービスコード S.C	適用号機 SERIAL NO.	互換性 ICA	代替部品 REPLACEABLE PART 部品番号 PART NO.	数量 Q'TY
00	4176895	ｴﾝｼﾞﾝ	ENGINE	1	Z	~ 18997			
00	4236387	ｴﾝｼﾞﾝ	ENGINE	1	Z	18998~			
00A	4179863	･ﾍﾞﾙﾄ;V	･BELT;V	1	Z				
00B	4183853	･ﾌｨﾙﾀ;ｵｲﾙ	･FILTER;OIL	1	Z				
00C	4206130	･ﾌｨﾙﾀ;ﾌｭｰｴﾙ	･FILTER;FUEL	1	Z				
00D	4223445	･ｽｲｯﾁ;ﾚﾍﾞﾙ	･SWITCH;LEVEL	1	Z				
,		(ｵｲﾙﾚﾍﾞﾙｾﾝｻ)	(OIL LEVEL SENSOR)						
00E	4223446	･ｽｲｯﾁ;ﾌﾟﾚｯｼｬ	･SWITCH;PRESSURE	1	Z				
,		(ｵｲﾙﾌｨﾙﾀﾜｰﾆﾝｸﾞ)	(OIL FILTER WARNING)						
00F	4223444	･ｽｲｯﾁ;ｻｰﾓ	･SWITCH;THERMOMETER	1	Z				
,		(ｵｰﾊﾞｰﾋｰﾄﾜｰﾆﾝｸﾞ)	(OVER HEAT WARNING)						
01	8021976	ﾌﾞﾗｹｯﾄ	BRACKET	1					
02	8021977	ﾌﾞﾗｹｯﾄ	BRACKET	1					
03	A590910	ﾜｯｼｬ;ｽﾌﾟﾘﾝｸﾞ	WASHER;SPRING	8					
04	M111025	ﾎﾞﾙﾄ	BOLT	7					
05	M511008	ﾅｯﾄ	NUT	1					
07	2016999	ﾗﾊﾞｰ;ｸｯｼｮﾝ	RUBBER;CUSHION	2					
08	4086894	ﾜｯｼｬ	WASHER	2					
09	A590914	ﾜｯｼｬ;ｽﾌﾟﾘﾝｸﾞ	WASHER;SPRING	4					
10	J950014	ﾅｯﾄ	NUT	4					
11	4177883	ﾗﾊﾞｰ	RUBBER	4					
12	4169423	ｽﾄｯﾊﾟ	STOPPER	4					
13	4185675	ｽﾄｯﾊﾟ	STOPPER	2					
14	4114405	ﾜｯｼｬ	WASHER	4					
15	J931613	ﾎﾞﾙﾄ	BOLT	1					
16	4176282	ﾎﾞﾙﾄ	BOLT	1					
17	J951016	ﾅｯﾄ	NUT	2					
26	2021730	ﾎｰｽ;ｳｵｰﾀ	HOSE;WATER	1					
27	3033315	ﾎｰｽ;ｳｵｰﾀ	HOSE;WATER	1					
28	4504198	ｸﾗﾝﾌﾟ;ﾎｰｽ	CLAMP;HOSE	1					
29	4504199	ｸﾗﾝﾌﾟ;ﾎｰｽ	CLAMP;HOSE	3					
43	J901020	ﾎﾞﾙﾄ	BOLT	1					
45	4171509	ﾎｰｽ;ﾋﾞﾆｰﾙ	HOSE;VINYL	1					

ラジエータ
Radiator

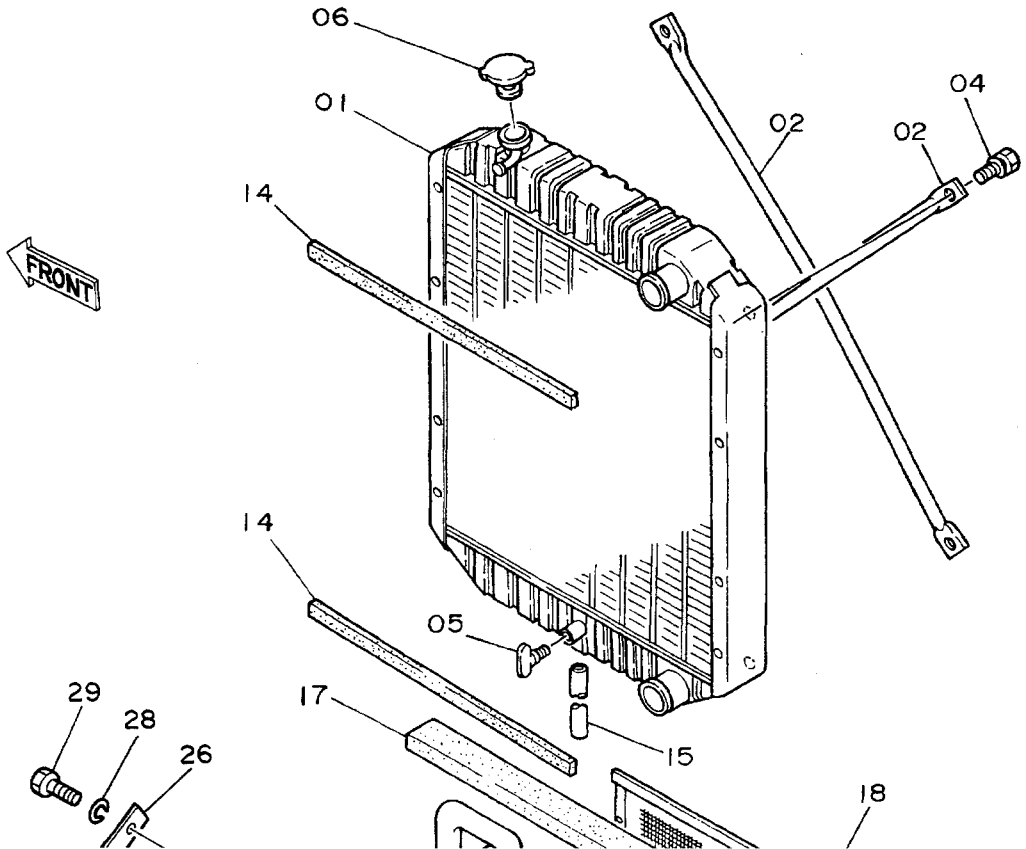

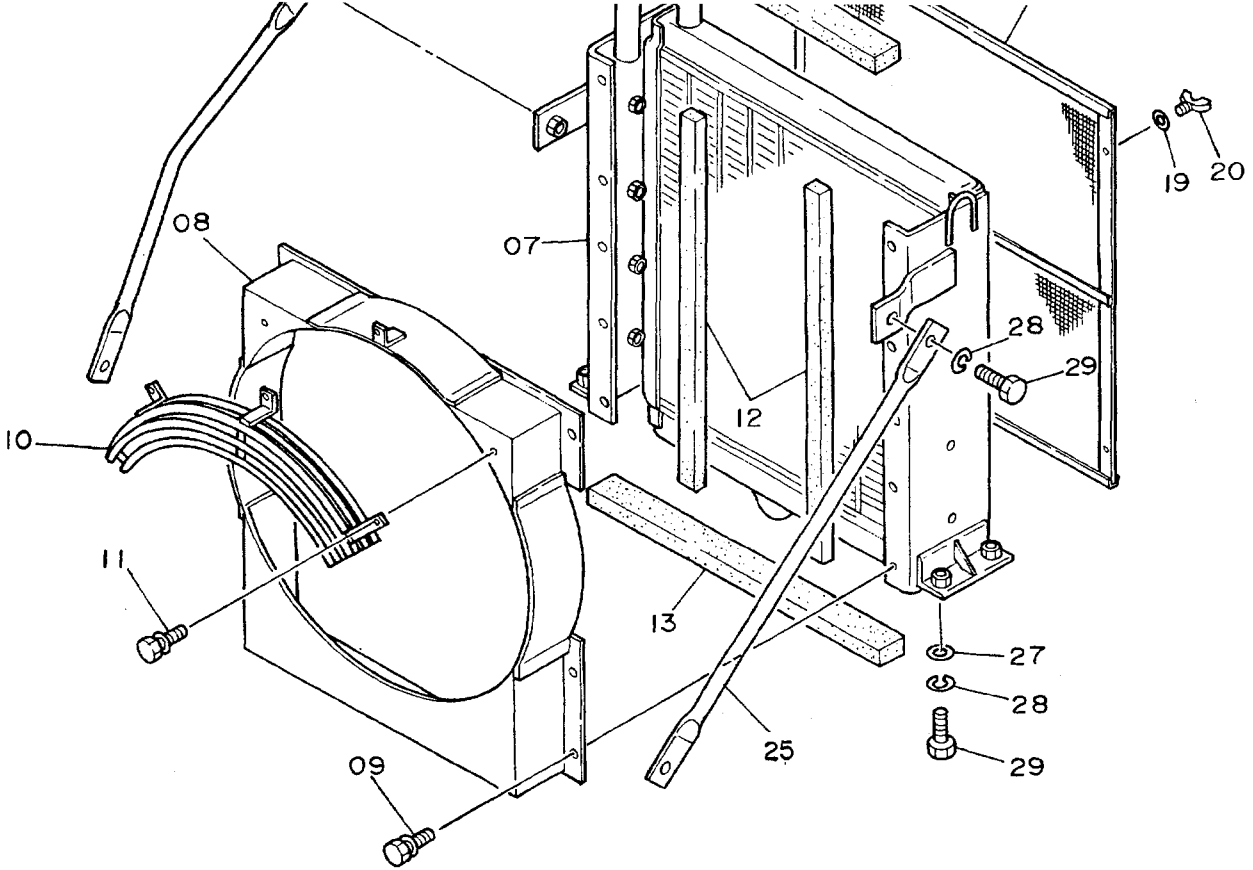
08
07
19
20
28
29
12
10
11
13
27
28
29
25
09

ﾗｼﾞｴｰﾀ
RADIATOR

15001~

符号 ITEM	部品番号 PART NO.	部品名 PART NAME	or PART NAME CODE	数量 Q'TY	サービスコード S.C	適用号機 SERIAL NO.	互換性 ICA	代替部品 REPLACEABLE PART 部品番号 PART NO.	数量 Q'TY
01~20	4176902	ﾗｼﾞｴｰﾀ ｱｯｾﾝ	RADIATOR ASS'Y	1					
,		(ｺﾙｹﾞｰﾄﾀｲﾌﾟ)	(CORRUGATE TYPE)						
01~20	4247978	ﾗｼﾞｴｰﾀ ｱｯｾﾝ	RADIATOR ASS'Y	1	OP				
,		(ｳｴｰﾋﾞｰﾀｲﾌﾟ)	(WAVY TYPE)						
01	4206094	･ｺｱ;ﾗｼﾞｴｰﾀ	･CORE;RADIATOR	1					
,		(ｺﾙｹﾞｰﾄﾀｲﾌﾟ)	(CORRUGATE TYPE)						
01	4247977	･ｺｱ;ﾗｼﾞｴｰﾀ	･CORE;RADIATOR	1	OP				
,		(ｳｴｰﾋﾞｰﾀｲﾌﾟ)	(WAVY TYPE)						
02	4206676	･ﾛｯﾄﾞ	･ROD	2					
04	4206679	･ﾎﾞﾙﾄ	･BOLT	4					
05	4148705	･ﾌﾟﾗｸﾞ;ﾄﾞﾚﾝ	･PLUG;DRAIN	1					
06	4206093	･ｷｬｯﾌﾟ	･CAP	1		~ 16968	I	4228160	1
06	4228160	･ｷｬｯﾌﾟ	･CAP	1		16969~			
07	4206096	･ｸｰﾗ;ｵｲﾙ	･COOLER;OIL	1					
08	4206674	･ｶﾞｲﾄﾞ;ﾌｧﾝ	･GUIDE;FAN	1		~ 17070	Y	4228295	1
08	4228295	･ｶﾞｲﾄﾞ;ﾌｧﾝ	･GUIDE;FAN	1		17071~			
09	4206678	･ﾎﾞﾙﾄ	･BOLT	10					
10	4204469	･ｶﾞｰﾄﾞ;ﾌｧﾝ	･GUARD;FAN	1					
11	4206128	･ﾎﾞﾙﾄ	･BOLT	3					
12	4206672	･ﾊﾟｯｷﾝ	･PACKING	2					
13	4200220	･ﾊﾟｯｷﾝ	･PACKING	1					
14	4200221	･ﾊﾟｯｷﾝ	･PACKING	2					
15	4148706	･ﾎｰｽ	･HOSE	1					
17	4206671	･ﾊﾟｯｷﾝ	･PACKING	1					
18	4196945	･ﾈｯﾄ	･NET	1					
19	4206931	･ﾜｯｼｬ	･WASHER	4					
20	4206930	･ﾎﾞﾙﾄ;ｳｲﾝｸﾞ	･BOLT;WING	4					
25	4178601	ｽﾃｰ	STAY	1					
26	4188115	ｽﾃｰ	STAY	1					
27	4114405	ﾜｯｼｬ	WASHER	4					
28	A590916	ﾜｯｼｬ;ｽﾌﾟﾘﾝｸﾞ	WASHER;SPRING	8					
29	J901635	ﾎﾞﾙﾄ	BOLT	8					

エアクリーナ
Air Cleaner

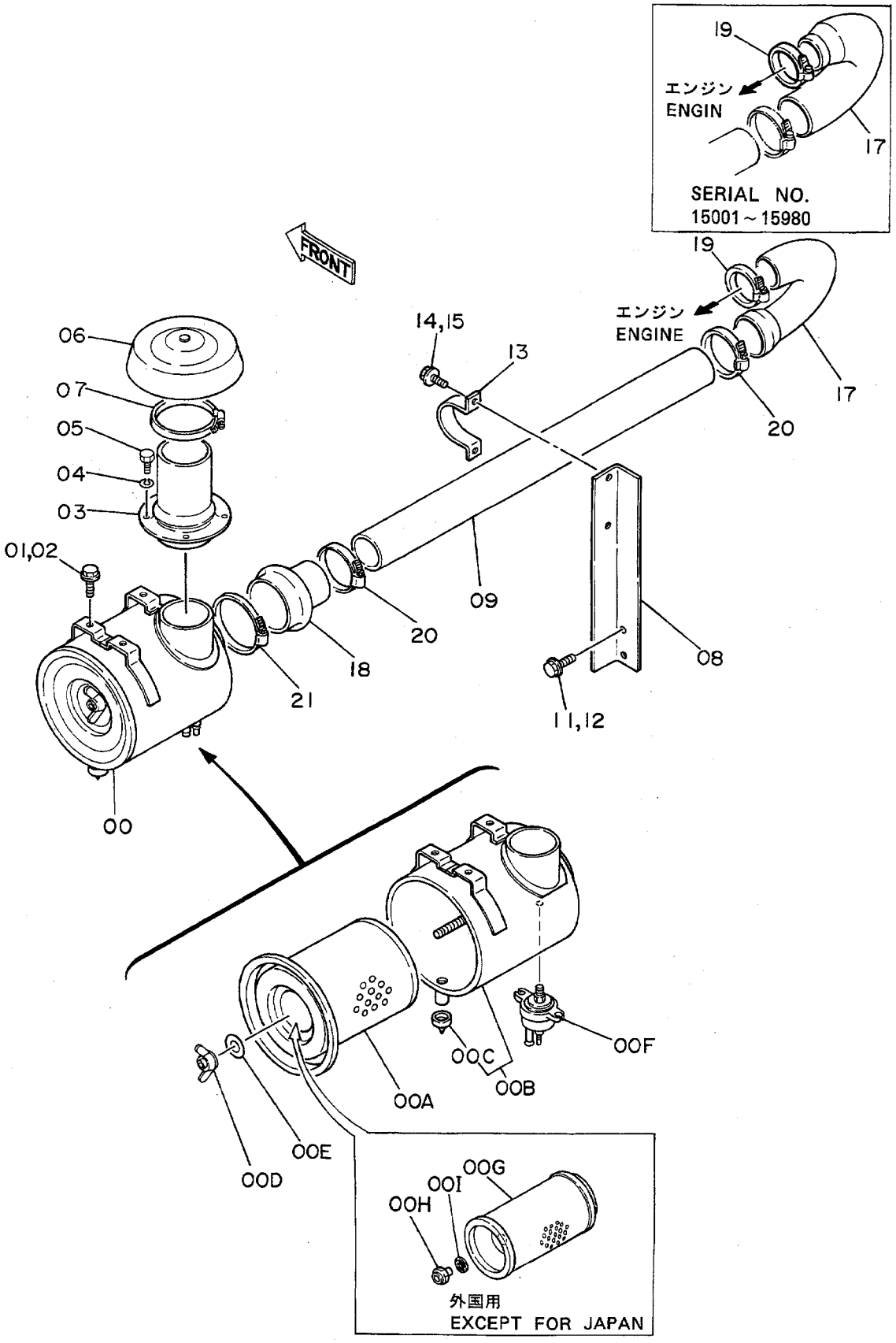

ｴｱｸﾘｰﾅ

AIR CLEANER

15001~

符号 ITEM	部品番号 PART NO.	部品名 PART NAME	or PART NAME CODE	数量 Q'TY	サービスコード S.C	適用号機 SERIAL NO.	互換性 ICA	代替部品 REPLACEABLE PART 部品番号 PART NO.	数量 Q'TY
00A~F	4178600	ｸﾘｰﾅ;ｴｱ ｱｯｾﾝ	CLEANER;AIR ASS'Y	1					
,		(ｺｸﾅｲﾖｳ)	(FOR JAPAN)						
00A~I	4209599	ｸﾘｰﾅ;ｴｱ ｱｯｾﾝ	CLEANER;AIR ASS'Y	1					
,		(ｶﾞｲｺｸﾖｳ)	(EXCEPT FOR JAPAN)						
00A	4206098	･ｴﾚﾒﾝﾄ	･ELEMENT	1					
00B	4206551	･ﾎﾞﾃﾞｲ	･BODY	1					
00C	4206552	･･ﾊﾞﾙﾌﾞ	･･VALVE	1					
00D	4206553	･ﾅｯﾄ;ｳｲﾝｸﾞ	･NUT;WING	1					
00E	4206554	･ﾊﾟｯｷﾝ	･PACKING	1					
00F	4148963	･ｲﾝｼﾞｹｰﾀ	･INDICATOR	1					
00G	4209588	･ｴﾚﾒﾝﾄ	･ELEMENT	1					
,		(ｶﾞｲｺｸﾖｳ)	(EXCEPT FOR JAPAN)						
00G	4247974	･ｴﾚﾒﾝﾄ	･ELEMENT	1	S				
,		(ｶﾞｲｺｸﾖｳ)	(EXCEPT FOR JAPAN)						
00H	4178406	･ﾅｯﾄ (ｶﾞｲｺｸﾖｳ)	･NUT (EXCEPT FOR JAPAN)	1					
00I	4178404	･ﾊﾟｯｷﾝ	･PACKING	1					
,		(ｶﾞｲｺｸﾖｳ)	(EXCEPT FOR JAPAN)						
01	A590910	ﾜｯｼｬ;ｽﾌﾟﾘﾝｸﾞ	WASHER;SPRING	3		~ 17428			
02	J901020	ﾎﾞﾙﾄ	BOLT	3		~ 17428	I	J011020	3
02	J011020	ﾎﾞﾙﾄ;ｾﾑｽ	BOLT;SEMS	3		17429~			
03	8034717	ﾊﾟｲﾌﾟ	PIPE	1					
04	A590912	ﾜｯｼｬ;ｽﾌﾟﾘﾝｸﾞ	WASHER;SPRING	4					
05	J901220	ﾎﾞﾙﾄ	BOLT	4					
06	4188642	ｷｬｯﾌﾟ	CAP	1					
07	4507397	ｸﾗﾝﾌﾟ;ﾎｰｽ	CLAMP;HOSE	1					
08	4193746	ｻﾎﾟｰﾄ	SUPPORT	1					
09	4188646	ﾊﾟｲﾌﾟ;ｲﾝﾚｯﾄ	PIPE;INLET	1					
11	A590912	ﾜｯｼｬ;ｽﾌﾟﾘﾝｸﾞ	WASHER;SPRING	2		~ 17428			
12	J901220	ﾎﾞﾙﾄ	BOLT	2		~ 17428	I	J011220	2
12	J011220	ﾎﾞﾙﾄ;ｾﾑｽ	BOLT;SEMS	2		17429~			
13	4000909	ｸﾗﾝﾌﾟ;ﾊﾟｲﾌﾟ	CLAMP;PIPE	1					
14	A590910	ﾜｯｼｬ;ｽﾌﾟﾘﾝｸﾞ	WASHER;SPRING	2		~ 17428			
15	J901025	ﾎﾞﾙﾄ	BOLT	2		~ 17428	I	J011225	2
15	J011225	ﾎﾞﾙﾄ;ｾﾑｽ	BOLT;SEMS	2		17429~			
17	4178667	ﾎｰｽ;ﾗﾊﾞｰ	HOSE;RUBBER	1		~ 15980	Y	4210260	1
17	4210260	ﾎｰｽ;ﾗﾊﾞｰ	HOSE;RUBBER	1		15981~			
18	4505406	ﾎｰｽ;ﾗﾊﾞｰ	HOSE;RUBBER	1		~ 15980	Y	4215192	1
18	4215192	ﾎｰｽ;ｴｱ	HOSE;AIR	1		15981~			
19	4504491	ｸﾗﾝﾌﾟ;ﾎｰｽ	CLAMP;HOSE	1		~ 15229			
19	4177428	ｸﾗﾝﾌﾟ;ﾎｰｽ	CLAMP;HOSE	1		15230~ 15980			

エアクリーナ
Air Cleaner

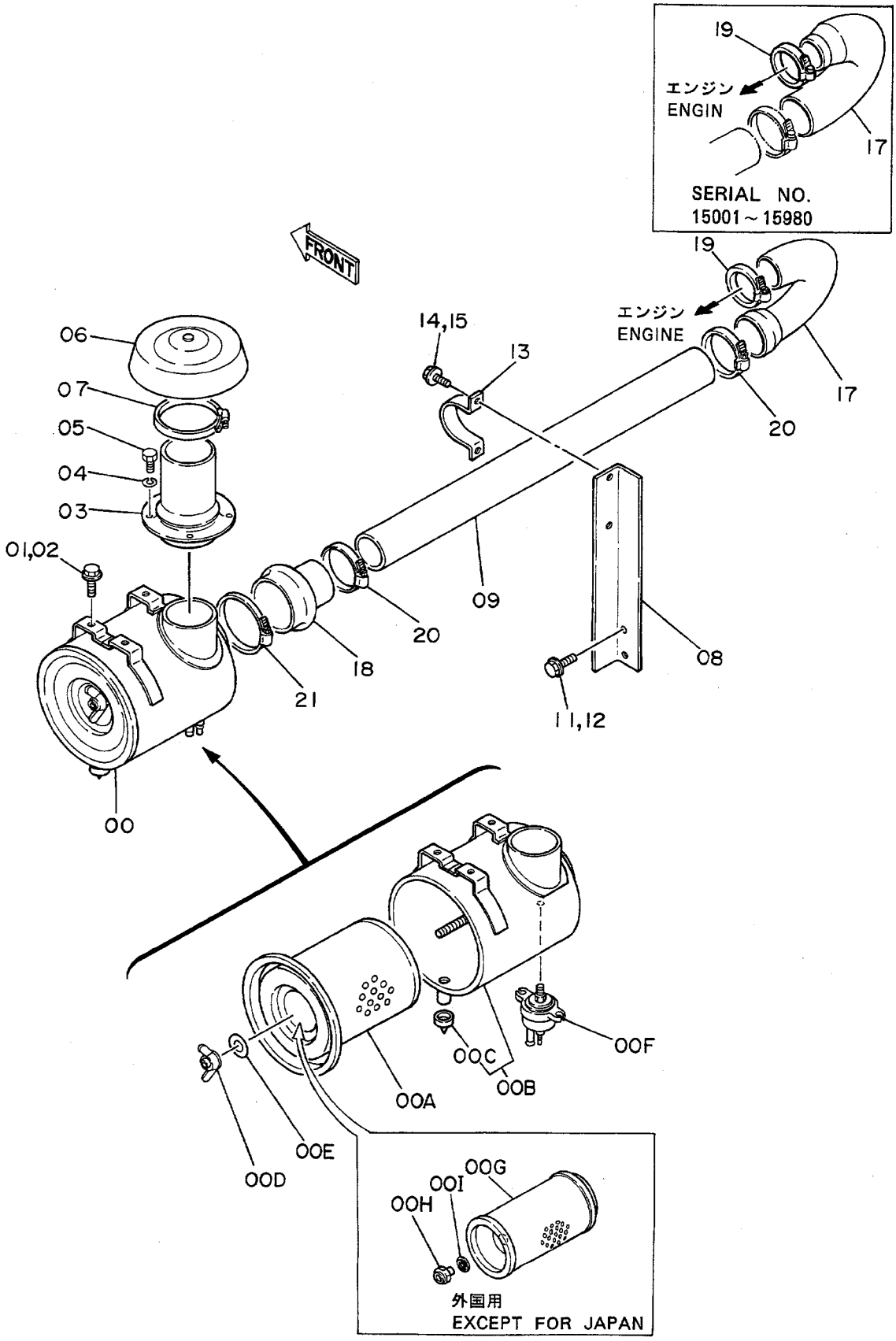

ｴｱｸﾘｰﾅ
AIR CLEANER

15001~

符号 ITEM	部品番号 PART NO.	部品名 PART NAME	or PART NAME CODE	数量 Q'TY	サービスコード S.C	適用号機 SERIAL NO.	互換性 ICA	代替部品 REPLACEABLE PART 部品番号 PART NO.	数量 Q'TY
19	4218097	ｸﾗﾝﾌﾟ;ﾎｰｽ	CLAMP;HOSE	1		15981~ 25901	Y	4282478	1
19	4282478	ｸﾗﾝﾌﾟ;ﾎｰｽ	CLAMP;HOSE	1	#	25902~			
20	4507512	ｸﾗﾝﾌﾟ;ﾎｰｽ	CLAMP;HOSE	2					
21	4507397	ｸﾗﾝﾌﾟ;ﾎｰｽ	CLAMP;HOSE	1					

マ フ ラ ー
Muffler

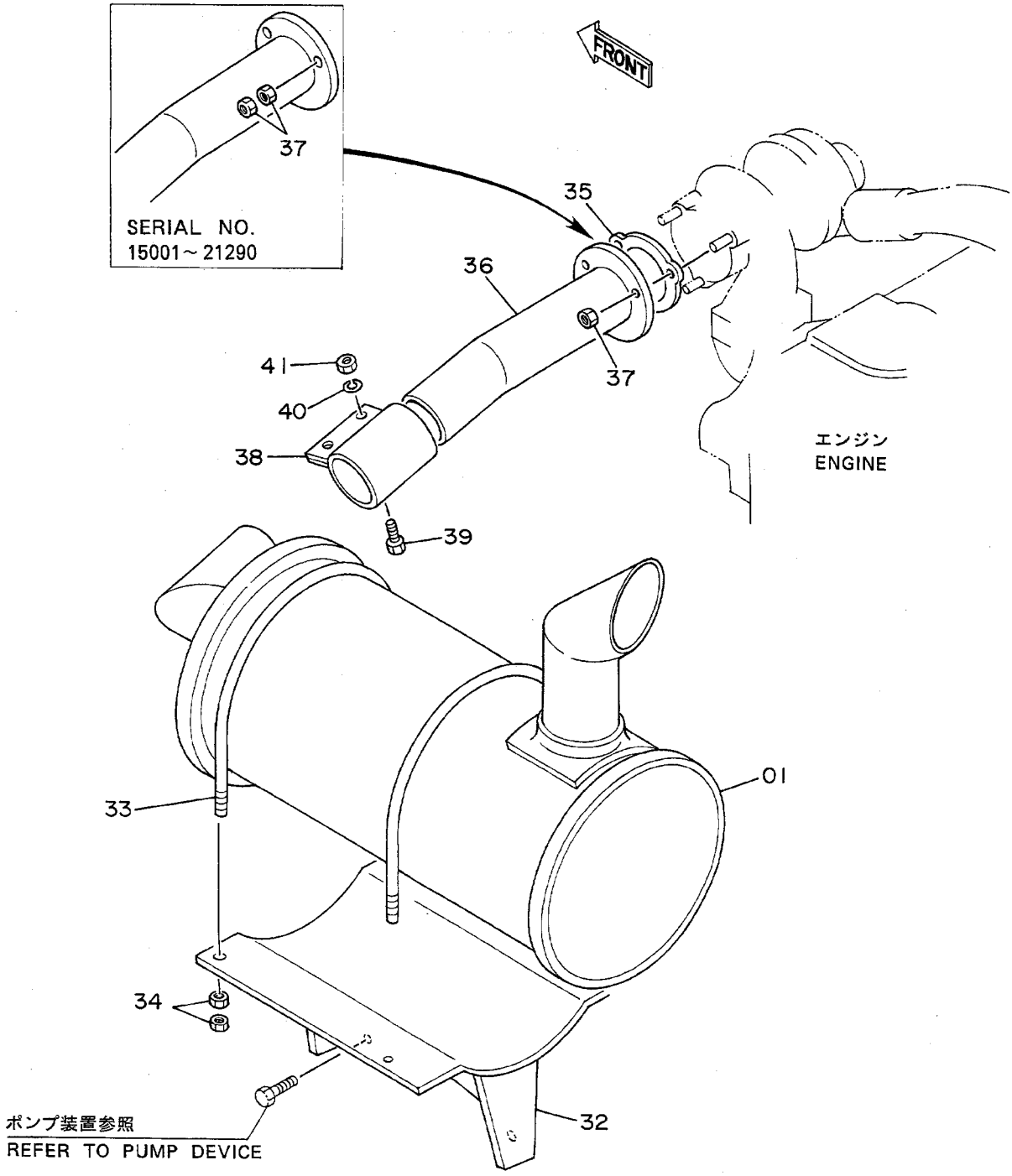

ﾏﾌﾗｰ
MUFFLER

15001~

符号 ITEM	部品番号 PART NO.	部品名 PART NAME	or PART NAME CODE	数量 Q'TY	サービスコード S.C	適用号機 SERIAL NO.	互換性 ICA	代替部品 REPLACEABLE PART 部品番号 PART NO.	数量 Q'TY
01	4191187	ﾏﾌﾗｰ	MUFFLER	1					
32	7017125	ﾌﾞﾗｹｯﾄ	BRACKET	1					
33	4181672	ﾎﾞﾙﾄ;U	BOLT;U	2					
34	J950010	ﾅｯﾄ	NUT	8					
35	4188758	ﾊﾟｯｷﾝ	PACKING	1					
36	8035871	ﾊﾟｲﾌﾟ;ｴｷｿﾞｰｽﾄ	PIPE;EXHAUST	1					
37	M520807	ﾅｯﾄ	NUT	6		~ 21290	I	4252898	3
37	4252898	ﾅｯﾄ;U	NUT;U	3		21291~			
38	4188756	ｸﾗﾝﾌﾟ	CLAMP	1		~ 15829	I	4213017	1
38	4213017	ｸﾗﾝﾌﾟ	CLAMP	1		15830~			
39	J901035	ﾎﾞﾙﾄ	BOLT	2		~ 15829			
39	J901240	ﾎﾞﾙﾄ	BOLT	2		15830~			
40	A590910	ﾜｯｼｬ;ｽﾌﾟﾘﾝｸﾞ	WASHER;SPRING	2		~ 15829			
40	A590912	ﾜｯｼｬ;ｽﾌﾟﾘﾝｸﾞ	WASHER;SPRING	2		15830~			
41	M520010	ﾅｯﾄ	NUT	2		~ 15829			
41	M520012	ﾅｯﾄ	NUT	2		15830~			

燃料タンク
Fuel Tank

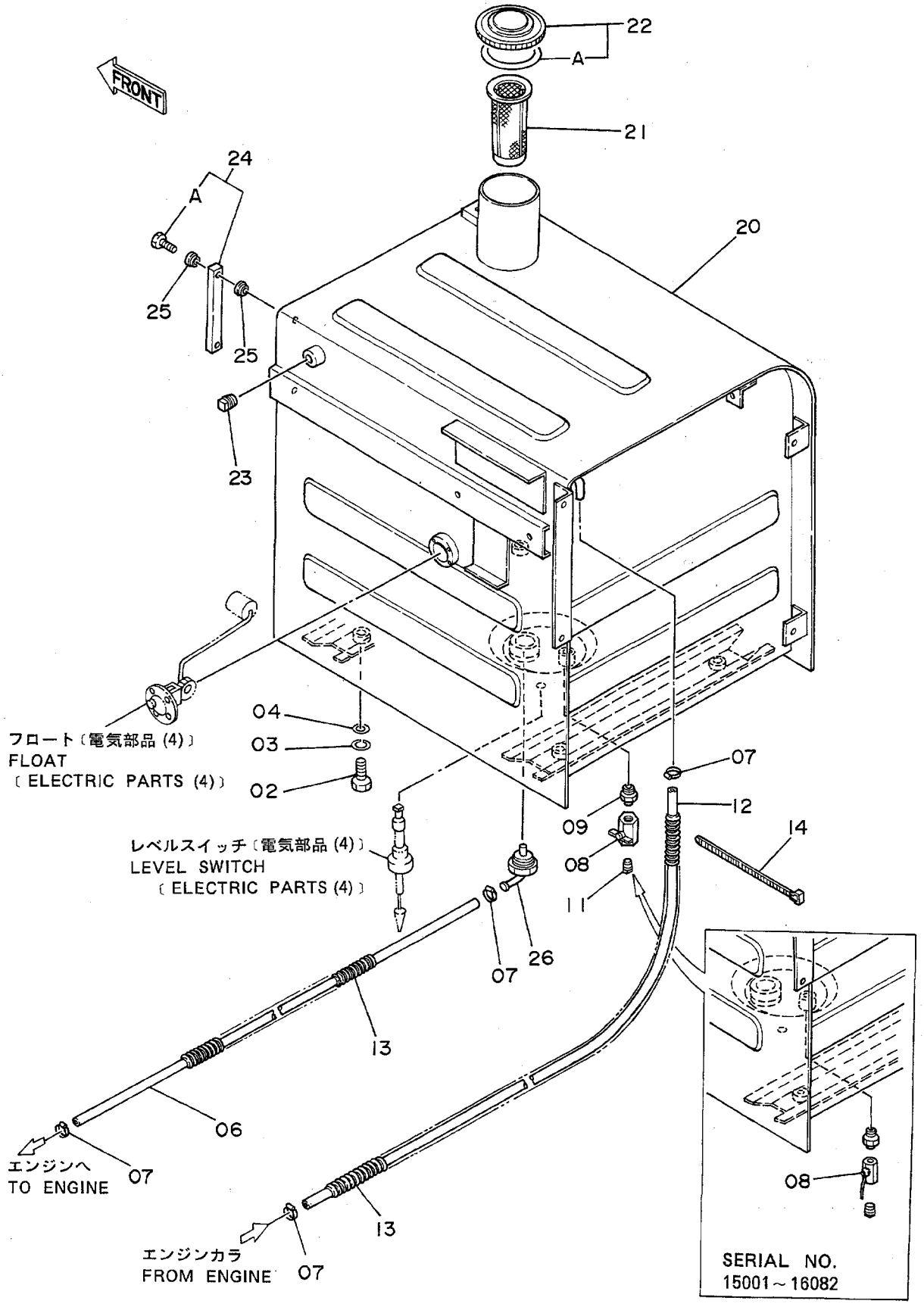

ﾈﾝﾘｮｰﾀﾝｸ
FUEL TANK

15001~

符号 ITEM	部品番号 PART NO.	部品名 PART NAME	or PART NAME CODE	数量 Q'TY	サービスコード S.C	適用号機 SERIAL NO.	互換性 ICA	代替部品 REPLACEABLE PART 部品番号 PART NO.	数量 Q'TY
02	J901640	ﾎﾞﾙﾄ	BOLT	4					
03	A590916	ﾜｯｼｬ;ｽﾌﾟﾘﾝｸﾞ	WASHER;SPRING	4					
04	4114405	ﾜｯｼｬ	WASHER	4					
06	4075190	ﾎｰｽ;ﾌｭｴﾙ	HOSE;FUEL	1					
07	4514700	ｸﾘｯﾌﾟ;ﾎｰｽ	CLIP;HOSE	4					
08	94-4026	ｺｯｸ	COCK	1		~ 16082	I	4216448	1
08	4216448	ﾊﾞﾙﾌﾞ;ﾎﾞｰﾙ	VALVE;BALL	1		16083~			
09	J70782	ｱﾀﾞﾌﾟﾀ	ADAPTER	1					
11	94-2022	ﾌﾟﾗｸﾞ	PLUG	1					
12	4201770	ﾎｰｽ;ﾌｭｴﾙ	HOSE;FUEL	1					
13	4188524	ﾁｭｰﾌﾞ	TUBE	2					
14	4055312	ｸﾘｯﾌﾟ	CLIP	2					
20	6007799	ﾀﾝｸ;ﾋｭｰｴﾙ	TANK;FUEL	1					
21	4121496	ﾌｨﾙﾀ	FILTER	1					
22	4188409	ｷｬｯﾌﾟ	CAP	1					
22A	4168820	･ﾊﾟｯｷﾝ;ﾗﾊﾞｰ	･PACKING;RUBBER	1					
23	94-2024	ﾌﾟﾗｸﾞ	PLUG	1					
24	8033923	ｹﾞｰｼﾞ;ﾚﾍﾞﾙ	GAUGE;LEVEL	1					
24A	4100967	･ﾎﾞﾙﾄ	･BOLT	2					
25	449558	ﾜｯｼｬ;ｼｰﾙ	WASHER;SEAL	4					
26	9726772	ﾊﾟｲﾌﾟ	PIPE	1					

ポンプ装置〈SDX〉
Pump Device〈SDX〉

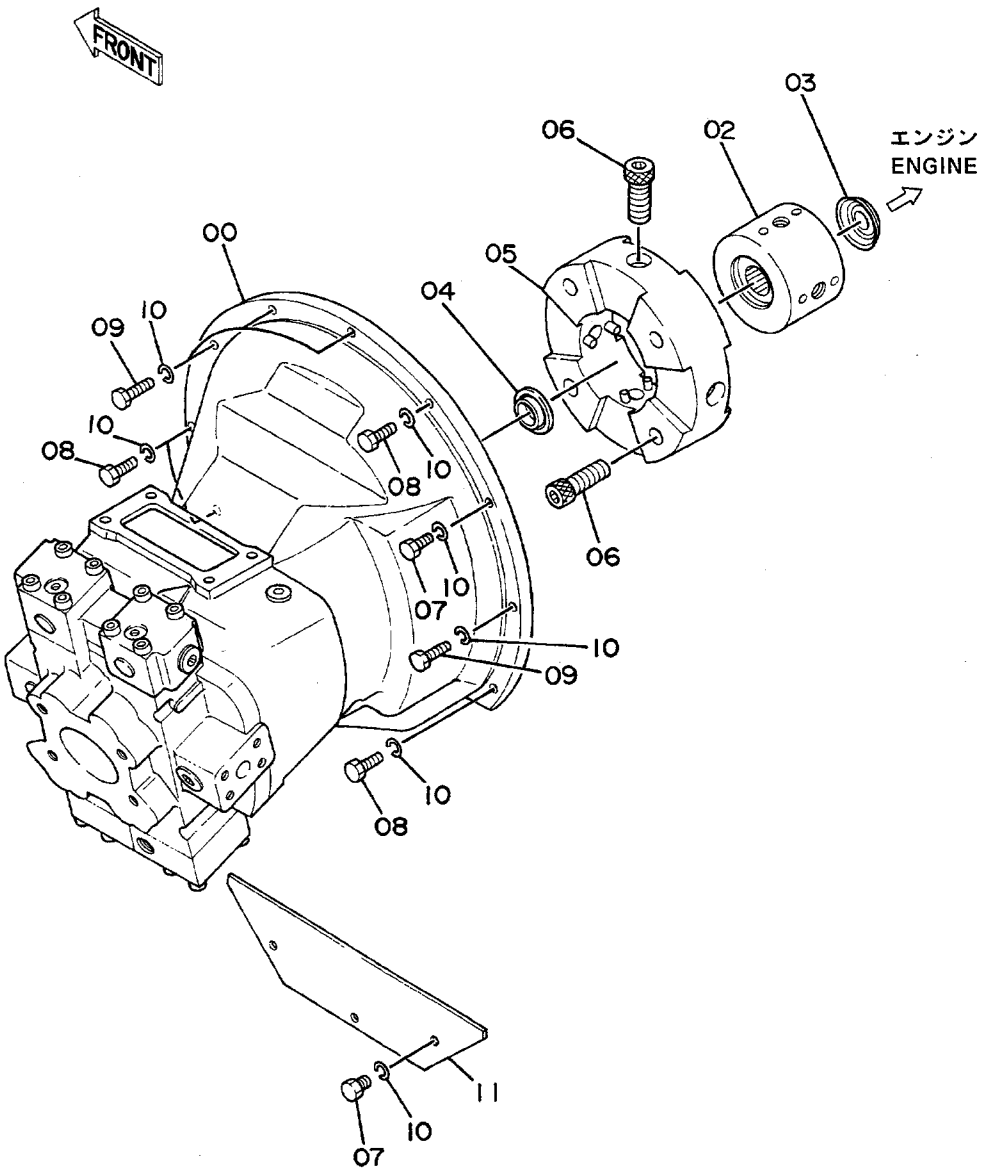

ﾎﾟﾝﾌﾟｿｰﾁ <SDX>
PUMP DEVICE <SDX>

15001~

符号 ITEM	部品番号 PART NO.	部品名 PART NAME	or PART NAME CODE	数量 Q'TY	サービスコード S.C	適用号機 SERIAL NO.	互換性 ICA	代替部品 REPLACEABLE PART 部品番号 PART NO.	数量 Q'TY
00	4176903	ﾎﾟﾝﾌﾟ;ﾋﾟｽﾄﾝ	PUMP;PISTON	1	H				
02	3023434	ｽﾘｰﾌﾞ	SLEEVE	1					
03	A882050	ﾌﾟﾗｸﾞ	PLUG	1					
04	4063616	ｼｰﾙ;ｵｲﾙ	SEAL;OIL	1					
05	4091497	ｶﾌﾟﾘﾝｸﾞ	COUPLING	1					
06	4095325	ﾎﾞﾙﾄ;ｿｹｯﾄ	BOLT;SOCKET	8					
07	J901018	ﾎﾞﾙﾄ	BOLT	4					
08	J901030	ﾎﾞﾙﾄ	BOLT	4					
09	J901035	ﾎﾞﾙﾄ	BOLT	4					
10	A590910	ﾜｯｼｬ;ｽﾌﾟﾘﾝｸﾞ	WASHER;SPRING	12					
11	4178568	ｶﾊﾞｰ	COVER	1					

ポンプ装置〈DX〉
Pump Device〈DX〉

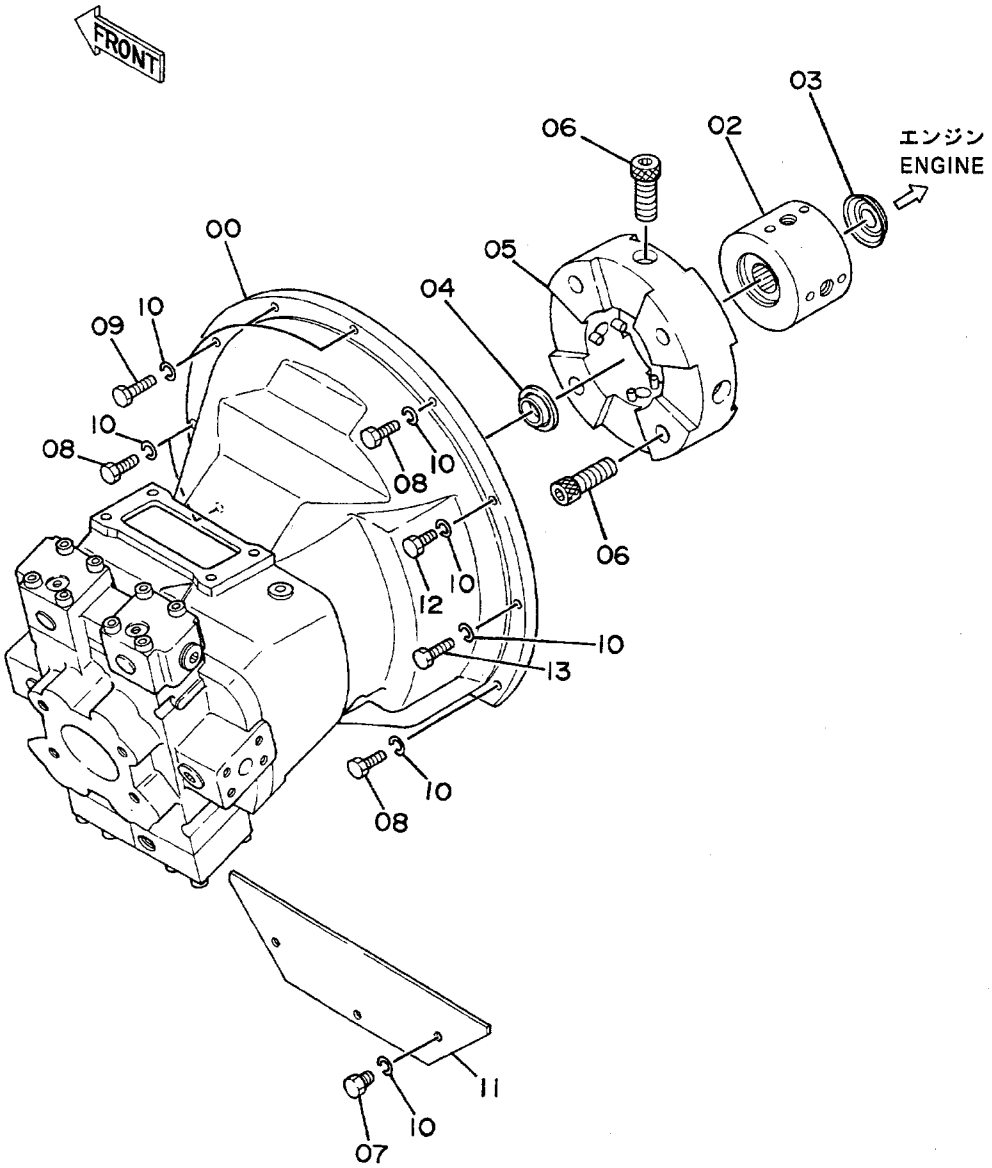

ﾎﾟﾝﾌﾟｿｰﾁ <DX>
PUMP DEVICE <DX>

15001~

符号 ITEM	部品番号 PART NO.	部品名 PART NAME	or PART NAME CODE	数量 Q'TY	サービスコード S.C	適用号機 SERIAL NO.	互換性 ICA	代替部品 REPLACEABLE PART 部品番号 PART NO.	代替部品 REPLACEABLE PART 数量 Q'TY
00	4176903	ﾎﾟﾝﾌﾟ;ﾋﾟｽﾄﾝ	PUMP:PISTON	1	H				
02	3023434	ｽﾘｰﾌﾞ	SLEEVE	1					
03	A882050	ﾌﾟﾗｸﾞ	PLUG	1					
04	4063616	ｼｰﾙ;ｵｲﾙ	SEAL:OIL	1					
05	4091497	ｶｯﾌﾟﾘﾝｸﾞ	COUPLING	1					
06	4095325	ﾎﾞﾙﾄ;ｿｹｯﾄ	BOLT:SOCKET	8					
07	J901018	ﾎﾞﾙﾄ	BOLT	3					
08	J901030	ﾎﾞﾙﾄ	BOLT	4					
09	J901035	ﾎﾞﾙﾄ	BOLT	3					
10	A590910	ﾜｯｼｬ;ｽﾌﾟﾘﾝｸﾞ	WASHER:SPRING	12					
11	4178568	ｶﾊﾞｰ	COVER	1					
12	J901014	ﾎﾞﾙﾄ	BOLT	1					
13	J901030	ﾎﾞﾙﾄ	BOLT	1					

旋 回 装 置
Swing Device

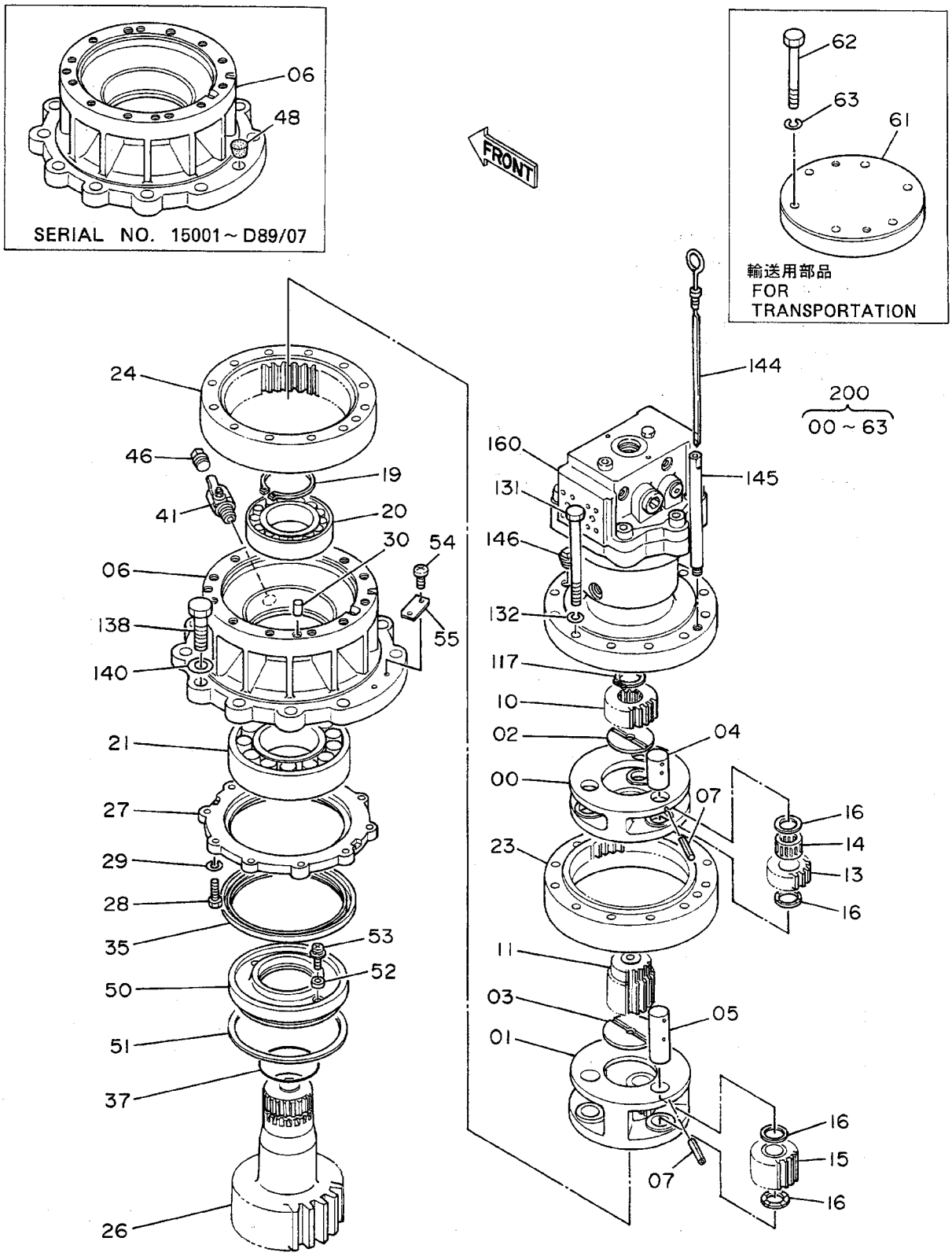

ｾﾝｶｲｿｰﾁ
SWING DEVICE

15001~

符号 ITEM	部品番号 PART NO.	部品名 PART NAME	or PART NAME CODE	数量 Q'TY	サービスコード S.C	適用号機 SERIAL NO.	互換性 ICA	代替部品 REPLACEABLE PART 部品番号 PART NO.	数量 Q'TY
00	2023962	ｷｬﾘｱ	CARRIER	1					
01	2023965	ｷｬﾘｱ	CARRIER	1		15001, 15003	T	2024894	1
,						15005,		4207801	3
,								3038482	1
,								2024895	1
01	2024894	ｷｬﾘｱ	CARRIER	1		15002, 15004			
,						15006~			
02	4176070	ﾌﾟﾚｰﾄ;ｽﾗｽﾄ	PLATE;THRUST	1					
03	4195372	ﾌﾟﾚｰﾄ;ｽﾗｽﾄ	PLATE;THRUST	1					
04	4186262	ﾋﾟﾝ	PIN	3					
05	4177855	ﾋﾟﾝ	PIN	3		15001, 15003			
,						15005,			
05	4207801	ﾋﾟﾝ	PIN	3		15002, 15004			
,						15006~			
06	1010887	ﾊｳｼﾞﾝｸﾞ	HOUSING	1		~D89/07	I	1015518	1
06	1015518	ﾊｳｼﾞﾝｸﾞ	HOUSING	1		D89/08~			
07	4063351	ﾋﾟﾝ;ｽﾌﾟﾘﾝｸﾞ	PIN;SPRING	6					
10	3037606	ｷﾞﾔ;ｻﾝ	GEAR;SUN	1					
11	3037607	ｷﾞﾔ;ｻﾝ	GEAR;SUN	1		15001, 15003			
,						15005,			
11	3038482	ｷﾞﾔ;ｻﾝ	GEAR;SUN	1		15002, 15004			
,						15006~			
13	3037605	ｷﾞﾔ;ﾌﾟﾗﾈﾀﾘ	GEAR;PLANETARY	3					
14	4184840	ﾍﾞｱﾘﾝｸﾞ;ﾆｰﾄﾞﾙ	BRG.;NEEDLE	3					
15	9727159	ｷﾞﾔ;ﾌﾟﾗﾈﾀﾘ	GEAR;PLANETARY	3					
16	4176071	ﾌﾟﾚｰﾄ;ｽﾗｽﾄ	PLATE;THRUST	12					
19	991350	ﾘﾝｸﾞ;ﾘﾃｲﾆﾝｸﾞ	RING;RETAINING	1					
20	969154	ﾍﾞｱﾘﾝｸﾞ;ｽﾌｪﾘｶﾙ	BRG.;SPH.ROL.	1					
21	4001398	ﾍﾞｱﾘﾝｸﾞ;ｽﾌｪﾘｶﾙ	BRG.;SPH.ROL.	1					
23	2023964	ｷﾞﾔ;ｲﾝﾀｰﾅﾙ	GEAR;INTERNAL	1		15001, 15003			
,						15005,			
23	2024895	ｷﾞﾔ;ｲﾝﾀｰﾅﾙ	GEAR;INTERNAL	1		15002, 15004			
,						15006~			
24	2023961	ｷﾞﾔ;ｲﾝﾀｰﾅﾙ	GEAR;INTERNAL	1					
26	2023963	ｼｬﾌﾄ;ﾌﾟﾛﾍﾟﾗ	SHAFT;PROP.	1					
27	3037604	ｶﾊﾞｰ	COVER	1					
28	J901032	ﾎﾞﾙﾄ	BOLT	10					
29	A590910	ﾜｯｼｬ;ｽﾌﾟﾘﾝｸﾞ	WASHER;SPRING	10					
30	J401232	ﾋﾟﾝ;ﾉｯｸ	PIN;KNOCK	2					
35	4198921	ｼｰﾙ;ｵｲﾙ	SEAL;OIL	1		~D89/11	Y	4250325	1

旋 回 装 置
Swing Device

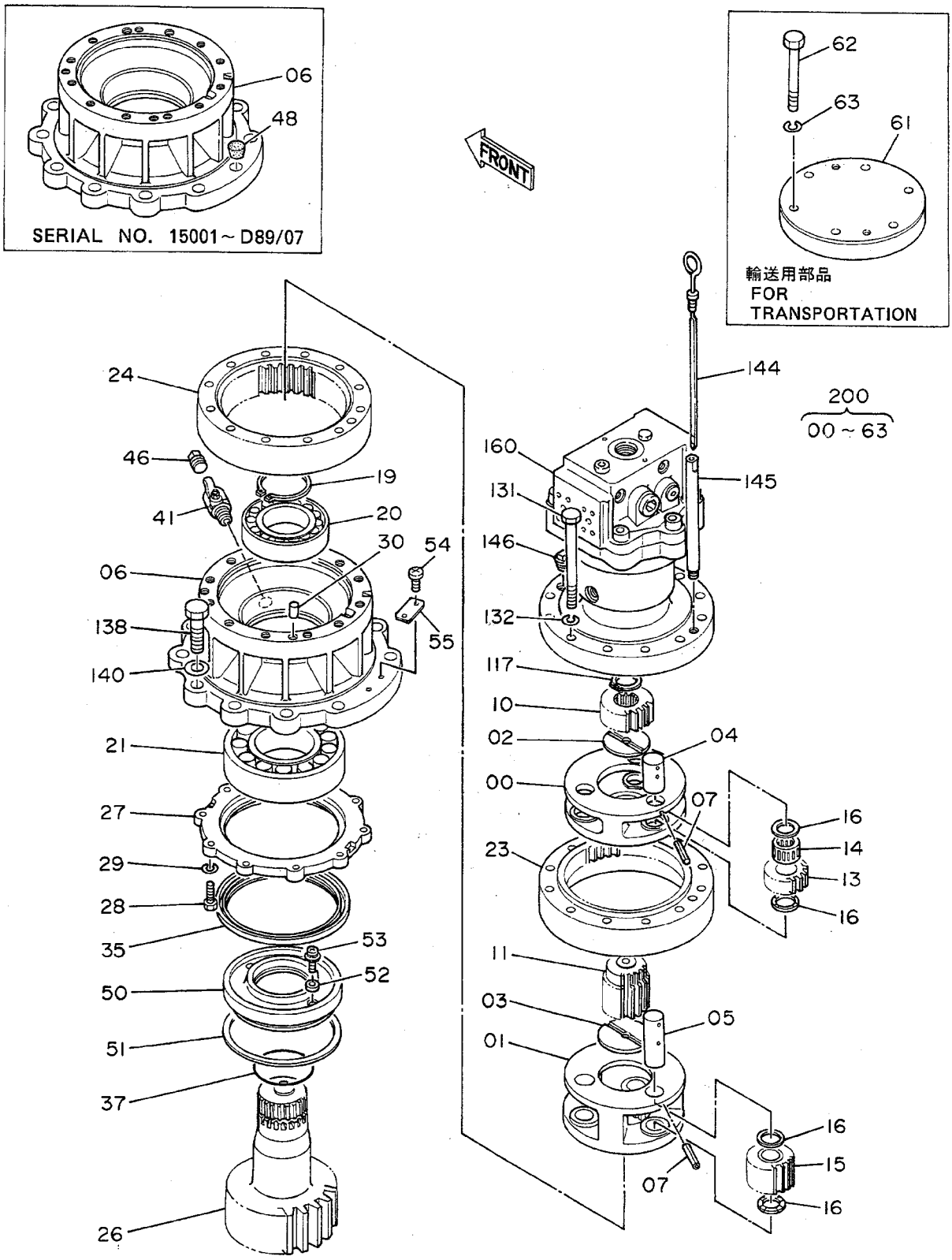

ｾﾝｶｲｿｰﾁ
SWING DEVICE

15001~

符号 ITEM	部品番号 PART NO.	部品名 PART NAME	or PART NAME CODE	数量 Q'TY	サービスコード S.C	適用号機 SERIAL NO.	互換性 ICA	代替部品 REPLACEABLE PART 部品番号 PART NO.	数量 Q'TY
35	4250325	ｼｰﾙ;ｵｲﾙ	SEAL;OIL	1		D89/12~			
37	A811095	O-ﾘﾝｸﾞ	O-RING	1					
41	4194712	ｺｯｸ	COCK	1					
46	94-2024	ﾌﾟﾗｸﾞ	PLUG	1					
48	456336	ｺﾙｸ	CORK	2		~D89/08			
50	3038685	ｽﾘｰﾌﾞ	SLEEVE	1					
51	4204074	ﾘﾝｸﾞ;ﾘﾃｲﾆﾝｸﾞ	RING;RETAINING	1					
52	4204644	ﾏｸﾞﾈｯﾄ	MAGNET	2					
53	4204645	ｽｸﾘｭ	SCREW	2					
54	M492564	ｽｸﾘｭ;ﾄﾞﾗｲﾌﾞ	SCREW;DRIVE	2		D89/08~			
55	3053093	ﾈｰﾑﾌﾟﾚｰﾄ	NAME-PLATE	1		D89/08~			
61	8049278	ｶﾊﾞｰ	COVER	1					
,		(輸送用)	(FOR TRANSPORTATION)						
62	J901412	ﾎﾞﾙﾄ	BOLT	6					
,		(輸送用)	(FOR TRANSPORTATION)						
63	A590914	ﾜｯｼｬ;ｽﾌﾟﾘﾝｸﾞ	WASHER;SPRING	6					
,		(輸送用)	(FOR TRANSPORTATION)						
117	991342	ﾘﾝｸﾞ;ﾘﾃｲﾆﾝｸﾞ	RING;RETAINING	1					
131	J901412	ﾎﾞﾙﾄ	BOLT	12					
132	A590914	ﾜｯｼｬ;ｽﾌﾟﾘﾝｸﾞ	WASHER;SPRING	12					
138	J932065	ﾎﾞﾙﾄ	BOLT	10					
140	4018545	ﾜｯｼｬ	WASHER	10					
144	3035979	ｹﾞｰｼﾞ;ﾚﾍﾞﾙ	GAUGE;LEVEL	1		~ 17070	I	3043290	1
144	3043290	ｹﾞｰｼﾞ;ﾚﾍﾞﾙ	GAUGE;LEVEL	1		17071~			
145	4191881	ﾊﾟｲﾌﾟ	PIPE	1		~ 18866			
,						18877~ 18954			
,						18967,			
145	4228687	ﾊﾟｲﾌﾟ	PIPE	1		18867~ 18876			
,						18955~ 18966			
,						18968~			
146	94-2024	ﾌﾟﾗｸﾞ	PLUG	1					
160	4199025	ﾓｰﾀ;ｵｲﾙ	MOTOR;OIL	1	H	~ 18866	T	4224976	1
,						18877~ 18954		4228687	1
,						18967,		4223584	1
,								4157562	1
,								4187308	2
,								4189537	1
,								8042184	1
,								8042185	1
,									

旋 回 装 置
Swing Device

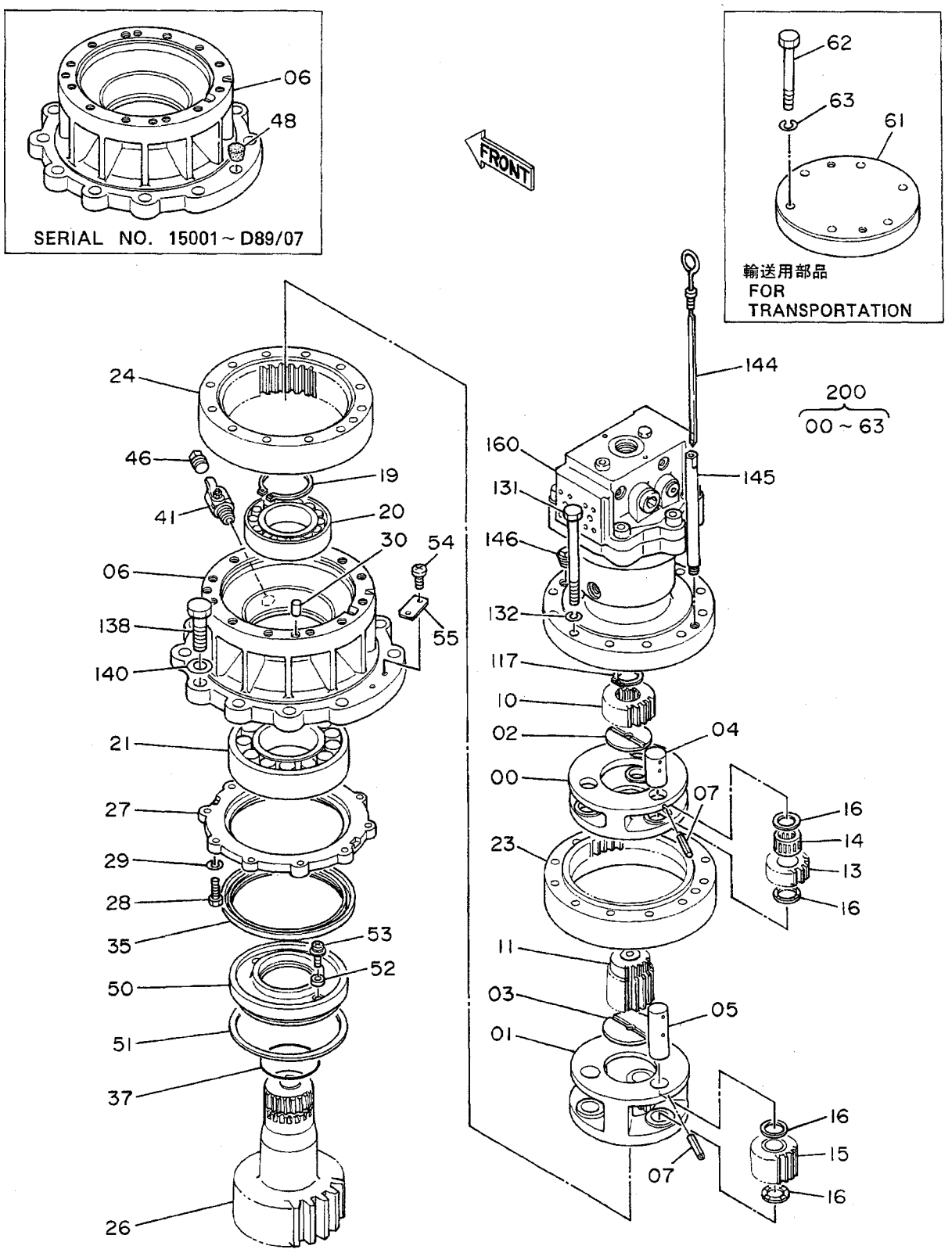

ｾﾝｶｲｿｰﾁ
SWING DEVICE

15001~

符号 ITEM	部品番号 PART NO.	部品名 PART NAME	or PART NAME CODE	数量 Q'TY	サービスコード S.C	適用号機 SERIAL NO.	互換性 ICA	代替部品 REPLACEABLE PART 部品番号 PART NO.	数量 Q'TY
160	4224976	ﾓｰﾀ;ｵｲﾙ	MOTOR;OIL	1	H	18867~ 18876 18955~ 18966 18968~			
〃									
〃									
200	9097684	ｾﾝｶｲｿｰﾁ (ﾓｰﾀﾅｼ)	SWING DEVICE (WITHOUT MOTOR)	1					
〃		(輸送用)	(FOR TRANSPORTATION)						

オイルタンク
Oil Tank

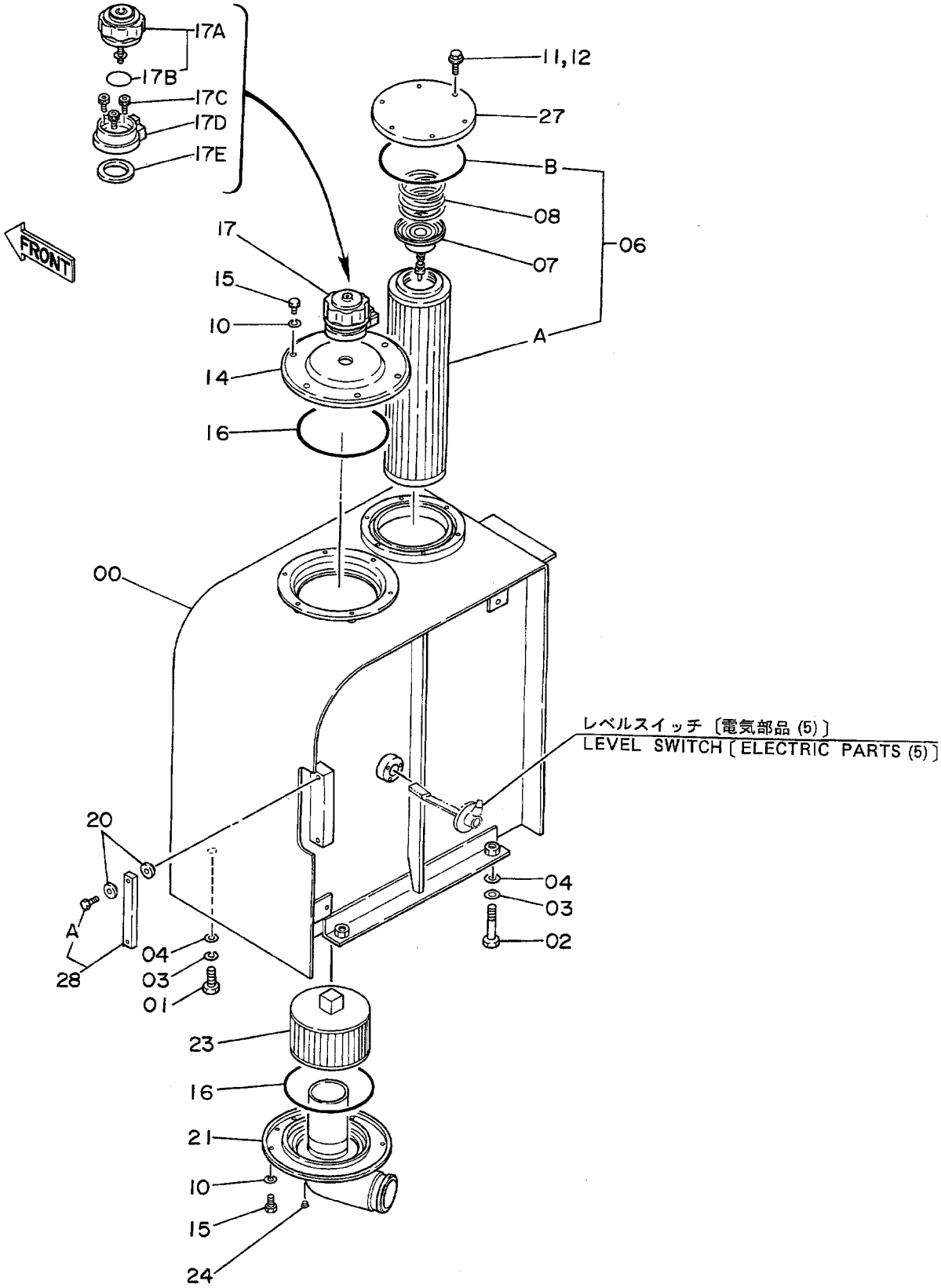

ｵｲﾙﾀﾝｸ
OIL TANK

15001~

符号 ITEM	部品番号 PART NO.	部品名 PART NAME	or PART NAME CODE	数量 Q'TY	サービスコード S.C	適用号機 SERIAL NO.	互換性 ICA	代替部品 REPLACEABLE PART 部品番号 PART NO.	数量 Q'TY
00	6007798	ﾀﾝｸ;ｵｲﾙ	TANK;OIL	1					
01	J901640	ﾎﾞﾙﾄ	BOLT	2					
02	J901680	ﾎﾞﾙﾄ	BOLT	2					
03	A590916	ﾜｯｼｬ;ｽﾌﾟﾘﾝｸﾞ	WASHER;SPRING	4					
04	4114405	ﾜｯｼｬ	WASHER	4					
06	4156753	ｴﾚﾒﾝﾄ;ﾌｨﾙﾀ	ELEMENT;FILTER	1			I	4227353	1
06	4227353	ｴﾚﾒﾝﾄ;ﾌｨﾙﾀ	ELEMENT;FILTER	1	S				
06A	4132686	･ｴﾚﾒﾝﾄ;ﾌｨﾙﾀ	･ELEMENT;FILTER	1					
06B	A810145	･O-ﾘﾝｸﾞ	･O-RING	1					
07	4065280	ﾊﾞﾙﾌﾞ	VALVE	1					
08	4109393	ｽﾌﾟﾘﾝｸﾞ	SPRING	1					
10	A590910	ﾜｯｼｬ;ｽﾌﾟﾘﾝｸﾞ	WASHER;SPRING	12					
11	J901020	ﾎﾞﾙﾄ	BOLT	6		~ 17428	I	J011020	6
11	J011020	ﾎﾞﾙﾄ;ｾﾑｽ	BOLT;SEMS	6		17429~			
12	A590910	ﾜｯｼｬ;ｽﾌﾟﾘﾝｸﾞ	WASHER;SPRING	6		~ 17428			
14	8033464	ｶﾊﾞｰ	COVER	1					
15	M111022	ﾎﾞﾙﾄ	BOLT	12					
16	A810160	O-ﾘﾝｸﾞ	O-RING	2					
17	4178684	ﾌﾞﾘｰｻﾞｰ;ｴｱ	BREATHER;AIR	1					
17A	4222874	･ﾌｨﾙﾀ	･FILTER	1					
17B	953612	･･O-ﾘﾝｸﾞ	･･O-RING	1					
17C	M340516	･ﾎﾞﾙﾄ;ｿｹｯﾄ	･BOLT;SOCKET	3					
17D	4222875	･ｹｰｽ	･CASE	1					
17E	4222876	･ﾊﾟｯｷﾝ	･PACKING	1					
20	449558	ﾜｯｼｬ;ｼｰﾙ	WASHER;SEAL	4					
21	7017641	ﾊﾟｲﾌﾟ;ｻｸｼｮﾝ	PIPE;SUCTION	1					
23	4125320	ﾌｨﾙﾀ;ｻｸｼｮﾝ	FILTER;SUCTION	1			Y	4190987	1
23	4190987	ﾌｨﾙﾀ;ｻｸｼｮﾝ	FILTER;SUCTION	1	#S				
24	94-2011	ﾌﾟﾗｸﾞ	PLUG	1					
27	4202009	ｶﾊﾞｰ	COVER	1					
28	8038196	ｹﾞｰｼﾞ;ﾚﾍﾞﾙ	GAUGE;LEVEL	1					
28A	4100967	･ﾎﾞﾙﾄ	･BOLT	2					

オイルクーラ配管 (1)
Oil Cooler Pipings (1)

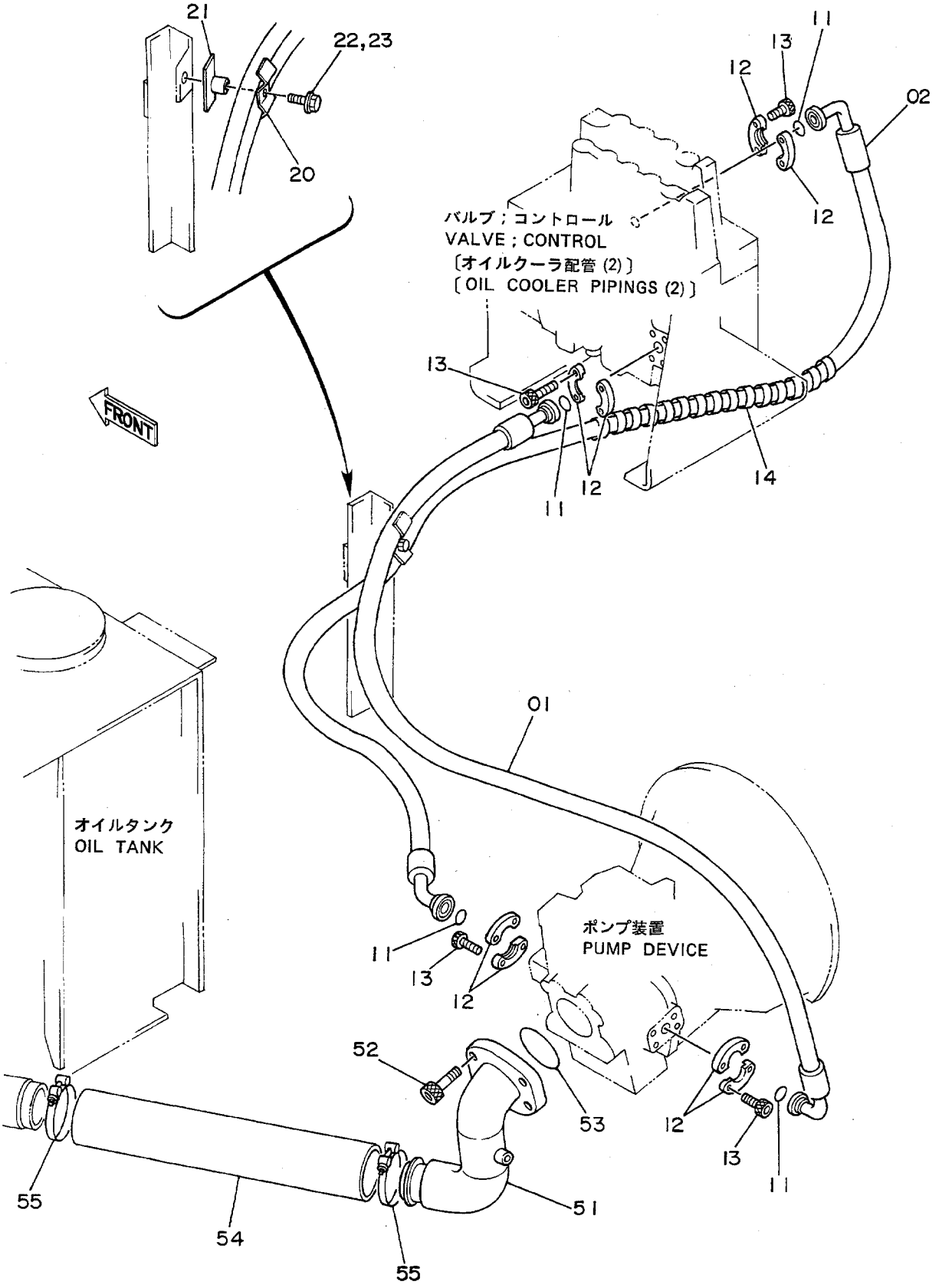

ｵｲﾙｸｰﾗﾊｲｶﾝ (1)

OIL COOLER PIPINGS (1)

15001~

符号 ITEM	部品番号 PART NO.	部品名 PART NAME	or PART NAME CODE	数量 Q'TY	サービスコード S.C	適用号機 SERIAL NO.	互換性 ICA	代替部品 REPLACEABLE PART 部品番号 PART NO.	数量 Q'TY
01	4200439	ﾎｰｽ	HOSE	1					
02	4200440	ﾎｰｽ	HOSE	1					
11	971489	O-ﾘﾝｸﾞ	O-RING	4					
12	986910	ﾌﾗﾝｼﾞ;ｽﾌﾟﾘｯﾄ	FLANGE;SPLIT	8					
13	M341030	ﾎﾞﾙﾄ;ｿｹｯﾄ	BOLT;SOCKET	16					
14	4044420	ﾌﾟﾛﾃｸﾀ	PROTECTOR	1					
20	4202103	ｸﾗﾝﾌﾟ	CLAMP	1					
21	9727633	ｸﾗﾝﾌﾟ	CLAMP	1					
22	J901250	ﾎﾞﾙﾄ	BOLT	1		~ 15629	I	J901255	1
22	J901255	ﾎﾞﾙﾄ	BOLT	1		15630~ 17428	I	J011255	1
22	J011255	ﾎﾞﾙﾄ;ｾﾑｽ	BOLT;SEMS	1		17429~			
23	A590912	ﾜｯｼｬ;ｽﾌﾟﾘﾝｸﾞ	WASHER;SPRING	1		~ 17428			
51	8035501	ﾊﾟｲﾌﾟ;ｻｸｼｮﾝ	PIPE;SUCTION	1					
52	M341645	ﾎﾞﾙﾄ;ｿｹｯﾄ	BOLT;SOCKET	4		~ 19472	I	M341640	4
52	M341640	ﾎﾞﾙﾄ;ｿｹｯﾄ	BOLT;SOCKET	4		19473~			
53	A811085	O-ﾘﾝｸﾞ	O-RING	1					
54	4120314	ﾎｰｽ;ﾗﾊﾞｰ	HOSE;RUBBER	1					
55	4152704	ｸﾗﾝﾌﾟ;ﾎｰｽ	CLAMP;HOSE	2		~ 25927	Y	4263765	2
55	4263765	ｸﾗﾝﾌﾟ;ﾎｰｽ	CLAMP;HOSE	2	#	25928~			

オイルクーラ配管 (2)
Oil Cooler Pipings (2)

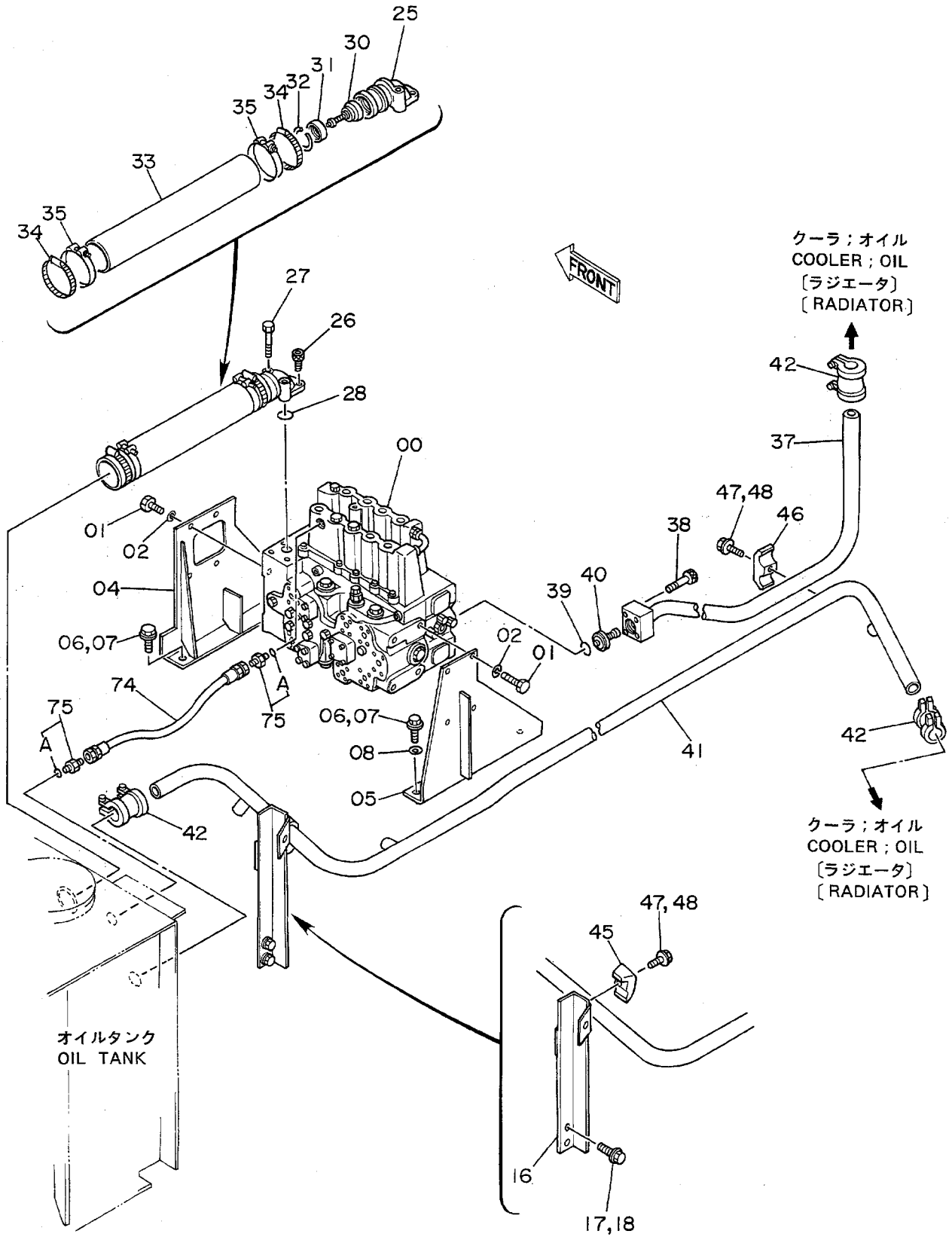

ｵｲﾙｸｰﾗﾊｲｶﾝ (2)

OIL COOLER PIPINGS (2)

15001~

符号 ITEM	部品番号 PART NO.	部品名 PART NAME	or PART NAME CODE	数量 Q'TY	サービスコード S.C	適用号機 SERIAL NO.	互換性 ICA	代替部品 REPLACEABLE PART 部品番号 PART NO.	数量 Q'TY
00	4176905	ﾊﾞﾙﾌﾞ;ｺﾝﾄﾛｰﾙ	VALVE;CONTROL	1	H	~ 18866			
00	4224897	ﾊﾞﾙﾌﾞ;ｺﾝﾄﾛｰﾙ	VALVE;CONTROL	1	H	18867~			
01	J901430	ﾎﾞﾙﾄ	BOLT	8					
02	A590914	ﾜｯｼｬ;ｽﾌﾟﾘﾝｸﾞ	WASHER;SPRING	8					
04	8037416	ﾌﾞﾗｹｯﾄ	BRACKET	1					
05	8037415	ﾌﾞﾗｹｯﾄ	BRACKET	1					
06	J901235	ﾎﾞﾙﾄ	BOLT	4		~ 17428	I	J011235	4
06	J011235	ﾎﾞﾙﾄ;ｾﾑｽ	BOLT;SEMS	4		17429~			
07	A590912	ﾜｯｼｬ;ｽﾌﾟﾘﾝｸﾞ	WASHER;SPRING	4		~ 17428			
08	4086891	ﾜｯｼｬ	WASHER	2					
16	9728910	ｻﾎﾟｰﾄ	SUPPORT	1					
17	J901235	ﾎﾞﾙﾄ	BOLT	2		~ 17428	I	J011235	2
17	J011235	ﾎﾞﾙﾄ;ｾﾑｽ	BOLT;SEMS	2		17429~			
18	A590912	ﾜｯｼｬ;ｽﾌﾟﾘﾝｸﾞ	WASHER;SPRING	2		~ 17428			
25	2021613	ﾏﾆﾎｰﾙﾄﾞ	MANIFOLD	1					
26	M341022	ﾎﾞﾙﾄ;ｿｹｯﾄ	BOLT;SOCKET	2					
27	M341065	ﾎﾞﾙﾄ;ｿｹｯﾄ	BOLT;SOCKET	2					
28	A811035	O-ﾘﾝｸﾞ	O-RING	1					
30	4188627	ﾊﾞﾙﾌﾞ	VALVE	1					
31	4188628	ﾘﾝｸﾞ	RING	1					
32	991721	ﾘﾝｸﾞ;ﾘﾃｲﾆﾝｸﾞ	RING;RETAINING	1					
33	4098558	ﾎｰｽ;ﾗﾊﾞｰ	HOSE;RUBBER	1					
34	4504491	ｸﾗﾝﾌﾟ;ﾎｰｽ	CLAMP;HOSE	2					
35	4156850	ｸﾗﾝﾌﾟ;ﾎｰｽ	CLAMP;HOSE	2		~ 25927	Y	4263764	2
35	4263764	ｸﾗﾝﾌﾟ;ﾎｰｽ	CLAMP;HOSE	2	#	25928~			
37	9725244	ﾊﾟｲﾌﾟ;ﾘﾀｰﾝ	PIPE;RETURN	1					
38	M341056	ﾎﾞﾙﾄ;ｿｹｯﾄ	BOLT;SOCKET	4					
39	4203137	O-ﾘﾝｸﾞ	O-RING	1					
40	4202625	ﾊﾞﾙﾌﾞ	VALVE	1					
41	8035500	ﾊﾟｲﾌﾟ;ﾘﾀｰﾝ	PIPE;RETURN	1					
42	4071213	ｶﾌﾟﾘﾝｸﾞ	COUPLING	3					
45	4190127	ｸﾗﾝﾌﾟ;ﾊﾟｲﾌﾟ	CLAMP;PIPE	1					
46	4189860	ｸﾗﾝﾌﾟ;ﾊﾟｲﾌﾟ	CLAMP;PIPE	1					
47	J901265	ﾎﾞﾙﾄ	BOLT	2		~ 17428	I	J011265	2
47	J011265	ﾎﾞﾙﾄ;ｾﾑｽ	BOLT;SEMS	2		17429~			
48	A590912	ﾜｯｼｬ;ｽﾌﾟﾘﾝｸﾞ	WASHER;SPRING	2		~ 17428			
74	4203010	ﾎｰｽ;ﾅｲﾛﾝ	HOSE;NYLON	1					
75	4200465	ｱﾀﾞﾌﾟﾀ;S	ADAPTER;S	2					
75A	957366	・O-ﾘﾝｸﾞ	・O-RING	1					

オイルクーラ配管 (3)
Oil Cooler Pipings (3)

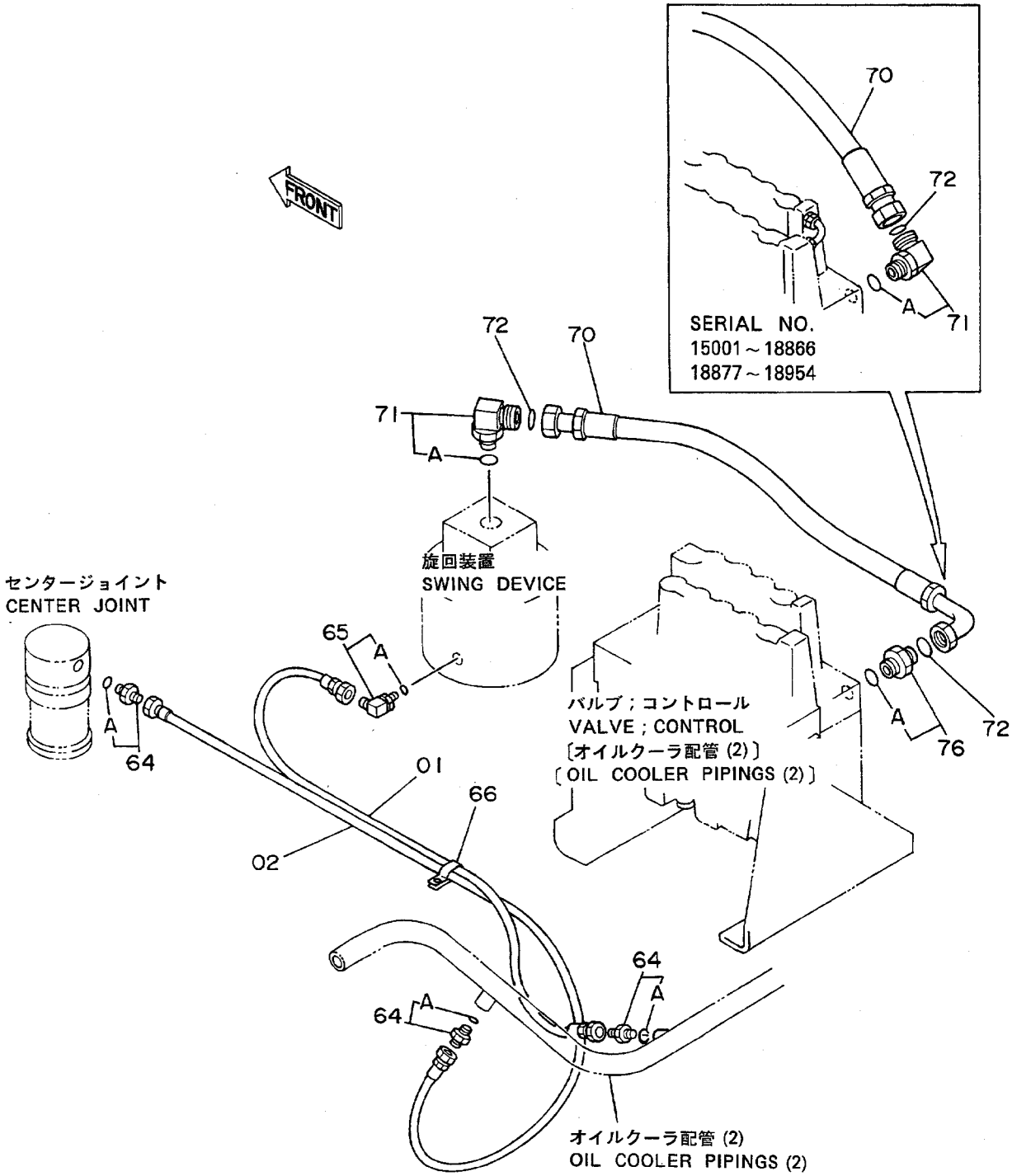

ｵｲﾙｸｰﾗﾊｲｶﾝ (3)

OIL COOLER PIPINGS (3)

15001~

符号 ITEM	部品番号 PART NO.	部品名 PART NAME	or PART NAME CODE	数量 Q'TY	サービスコード S.C	適用号機 SERIAL NO.	互換性 ICA	代替部品 REPLACEABLE PART 部品番号 PART NO.	数量 Q'TY
01	4203038	ﾎｰｽ;ﾅｲﾛﾝ	HOSE;NYLON	1					
02	4203037	ﾎｰｽ;ﾅｲﾛﾝ	HOSE;NYLON	1					
64	4200466	ｱﾀﾞﾌﾟﾀ;S	ADAPTER;S	3					
64A	4509180	･O-ﾘﾝｸﾞ	･O-RING	1					
65	4154671	ｴﾙﾎﾞ;S	ELBOW;S	1					
65A	4509180	･O-ﾘﾝｸﾞ	･O-RING	1					
66	4190292	ｸﾘｯﾌﾟ	CLIP	1					
70	4203133	ﾎｰｽ	HOSE	1		~ 18866			
,						18877~ 18954			
70	4223584	ﾎｰｽ	HOSE	1		18867~ 18876			
,						18955~			
71	4198799	ｴﾙﾎﾞ;S	ELBOW;S	2		~ 18866			
,						18877~ 18954			
71	4157562	ｴﾙﾎﾞ	ELBOW	1		18867~ 18876			
,						18955~			
71A	4506429	･O-ﾘﾝｸﾞ	･O-RING	1		~ 18866			
,						18877~ 18954			
71A	4506424	･O-ﾘﾝｸﾞ	･O-RING	1		18867~ 18876			
,						18955~			
72	4187328	O-ﾘﾝｸﾞ	O-RING	2		~ 18866			
,						18877~ 18954			
72	4187308	O-ﾘﾝｸﾞ	O-RING	2		18867~ 18876			
,						18955~			
76	4189537	ｱﾀﾞﾌﾟﾀ;S	ADAPTER;S	1		18867~ 18876			
,						18955~			
76A	4506429	･O-ﾘﾝｸﾞ	･O-RING	1		18867~ 18876			
,						18955~			

本 体 配 管 (1)
Main Pipings (1)

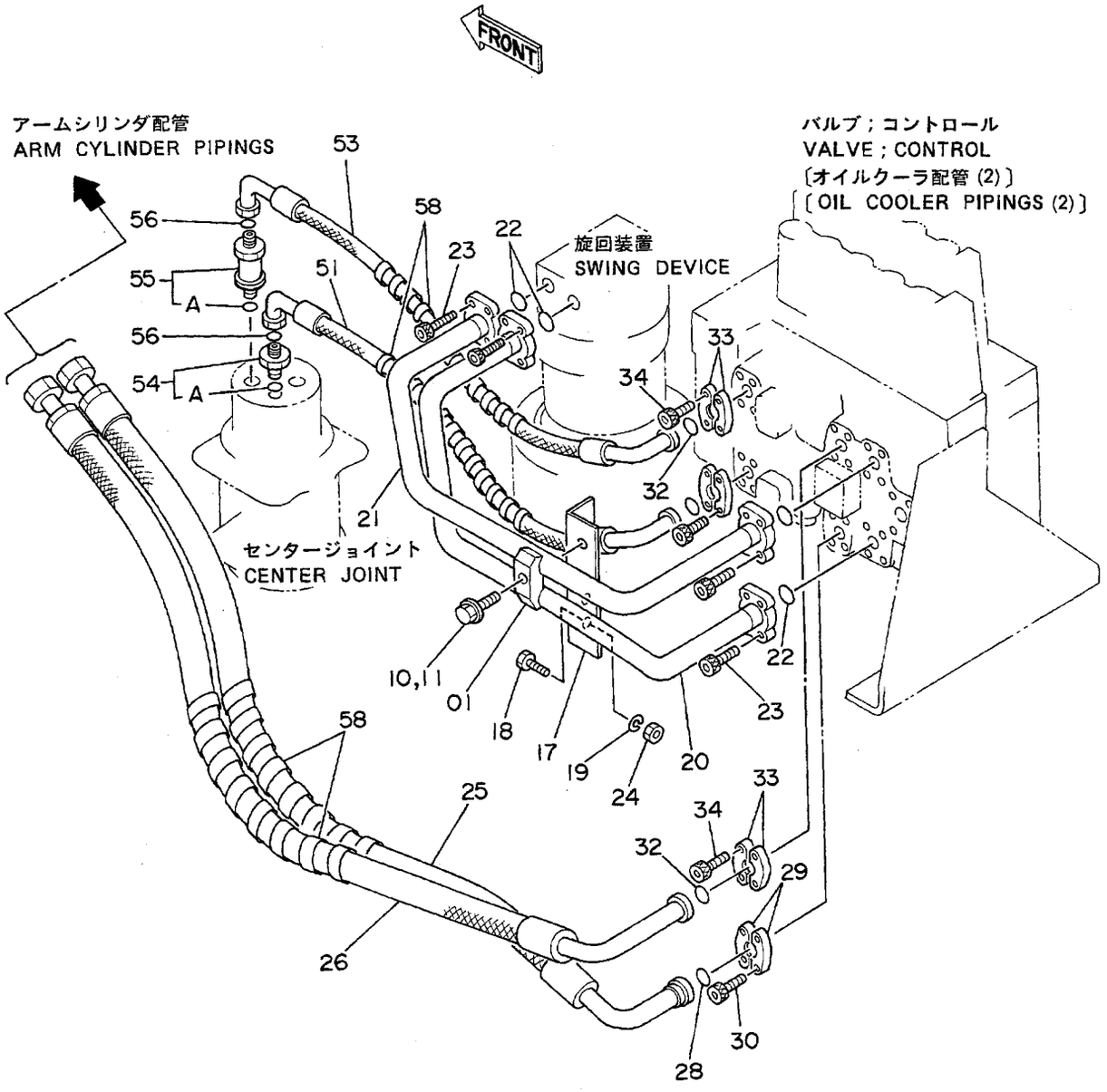

ﾎﾝﾀｲﾊｲｶﾝ (1)
MAIN PIPINGS (1)

15001~

符号 ITEM	部品番号 PART NO.	部品名 PART NAME	or PART NAME CODE	数量 Q'TY	サービスコード S.C	適用号機 SERIAL NO.	互換性 ICA	代替部品 REPLACEABLE PART 部品番号 PART NO.	数量 Q'TY
01	4189858	ｸﾗﾝﾌﾟ;ﾊﾟｲﾌﾟ	CLAMP;PIPE	1					
10	J901250	ﾎﾞﾙﾄ	BOLT	1		~ 17428	I	J011250	1
10	J011250	ﾎﾞﾙﾄ;ｾﾑｽ	BOLT;SEMS	1		17429~			
11	A590912	ﾜｯｼｬ;ｽﾌﾟﾘﾝｸﾞ	WASHER;SPRING	1		~ 17428			
17	9727592	ｻﾎﾟｰﾄ	SUPPORT	1					
18	J901235	ﾎﾞﾙﾄ	BOLT	2					
19	A590912	ﾜｯｼｬ;ｽﾌﾟﾘﾝｸﾞ	WASHER;SPRING	2					
20	8038314	ﾊﾟｲﾌﾟ	PIPE	1		15001, 15003			
,						15005,			
20	8039525	ﾊﾟｲﾌﾟ	PIPE	1		15002, 15004			
,						15006~ 18866			
,						18877~ 18954			
20	8042184	ﾊﾟｲﾌﾟ	PIPE	1		18867~ 18876			
,						18955~			
21	8038313	ﾊﾟｲﾌﾟ	PIPE	1		15001, 15003			
,						15005,			
21	8039524	ﾊﾟｲﾌﾟ	PIPE	1		15002, 15004			
,						15006~ 18866			
,						18877~ 18954			
21	8042185	ﾊﾟｲﾌﾟ	PIPE	1		18867~ 18876			
,						18955~			
22	4506420	O-ﾘﾝｸﾞ	O-RING	4					
23	M340825	ﾎﾞﾙﾄ;ｿｹｯﾄ	BOLT;SOCKET	16					
24	J950012	ﾅｯﾄ	NUT	2					
25	4200427	ﾎｰｽ	HOSE	1					
26	4200428	ﾎｰｽ	HOSE	1					
28	971489	O-ﾘﾝｸﾞ	O-RING	1					
29	986910	ﾌﾗﾝｼﾞ;ｽﾌﾟﾘｯﾄ	FLANGE;SPLIT	2					
30	M341030	ﾎﾞﾙﾄ;ｿｹｯﾄ	BOLT;SOCKET	4					
32	4510167	O-ﾘﾝｸﾞ	O-RING	3					
33	4510173	ﾌﾗﾝｼﾞ;ｽﾌﾟﾘｯﾄ	FLANGE;SPLIT	6					
34	M340825	ﾎﾞﾙﾄ;ｿｹｯﾄ	BOLT;SOCKET	12					
51	4203135	ﾎｰｽ	HOSE	1					
53	4200430	ﾎｰｽ	HOSE	1					
54	4189619	ｱﾀﾞﾌﾟﾀ;S	ADAPTER;S	1					
54A	4506424	･O-ﾘﾝｸﾞ	･O-RING	1					
55	4189539	ｱﾀﾞﾌﾟﾀ;S	ADAPTER;S	1					
55A	4506424	･O-ﾘﾝｸﾞ	･O-RING	1					
56	4187308	O-ﾘﾝｸﾞ	O-RING	2					
58	4044420	ﾌﾟﾛﾃｸﾀ	PROTECTOR	4					

本体配管(2)
Main Pipings (2)

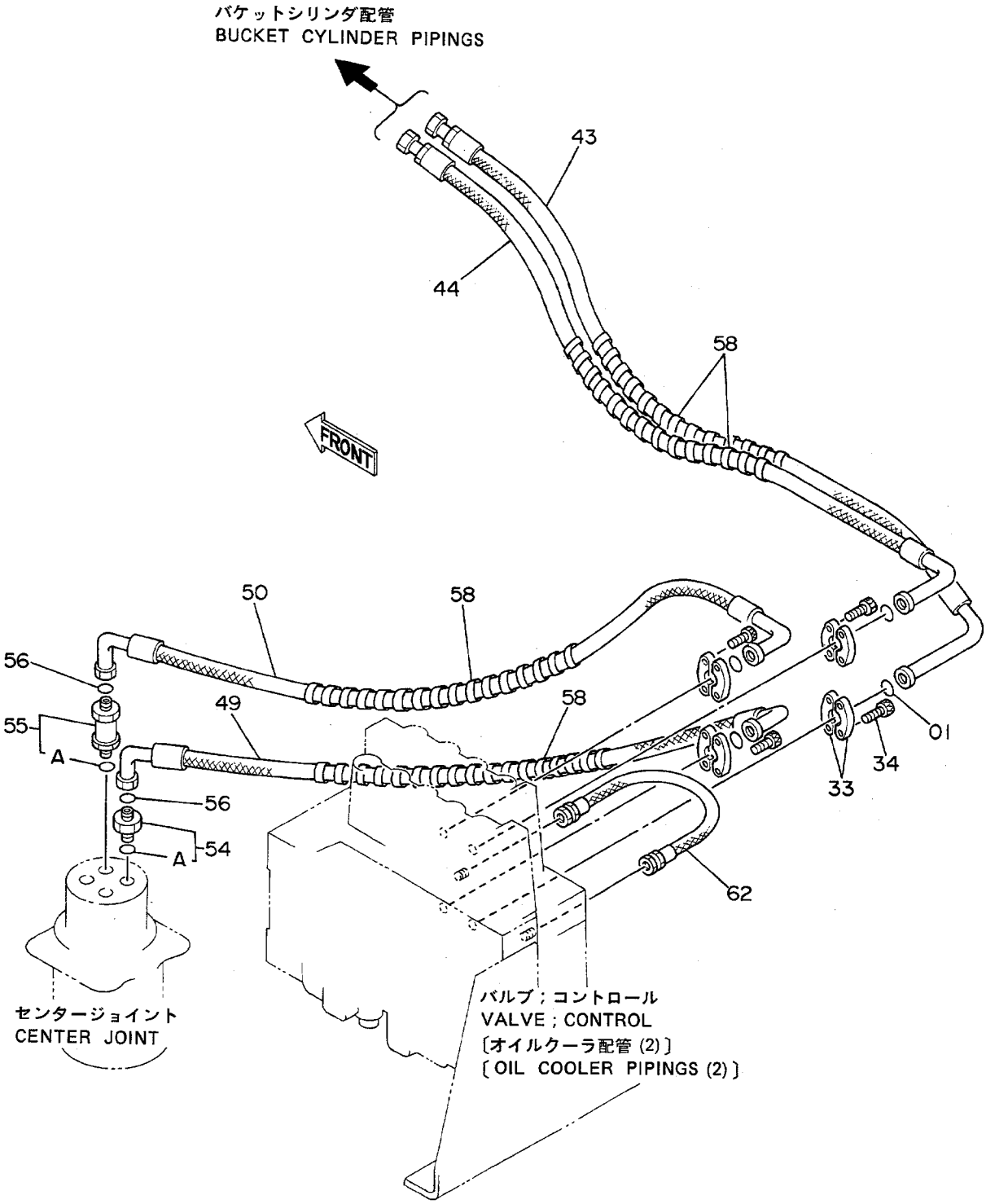

ﾎﾝﾀｲﾊｲｶﾝ (2)
MAIN PIPINGS (2)

15001~

符号 ITEM	部品番号 PART NO.	部品名 PART NAME	or PART NAME CODE	数量 Q'TY	サービスコード S.C	適用号機 SERIAL NO.	互換性 ICA	代替部品 REPLACEABLE PART 部品番号 PART NO.	数量 Q'TY
01	4510167	O-ﾘﾝｸﾞ	O-RING	4					
33	4510173	ﾌﾗﾝｼﾞ;ｽﾌﾟﾘｯﾄ	FLANGE;SPLIT	8					
34	M340825	ﾎﾞﾙﾄ;ｿｹｯﾄ	BOLT;SOCKET	16					
43	4200426	ﾎｰｽ	HOSE	1					
44	4187347	ﾎｰｽ	HOSE	1					
49	4203131	ﾎｰｽ	HOSE	1					
50	4203132	ﾎｰｽ	HOSE	1					
54	4189619	ｱﾀﾞﾌﾟﾀ;S	ADAPTER;S	1					
54A	4506424	･O-ﾘﾝｸﾞ	･O-RING	1					
55	4189539	ｱﾀﾞﾌﾟﾀ;S	ADAPTER;S	1					
55A	4506424	･O-ﾘﾝｸﾞ	･O-RING	1					
56	4187308	O-ﾘﾝｸﾞ	O-RING	2					
58	4044420	ﾌﾟﾛﾃｸﾀ	PROTECTOR	4					
62	4203161	ﾎｰｽ	HOSE	1					

本体配管(3)
Main Pipings (3)

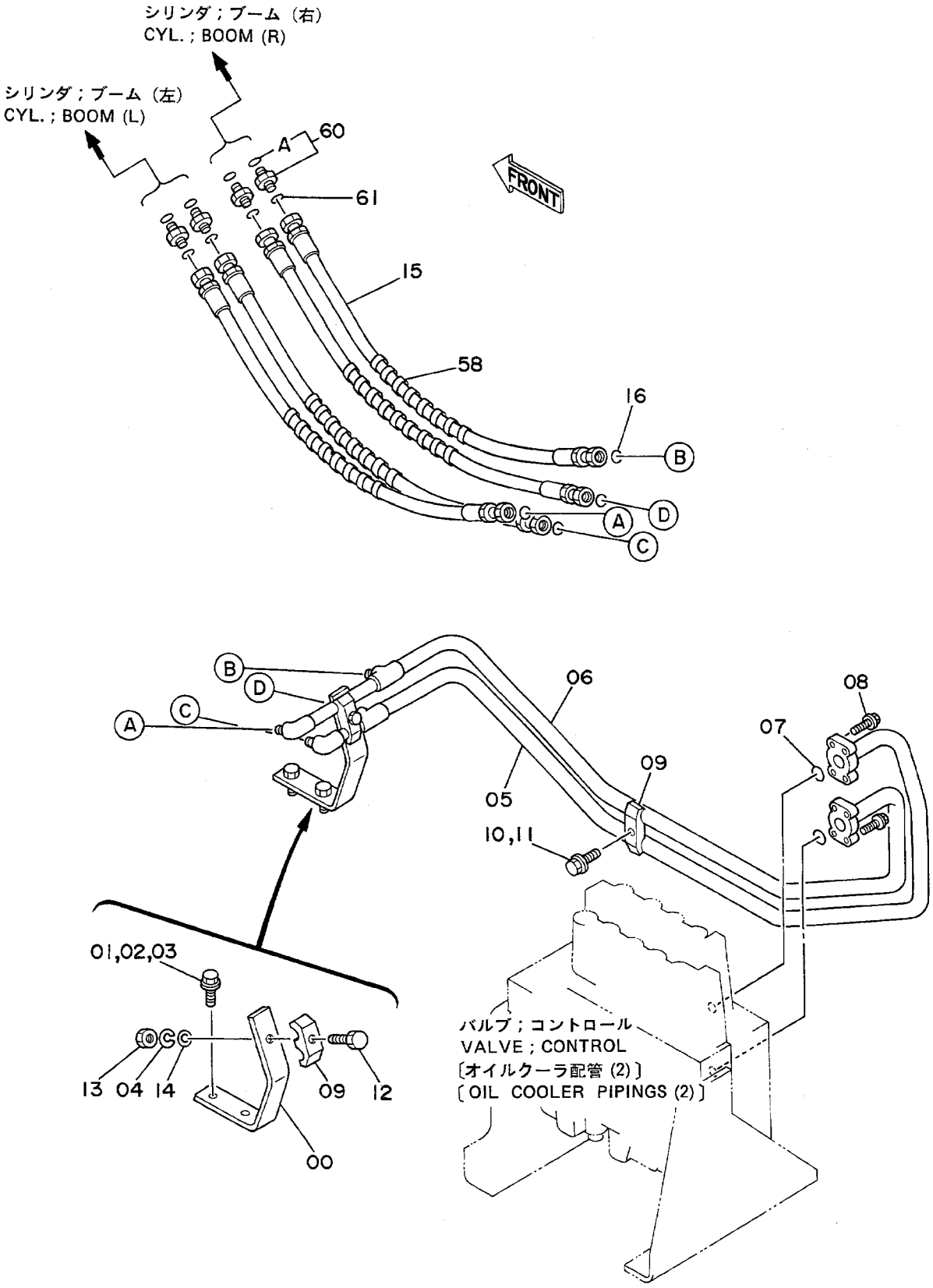

ﾎﾝﾀｲﾊｲｶﾝ (3)
MAIN PIPINGS (3)

15001~

符号 ITEM	部品番号 PART NO.	部品名 PART NAME	or PART NAME CODE	数量 Q'TY	サービスコード S.C	適用号機 SERIAL NO.	互換性 ICA	代替部品 REPLACEABLE PART 部品番号 PART NO.	数量 Q'TY
00	4189137	ｻﾎﾟｰﾄ	SUPPORT	1					
01	J901225	ﾎﾞﾙﾄ	BOLT	2		~ 17428	I	J021225	2
01	J021225	ﾎﾞﾙﾄ;ｾﾑｽ	BOLT;SEMS	2		17429~			
02	A590912	ﾜｯｼｬ;ｽﾌﾟﾘﾝｸﾞ	WASHER;SPRING	2		~ 17428			
03	A590112	ﾜｯｼｬ	WASHER	2		~ 17428			
04	A590912	ﾜｯｼｬ;ｽﾌﾟﾘﾝｸﾞ	WASHER;SPRING	1					
05	8035495	ﾊﾟｲﾌﾟ	PIPE	1					
06	8035496	ﾊﾟｲﾌﾟ	PIPE	1					
07	4506420	O-ﾘﾝｸﾞ	O-RING	2					
08	M340825	ﾎﾞﾙﾄ;ｿｹｯﾄ	BOLT;SOCKET	8					
09	4189858	ｸﾗﾝﾌﾟ;ﾊﾟｲﾌﾟ	CLAMP;PIPE	2					
10	J901250	ﾎﾞﾙﾄ	BOLT	1		~ 17428	I	J011250	1
10	J011250	ﾎﾞﾙﾄ;ｾﾑｽ	BOLT;SEMS	1		17429~			
11	A590912	ﾜｯｼｬ;ｽﾌﾟﾘﾝｸﾞ	WASHER;SPRING	1		~ 17428			
12	J901260	ﾎﾞﾙﾄ	BOLT	1					
13	J950012	ﾅｯﾄ	NUT	1					
14	A590112	ﾜｯｼｬ	WASHER	1					
15	4188986	ﾎｰｽ	HOSE	4					
16	4138938	O-ﾘﾝｸﾞ	O-RING	4					
58	4044420	ﾌﾟﾛﾃｸﾀ	PROTECTOR	4					
60	4189602	ｱﾀﾞﾌﾟﾀ;S	ADAPTER;S	4					
60A	4506418	･O-ﾘﾝｸﾞ	･O-RING	1					
61	4138938	O-ﾘﾝｸﾞ	O-RING	4					

エンジンコントロールレバー (1)
Engine Control Lever (1)

適用号機
Serial No. 15001～15629

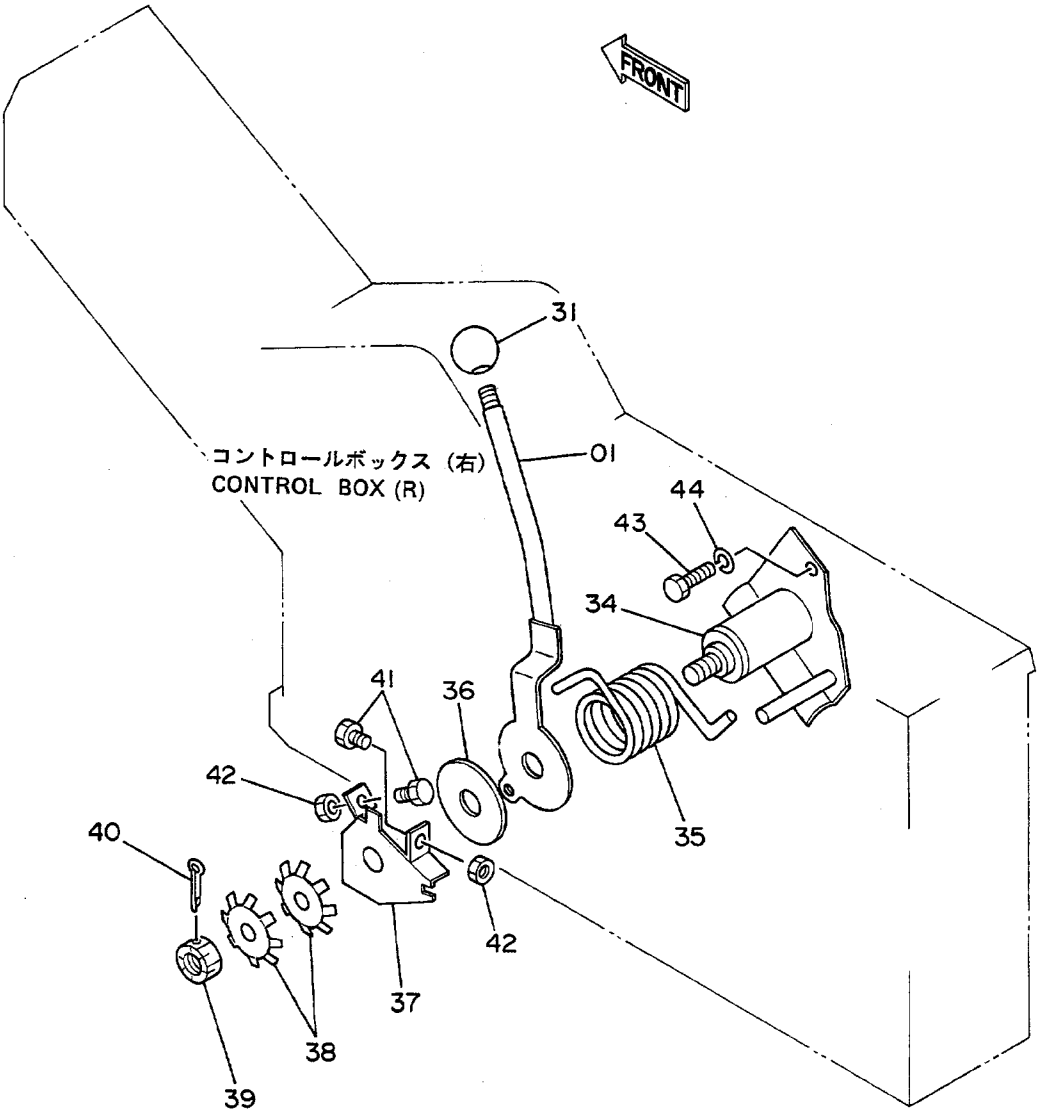

ｴﾝｼﾞﾝｺﾝﾄﾛｰﾙﾚﾊﾞｰ (1)
ENGINE CONTROL LEVER (1)

15001~ 15629

符号 ITEM	部品番号 PART NO.	部品名 PART NAME	or PART NAME CODE	数量 Q'TY	サービスコード S.C	適用号機 SERIAL NO.	互換性 ICA	代替部品 REPLACEABLE PART 部品番号 PART NO.	数量 Q'TY
01~42	9072821	ﾚﾊﾞｰ ｱｯｾﾝ	LEVER ASS'Y	1					
01	8038261	･ﾚﾊﾞｰ	･LEVER	1					
31	4143169	･ｸﾞﾘｯﾌﾟ	･GRIP	1					
34	7017779	･ﾌﾞﾗｹｯﾄ	･BRACKET	1					
35	4197648	･ｽﾌﾟﾘﾝｸﾞ	･SPRING	1					
36	428770	･ﾃﾞｽｸ	･DISC	1					
37	8037497	･ｶﾞｲﾄﾞ	･GUIDE	1					
38	4502974	･ｽﾌﾟﾘﾝｸﾞ;ﾌﾗｯｼｭ	･SPRING;FLUSH	2					
39	M631619	･ﾅｯﾄ;ｷｬｯｽﾙ	･NUT;CASTLE	1					
40	A764032	･ﾋﾟﾝ;ｽﾌﾟﾘｯﾄ	･PIN;SPLIT	1					
41	M261050	･ﾎﾞﾙﾄ	･BOLT	2					
42	J950010	･ﾅｯﾄ	･NUT	2					
43	J900816	ﾎﾞﾙﾄ	BOLT	3					
44	A590908	ﾜｯｼｬ;ｽﾌﾟﾘﾝｸﾞ	WASHER;SPRING	3					

エンジンコントロールレバー (1)
Engine Control Lever (1)

適用号機
Serial No. 15630～18706

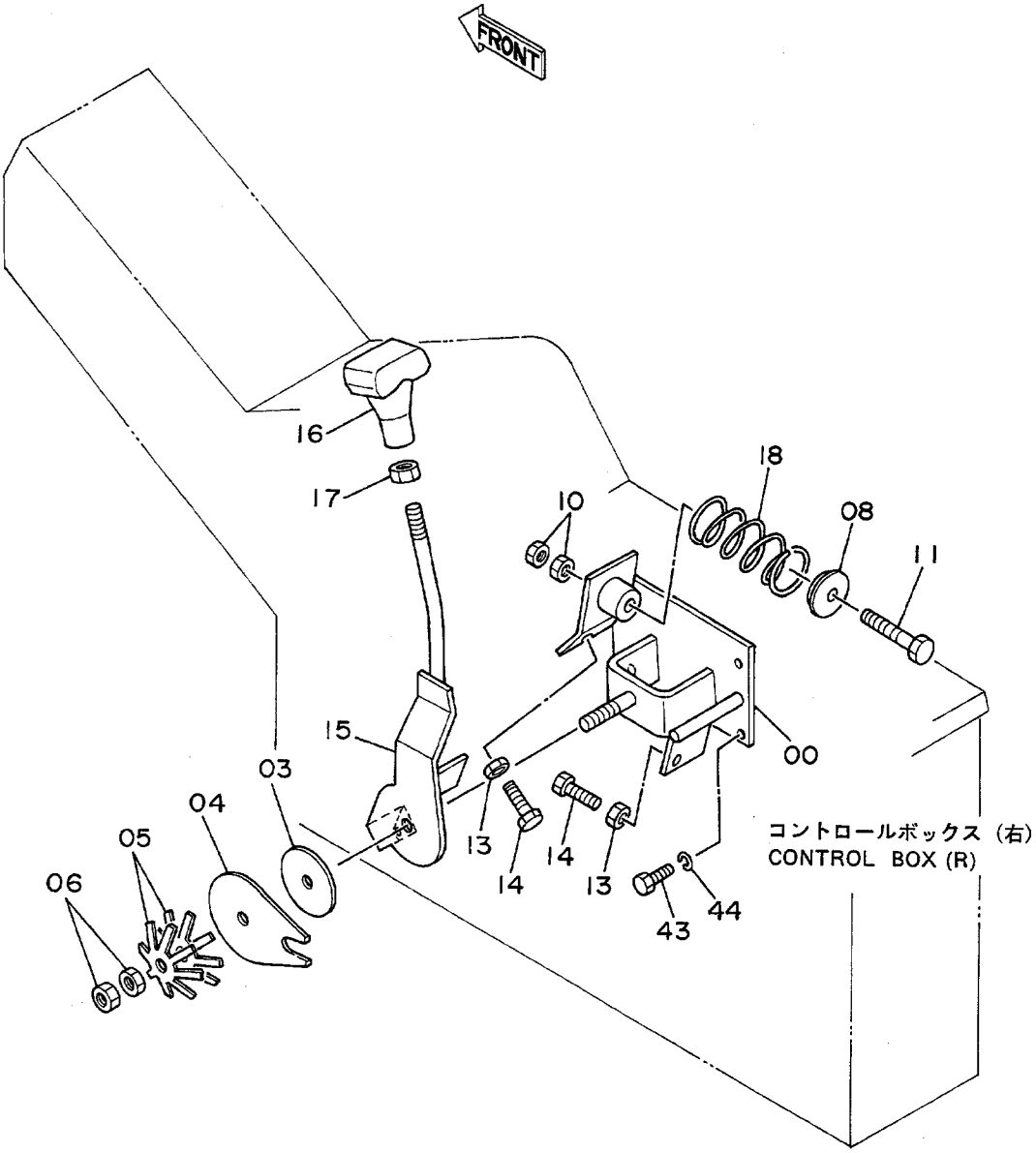

ｴﾝｼﾞﾝｺﾝﾄﾛｰﾙﾚﾊﾞｰ (1)

ENGINE CONTROL LEVER (1)

15630~ 18706

符号 ITEM	部品番号 PART NO.	部品名 PART NAME	or PART NAME CODE	数量 Q'TY	サービスコード S.C	適用号機 SERIAL NO.	互換性 ICA	代替部品 REPLACEABLE PART 部品番号 PART NO.	数量 Q'TY
00~18	9075209	ﾚﾊﾞｰ ｱｯｾﾝ	LEVER ASS'Y	1					
00	7018284	･ﾌﾞﾗｹｯﾄ	･BRACKET	1					
03	4203233	･ﾃﾞｽｸ	･DISC	1					
04	4203232	･ﾌﾟﾚｰﾄ	･PLATE	1					
05	4502974	･ｽﾌﾟﾘﾝｸﾞ;ﾌﾗｯｼｭ	･SPRING;FLUSH	2					
06	J950016	･ﾅｯﾄ	･NUT	2					
08	9727811	･ﾎﾙﾀﾞ;ｽﾌﾟﾘﾝｸﾞ	･HOLDER;SPRING	1					
10	J950010	･ﾅｯﾄ	･NUT	2					
11	M211000	･ﾎﾞﾙﾄ	･BOLT	1		~ 16906	I	4203235	1
11	4203235	･ﾎﾞﾙﾄ	･BOLT	1		16907~			
13	J950010	･ﾅｯﾄ	･NUT	2					
14	M261045	･ﾎﾞﾙﾄ	･BOLT	2					
15	8039701	･ﾚﾊﾞｰ	･LEVER	1					
16	3036292	･ｸﾞﾘｯﾌﾟ	･GRIP	1					
17	4201107	･ﾅｯﾄ	･NUT	1					
18	4189183	･ｽﾌﾟﾘﾝｸﾞ	･SPRING	1		~ 16906	I	4216180	1
18	4216180	･ｽﾌﾟﾘﾝｸﾞ	･SPRING	1		16907~			
43	J900816	ﾎﾞﾙﾄ	BOLT	3					
44	A590908	ﾜｯｼｬ;ｽﾌﾟﾘﾝｸﾞ	WASHER;SPRING	3					

エンジンコントロールレバー (1)
Engine Control Lever (1)

適用号機
Serial No. 18707～

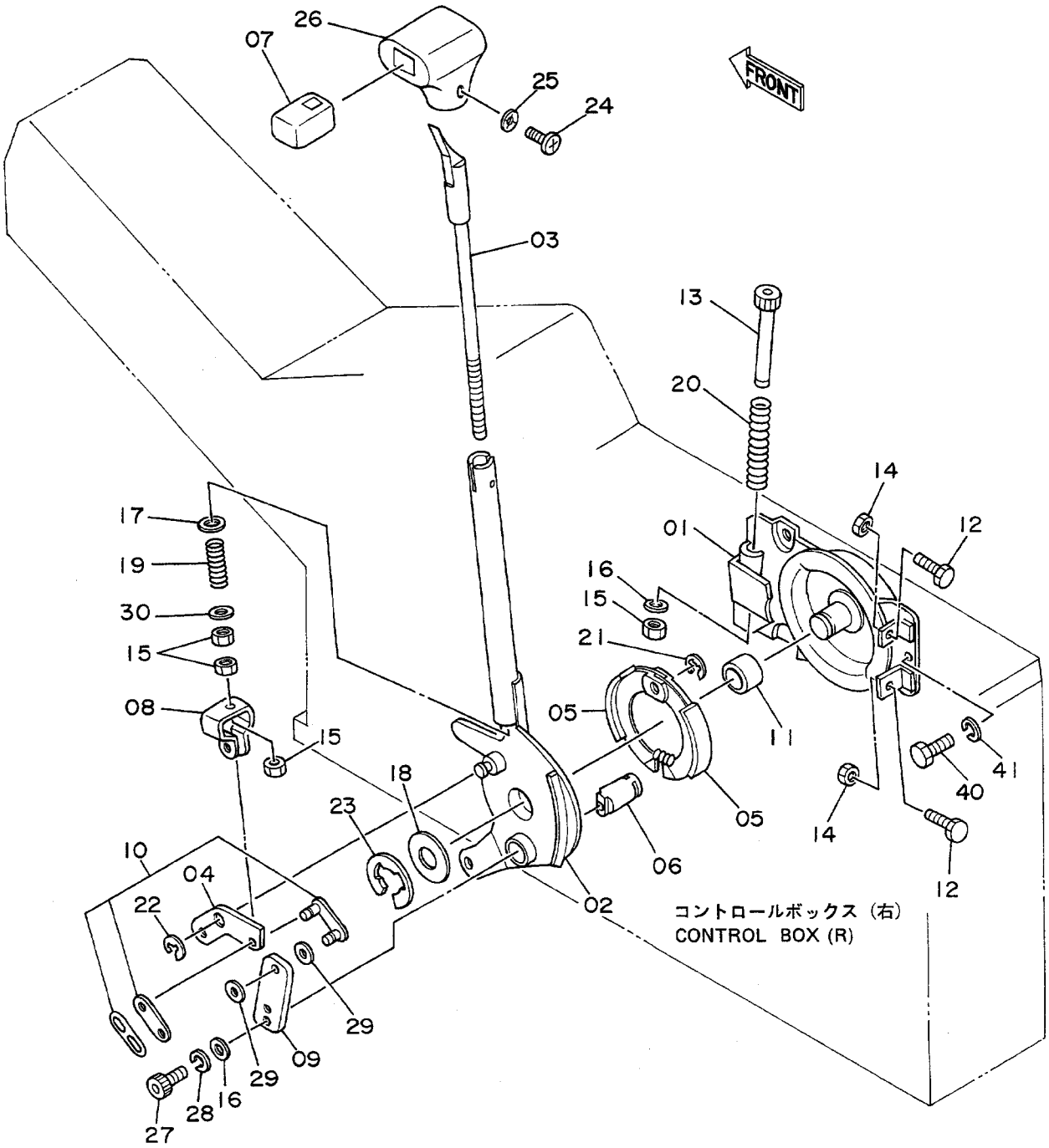

ｴﾝｼﾞﾝｺﾝﾄﾛｰﾙﾚﾊﾞｰ (1)

ENGINE CONTROL LEVER (1)

18707~

符号 ITEM	部品番号 PART NO.	部品名 PART NAME	or PART NAME CODE	数量 Q'TY	サービスコード S.C	適用号機 SERIAL NO.	互換性 ICA	代替部品 REPLACEABLE PART 部品番号 PART NO.	数量 Q'TY
01~30	4232394	ﾚﾊﾞｰ ｱｯｾﾝ	LEVER ASS'Y	1					
01	4241146	･ﾌﾟﾚｰﾄ	･PLATE	1					
02	4241147	･ﾚﾊﾞｰ	･LEVER	1					
03	4241148	･ﾚﾊﾞｰ	･LEVER	1					
04	4241149	･ﾘﾝｸ	･LINK	1					
05	4241150	･ｼｭｰ;ﾌﾞﾚｰｷ	･SHOE;BRAKE	2					
06	4241151	･ｶﾑ;ﾌﾞﾚｰｷ	･CAM;BRAKE	1					
07	4241152	･ﾎﾞﾀﾝ	･BUTTON	1					
08	4241153	･ﾀｰﾝﾊﾞｯｸﾙ	･TURNBUCKLE	1					
09	4241154	･ﾚﾊﾞｰ;ﾌﾞﾚｰｷ	･LEVER;BRAKE	1					
10	4241155	･ﾁｪｰﾝ	･CHAIN	1					
11	4241156	･ﾌﾞｯｼﾝｸﾞ	･BUSHING	1					
12	4241304	･ﾎﾞﾙﾄ	･BOLT	2					
13	4241157	･ﾎﾞﾙﾄ	･BOLT	1					
14	M500807	･ﾅｯﾄ	･NUT	2					
15	4045245	･ﾅｯﾄ;U	･NUT;U	4					
16	A590106	･ﾜｯｼｬ	･WASHER	2					
17	A590108	･ﾜｯｼｬ	･WASHER	1					
18	A590120	･ﾜｯｼｬ	･WASHER	1					
19	4241158	･ｽﾌﾟﾘﾝｸﾞ	･SPRING	1					
20	4241159	･ｽﾌﾟﾘﾝｸﾞ	･SPRING	1					
21	4241160	･ﾘﾝｸﾞ;ﾘﾃｲﾆﾝｸﾞ	･RING;RETAINING	1					
22	4241161	･ﾘﾝｸﾞ;ﾘﾃｲﾆﾝｸﾞ	･RING;RETAINING	1					
23	4241162	･ﾘﾝｸﾞ;ﾘﾃｲﾆﾝｸﾞ	･RING;RETAINING	1					
24	4241163	･ｽｸﾘｭ	･SCREW	1					
25	4241164	･ﾜｯｼｬ	･WASHER	1					
26	4241165	･ﾉﾌﾞ	･KNOB	1					
27	M340610	･ﾎﾞﾙﾄ;ｿｹｯﾄ	･BOLT;SOCKET	1					
28	A590906	･ﾜｯｼｬ;ｽﾌﾟﾘﾝｸﾞ	･WASHER;SPRING	1					
29	4241166	･ｽﾍﾟｰｻ	･SPACER	2					
30	4241167	･ﾜｯｼｬ	･WASHER	1					
40	J900816	ﾎﾞﾙﾄ	BOLT	3					
41	A590908	ﾜｯｼｬ;ｽﾌﾟﾘﾝｸﾞ	WASHER;SPRING	3					

エンジンコントロールレバー (2) 〈SDX〉
Engine Control Lever (2) 〈SDX〉

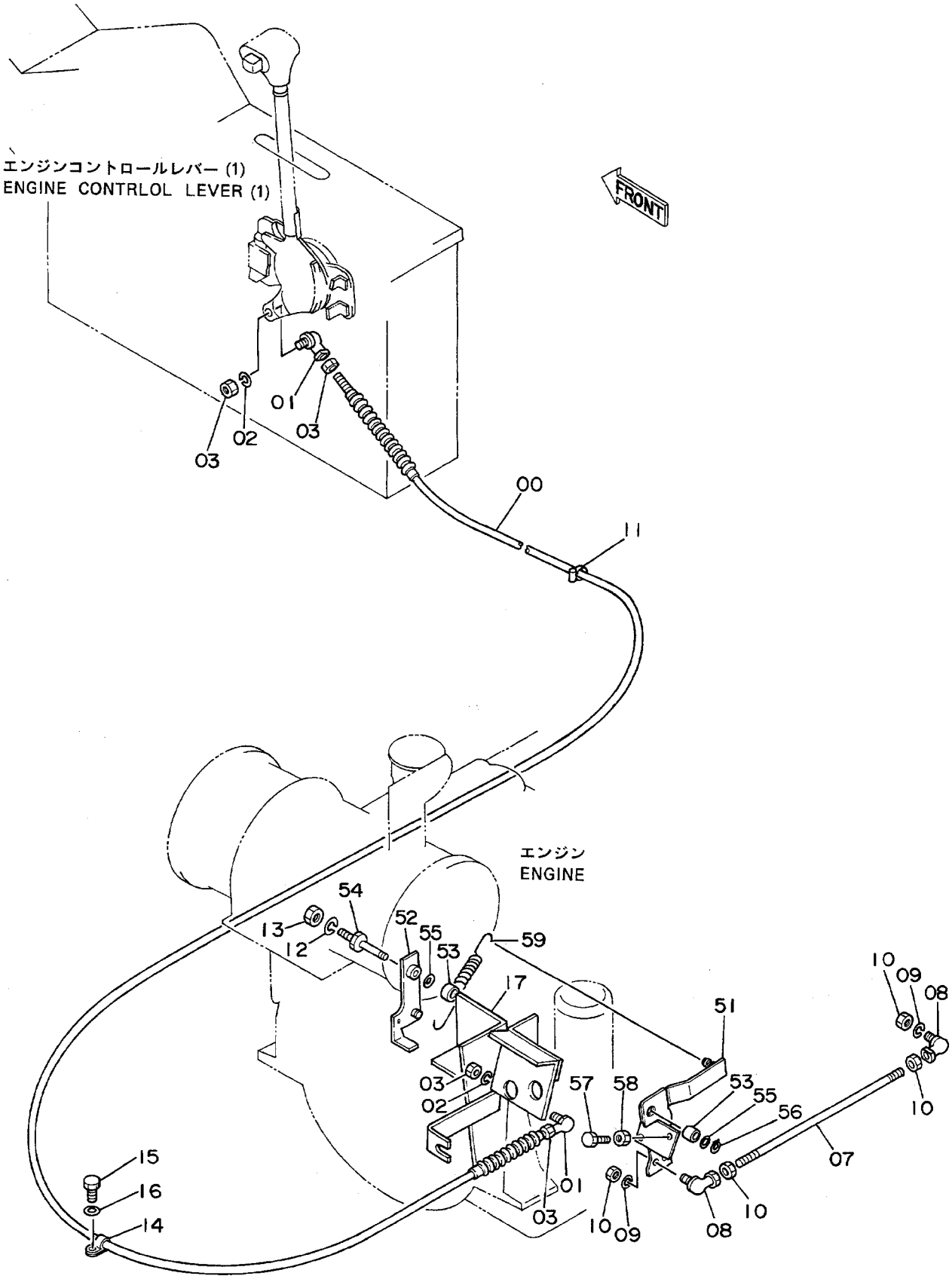

ｴﾝｼﾞﾝｺﾝﾄﾛｰﾙﾚﾊﾞｰ (2) <SDX>

ENGINE CONTROL LEVER (2) <SDX>

15001~

符号 ITEM	部品番号 PART NO.	部品名 PART NAME	or PART NAME CODE	数量 Q'TY	サービスコード S.C	適用号機 SERIAL NO.	互換性 ICA	代替部品 REPLACEABLE PART 部品番号 PART NO.	数量 Q'TY
00	4093764	ｹｰﾌﾞﾙ;ｺﾝﾄﾛｰﾙ	CABLE;CONTROL	1					
01	4056016	ｼﾞｮｲﾝﾄ;ﾎﾞｰﾙ	JOINT;BALL	2					
02	A590905	ﾜｯｼｬ;ｽﾌﾟﾘﾝｸﾞ	WASHER;SPRING	2					
03	M500504	ﾅｯﾄ	NUT	4					
07	4188757	ﾛｯﾄﾞ	ROD	1					
08	4056017	ｼﾞｮｲﾝﾄ;ﾎﾞｰﾙ	JOINT;BALL	2					
09	A590906	ﾜｯｼｬ;ｽﾌﾟﾘﾝｸﾞ	WASHER;SPRING	2					
10	M500605	ﾅｯﾄ	NUT	4					
11	4055312	ｸﾘｯﾌﾟ	CLIP	1					
12	A590914	ﾜｯｼｬ;ｽﾌﾟﾘﾝｸﾞ	WASHER;SPRING	1					
13	J952014	ﾅｯﾄ	NUT	1					
14	4000853	ｸﾘｯﾌﾟ;ﾊﾟｲﾌﾟ	CLIP;PIPE	1		~ 15329	I	4085447	1
14	4085447	ｸﾗﾝﾌﾟ	CLAMP	1		15330~			
15	J900612	ﾎﾞﾙﾄ	BOLT	1					
16	A590906	ﾜｯｼｬ;ｽﾌﾟﾘﾝｸﾞ	WASHER;SPRING	1					
17	7018260	ﾌﾞﾗｹｯﾄ	BRACKET	1					
51	7018259	ﾚﾊﾞｰ	LEVER	1					
52	8038497	ﾚﾊﾞｰ	LEVER	1		~ 18866	I	8044341	1
52	8044341	ﾚﾊﾞｰ	LEVER	1		18867~			
53	4173387	ﾌﾞｯｼﾝｸﾞ	BUSHING	2					
54	4188374	ﾋﾟﾝ	PIN	1					
55	A590114	ﾜｯｼｬ	WASHER	2					
56	991337	ﾘﾝｸﾞ;ﾘﾃｲﾆﾝｸﾞ	RING;RETAINING	1					
57	4188376	ｱｼﾞｬｽﾀ	ADJUSTER	2					
58	4122395	ﾅｯﾄ	NUT	2					
59	4188375	ｽﾌﾟﾘﾝｸﾞ;ﾃﾝｼｮﾝ	SPRING;TENSION	1		~ 16866			
59	4216154	ｽﾌﾟﾘﾝｸﾞ;ﾃﾝｼｮﾝ	SPRING;TENSION	1		16867~			

エンジンコントロールレバー (2) 〈DX〉
Engine Control Lever (2) 〈DX〉

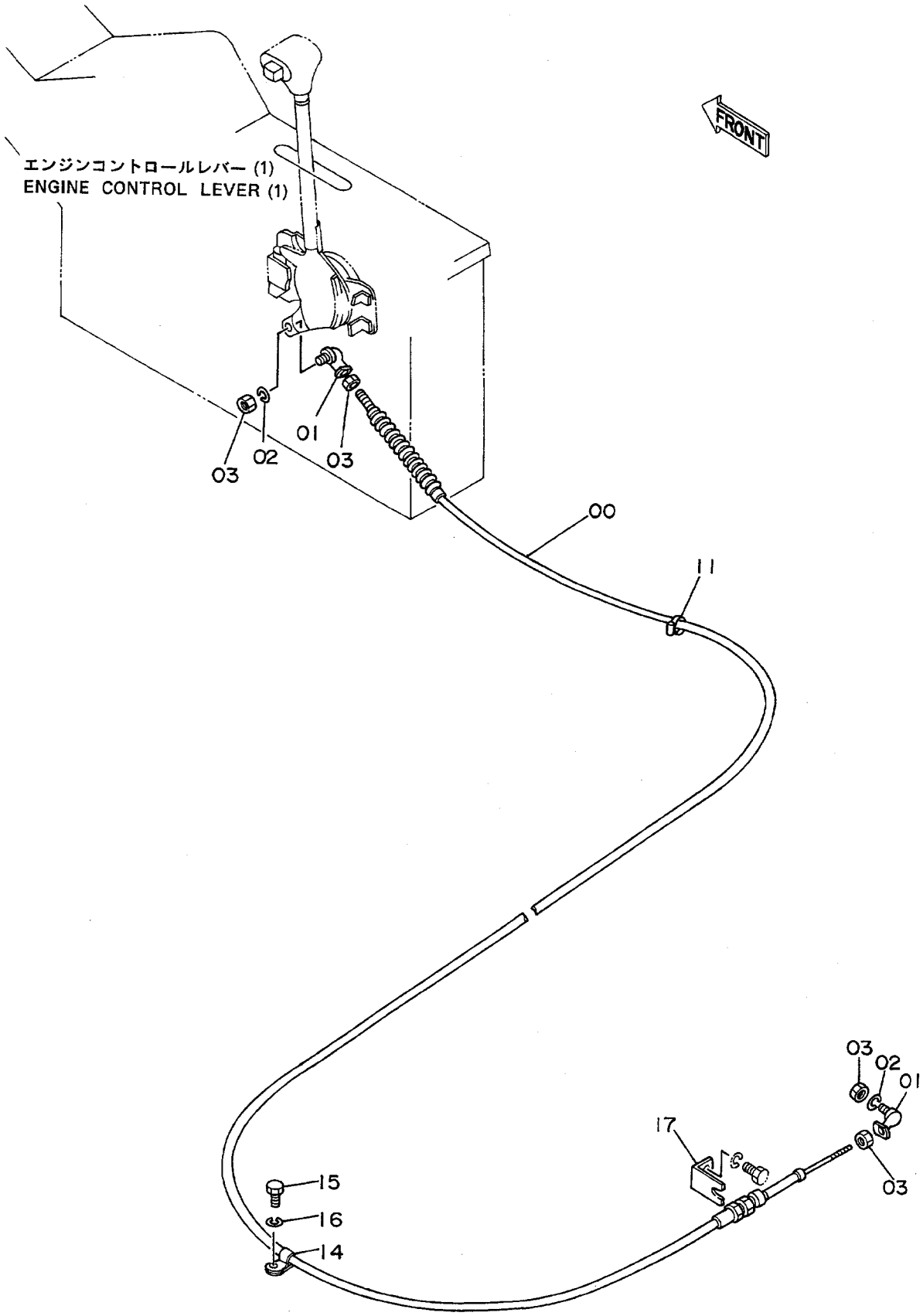

ｴﾝｼﾞﾝｺﾝﾄﾛｰﾙﾚﾊﾞｰ (2) <DX>
ENGINE CONTROL LEVER (2) <DX>

15001~

符号 ITEM	部品番号 PART NO.	部品名 PART NAME	or PART NAME CODE	数量 Q'TY	サービスコード S.C	適用号機 SERIAL NO.	互換性 ICA	代替部品 REPLACEABLE PART 部品番号 PART NO.	数量 Q'TY
00	4053233	ｹｰﾌﾞﾙ;ｺﾝﾄﾛｰﾙ	CABLE;CONTROL	1					
01	4056016	ｼﾞｮｲﾝﾄ;ﾎﾞｰﾙ	JOINT;BALL	2					
02	A590905	ﾜｯｼｬ;ｽﾌﾟﾘﾝｸﾞ	WASHER;SPRING	2					
03	M500504	ﾅｯﾄ	NUT	4					
11	4055312	ｸﾘｯﾌﾟ	CLIP	1					
14	4000853	ｸﾘｯﾌﾟ;ﾊﾟｲﾌﾟ	CLIP;PIPE	1		~ 15329	I	4085447	1
14	4085447	ｸﾗﾝﾌﾟ	CLAMP	1		15330~			
15	J900612	ﾎﾞﾙﾄ	BOLT	1					
16	A590906	ﾜｯｼｬ;ｽﾌﾟﾘﾝｸﾞ	WASHER;SPRING	1					
17	9724736	ﾌﾞﾗｹｯﾄ	BRACKET	1					

操作レバー (1)
Control Lever (1)

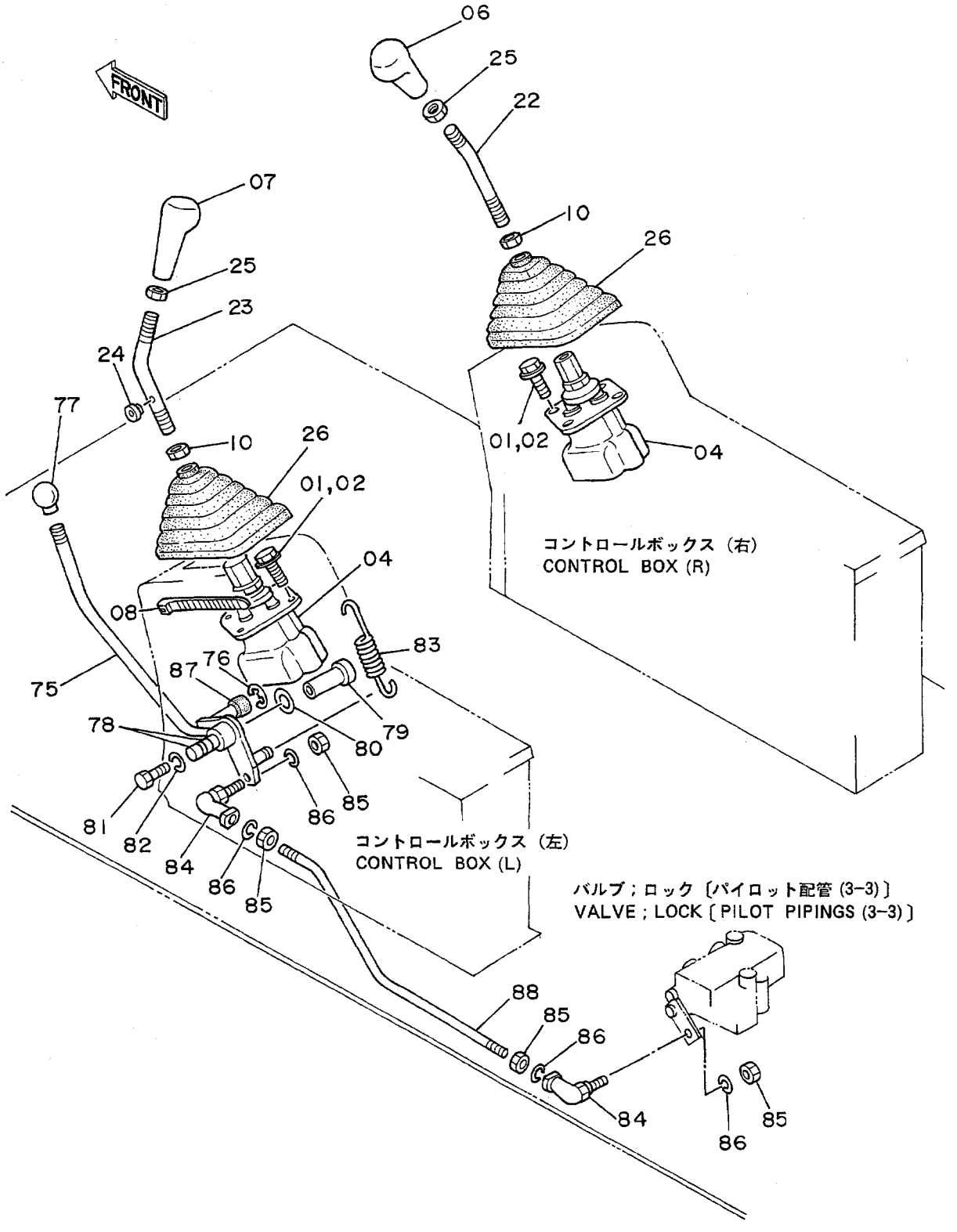

ｿｰｻﾚﾊﾞｰ (1)
CONTROL LEVER (1)

15001~

符号 ITEM	部品番号 PART NO.	部品名 PART NAME	or PART NAME CODE	数量 Q'TY	サービスコード S.C	適用号機 SERIAL NO.	互換性 ICA	代替部品 REPLACEABLE PART 部品番号 PART NO.	数量 Q'TY
01	J900616	ﾎﾞﾙﾄ	BOLT	8		~D87/10	I	J010616	8
01	J010616	ﾎﾞﾙﾄ;ｾﾑｽ	BOLT;SEMS	8		D87/11~			
02	A590906	ﾜｯｼｬ;ｽﾌﾟﾘﾝｸﾞ	WASHER;SPRING	8		~D87/10			
04	9071984	ﾊﾞﾙﾌﾞ;ﾊﾟｲﾛｯﾄ	VALVE;PILOT	2	H	~D90/06	Y	9107499	2
04	9107499	ﾊﾞﾙﾌﾞ;ﾊﾟｲﾛｯﾄ	VALVE;PILOT	2	#	D90/07~			
06	4196693	ｸﾞﾘｯﾌﾟ	GRIP	1					
07	4196694	ｸﾞﾘｯﾌﾟ	GRIP	1					
08	4055311	ｸﾘｯﾌﾟ	CLIP	1					
10	J950014	ﾅｯﾄ	NUT	2					
22	8038793	ﾚﾊﾞｰ	LEVER	1					
23	8038794	ﾚﾊﾞｰ	LEVER	1					
24	487081	ﾌﾞｯｼﾝｸﾞ;ﾗﾊﾞｰ	BUSHING;RUBBER	1					
25	4201107	ﾅｯﾄ	NUT	2					
26	2024493	ﾌﾞｰﾂ	BOOT	2					
75	8038105	ﾚﾊﾞｰ	LEVER	1					
76	4200809	ﾘﾝｸﾞ;ﾘﾃｲﾆﾝｸﾞ	RING;RETAINING	1					
77	4143169	ｸﾞﾘｯﾌﾟ	GRIP	1					
78	4063694	ﾍﾞｱﾘﾝｸﾞ;ﾆｰﾄﾞﾙ	BRG.;NEEDLE	2					
79	4191973	ﾋﾟﾝ	PIN	1					
80	A590116	ﾜｯｼｬ	WASHER	1					
81	J901014	ﾎﾞﾙﾄ	BOLT	1					
82	A590110	ﾜｯｼｬ	WASHER	1					
83	4189184	ｽﾌﾟﾘﾝｸﾞ;ﾃﾝｼｮﾝ	SPRING;TENSION	1					
84	4056018	ｼﾞｮｲﾝﾄ;ﾎﾞｰﾙ	JOINT;BALL	2					
85	M500807	ﾅｯﾄ	NUT	4					
86	A590908	ﾜｯｼｬ;ｽﾌﾟﾘﾝｸﾞ	WASHER;SPRING	4					
87	4203482	ﾗﾊﾞｰ;ｸｯｼｮﾝ	RUBBER;CUSHION	1					
88	4203707	ﾛｯﾄﾞ	ROD	1					

操作レバー (2) 〈SDX〉
Control Lever (2) 〈SDX〉

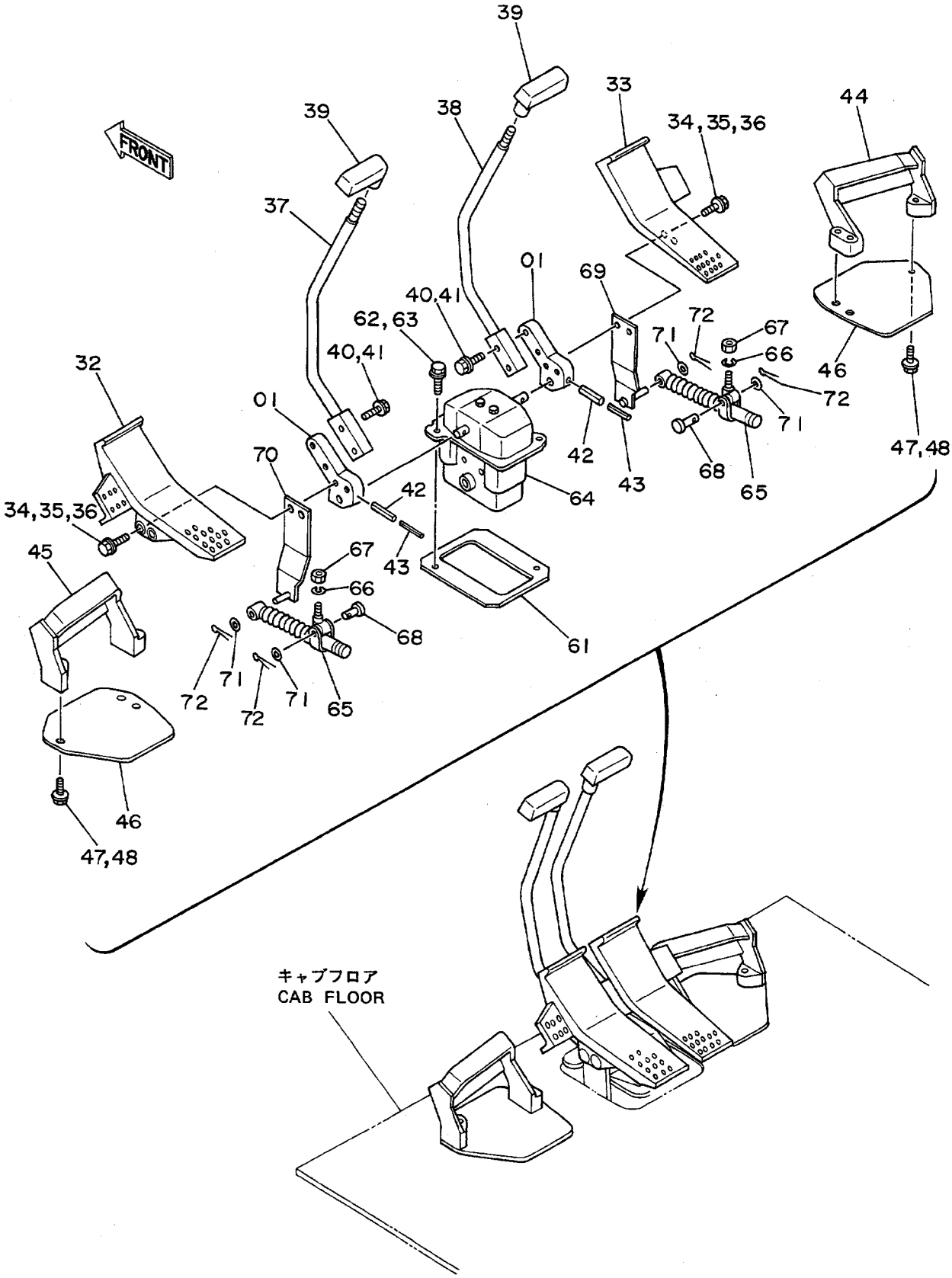

ｿｰｻﾚﾊﾞｰ (2) <SDX>
CONTROL LEVER (2) <SDX>

15001~

符号 ITEM	部品番号 PART NO.	部品名 PART NAME	or PART NAME CODE	数量 Q'TY	サービスコード S.C	適用号機 SERIAL NO.	互換性 ICA	代替部品 REPLACEABLE PART 部品番号 PART NO.	数量 Q'TY
01	4204996	ﾌﾞﾗｹｯﾄ	BRACKET	2					
32	1011309	ﾍﾟﾀﾞﾙ (ﾋﾀﾞﾘ)	PEDAL (L)	1		~ 19457	T	1012156	1
,								J021040	2
32	1012156	ﾍﾟﾀﾞﾙ (ﾋﾀﾞﾘ)	PEDAL (L)	1		19458~			
33	1011308	ﾍﾟﾀﾞﾙ (ﾐｷﾞ)	PEDAL (R)	1		~ 19457	T	1012155	1
,								J021040	2
33	1012155	ﾍﾟﾀﾞﾙ (ﾐｷﾞ)	PEDAL (R)	1		19458~			
34	J901030	ﾎﾞﾙﾄ	BOLT	4		~D87/10	I	J021030	4
34	J021030	ﾎﾞﾙﾄ;ｾﾑｽ	BOLT;SEMS	4		D87/11~ 19457			
34	J021040	ﾎﾞﾙﾄ;ｾﾑｽ	BOLT;SEMS	4		19458~			
35	A590910	ﾜｯｼｬ;ｽﾌﾟﾘﾝｸﾞ	WASHER;SPRING	4		~D87/10			
36	A590110	ﾜｯｼｬ	WASHER	4		~D87/10			
37	8036783	ﾚﾊﾞｰ	LEVER	1					
38	8036784	ﾚﾊﾞｰ	LEVER	1					
39	4204810	ｸﾞﾘｯﾌﾟ	GRIP	2					
40	J901040	ﾎﾞﾙﾄ	BOLT	4		~D87/10	I	J011040	4
40	J011040	ﾎﾞﾙﾄ;ｾﾑｽ	BOLT;SEMS	4		D87/11~			
41	A590910	ﾜｯｼｬ;ｽﾌﾟﾘﾝｸﾞ	WASHER;SPRING	4		~D87/10			
42	4205317	ﾋﾟﾝ;ｽﾌﾟﾘﾝｸﾞ	PIN;SPRING	2					
43	4205318	ﾋﾟﾝ;ｽﾌﾟﾘﾝｸﾞ	PIN;SPRING	2					
44	2024630	ﾚｽﾄ;ﾌｰﾄ	REST;FOOT	1					
45	2024629	ﾚｽﾄ;ﾌｰﾄ	REST;FOOT	1					
46	4191971	ｶﾊﾞｰ	COVER	2					
47	J901030	ﾎﾞﾙﾄ	BOLT	6		~D87/10	I	J011030	6
47	J011030	ﾎﾞﾙﾄ;ｾﾑｽ	BOLT;SEMS	6		D87/11~			
48	A590910	ﾜｯｼｬ;ｽﾌﾟﾘﾝｸﾞ	WASHER;SPRING	6		~D87/10			
61	4191969	ﾌﾟﾚｰﾄ	PLATE	1					
62	J901035	ﾎﾞﾙﾄ	BOLT	2		~D87/10	I	J011035	2
62	J011035	ﾎﾞﾙﾄ;ｾﾑｽ	BOLT;SEMS	2		D87/11~ 20963			
62	J021040	ﾎﾞﾙﾄ;ｾﾑｽ	BOLT;SEMS	2		20964~			
63	A590910	ﾜｯｼｬ;ｽﾌﾟﾘﾝｸﾞ	WASHER;SPRING	2		~D87/10			
64	9071983	ﾊﾞﾙﾌﾞ;ﾊﾟｲﾛｯﾄ	VALVE;PILOT	1	H				
65	4204959	ﾀﾞﾝﾊﾟ	DAMPER	2					
66	A590908	ﾜｯｼｬ;ｽﾌﾟﾘﾝｸﾞ	WASHER;SPRING	2					
67	M500807	ﾅｯﾄ	NUT	2					
68	4044928	ﾋﾟﾝ	PIN	2					
69	9728053	ﾌﾞﾗｹｯﾄ	BRACKET	1					
70	9728065	ﾌﾞﾗｹｯﾄ	BRACKET	1					
71	A590108	ﾜｯｼｬ	WASHER	4					
72	4022697	ﾋﾟﾝ;ﾛｯｸ	PIN;LOCK	4					

操作レバー (2) 〈DX〉
Control Lever (2) 〈DX〉

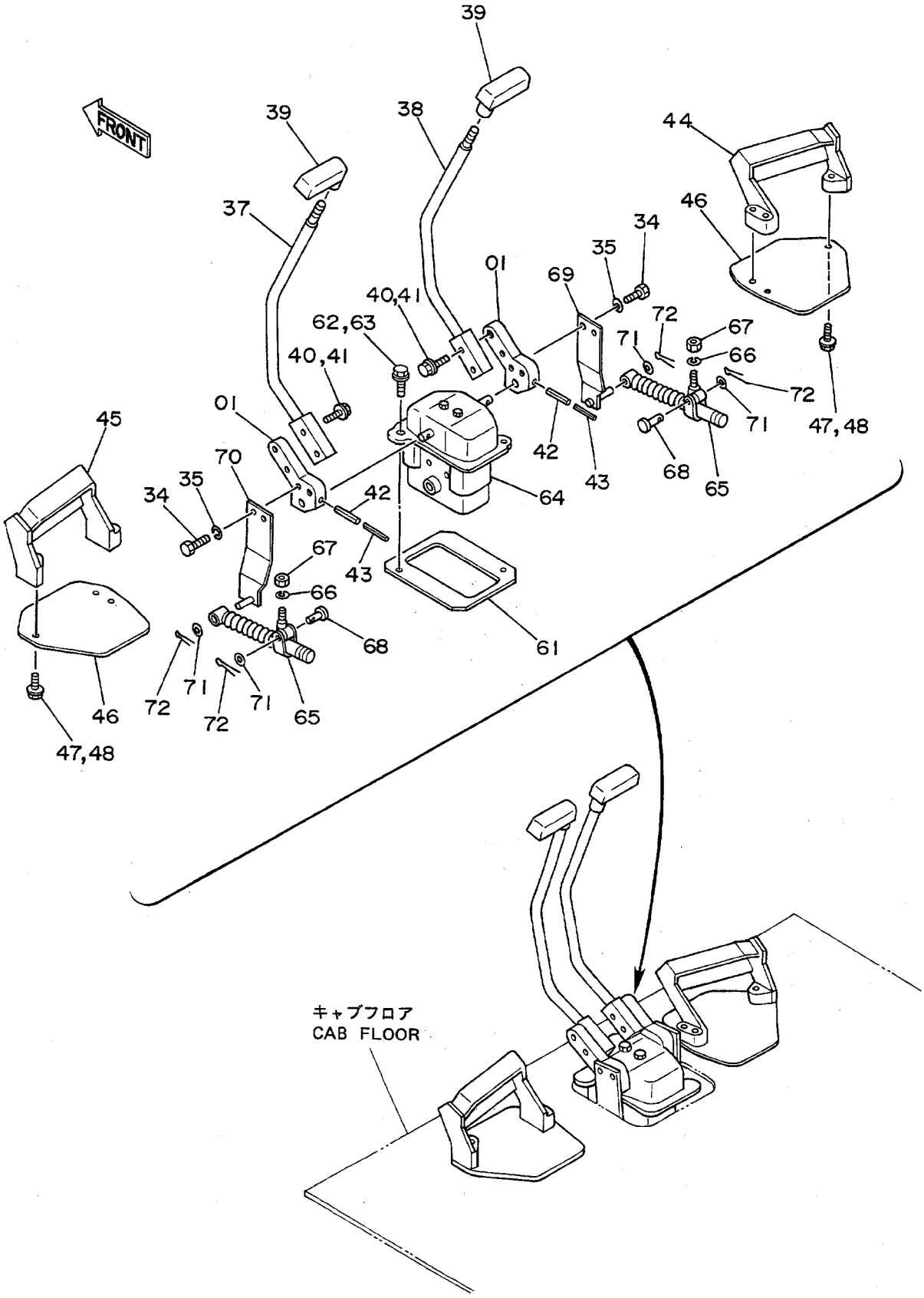

ｿｰｻﾚﾊﾞｰ (2) <DX>
CONTROL LEVER (2) <DX>

15001~

符号 ITEM	部品番号 PART NO.	部品名 PART NAME	or PART NAME CODE	数量 Q'TY	サービスコード S.C	適用号機 SERIAL NO.	互換性 ICA	代替部品 REPLACEABLE PART 部品番号 PART NO.	数量 Q'TY
01	4204996	ﾌﾞﾗｹｯﾄ	BRACKET	2					
34	J901018	ﾎﾞﾙﾄ	BOLT	4					
35	A590910	ﾜｯｼｬ;ｽﾌﾟﾘﾝｸﾞ	WASHER;SPRING	4					
37	8036783	ﾚﾊﾞｰ	LEVER	1					
38	8036784	ﾚﾊﾞｰ	LEVER	1					
39	4204810	ｸﾞﾘｯﾌﾟ	GRIP	2					
40	J901040	ﾎﾞﾙﾄ	BOLT	4		~D87/10	I	J011040	4
40	J011040	ﾎﾞﾙﾄ;ｾﾑｽ	BOLT;SEMS	4		D87/11~			
41	A590910	ﾜｯｼｬ;ｽﾌﾟﾘﾝｸﾞ	WASHER;SPRING	4		~D87/10			
42	4205317	ﾋﾟﾝ;ｽﾌﾟﾘﾝｸﾞ	PIN;SPRING	2					
43	4205318	ﾋﾟﾝ;ｽﾌﾟﾘﾝｸﾞ	PIN;SPRING	2					
44	2024630	ﾚｽﾄ;ﾌｰﾄ	REST;FOOT	1					
45	2024629	ﾚｽﾄ;ﾌｰﾄ	REST;FOOT	1					
46	4191971	ｶﾊﾞｰ	COVER	2					
47	J901030	ﾎﾞﾙﾄ	BOLT	6		~D87/10	I	J011030	6
47	J011030	ﾎﾞﾙﾄ;ｾﾑｽ	BOLT;SEMS	6		D87/11~			
48	A590910	ﾜｯｼｬ;ｽﾌﾟﾘﾝｸﾞ	WASHER;SPRING	6		~D87/10			
61	4191969	ﾌﾟﾚｰﾄ	PLATE	1					
62	J901035	ﾎﾞﾙﾄ	BOLT	2		~D87/10	I	J011035	2
62	J011035	ﾎﾞﾙﾄ;ｾﾑｽ	BOLT;SEMS	2		D87/11~ 20963			
62	J021040	ﾎﾞﾙﾄ;ｾﾑｽ	BOLT;SEMS	2		20964~			
63	A590910	ﾜｯｼｬ;ｽﾌﾟﾘﾝｸﾞ	WASHER;SPRING	2		~D87/10			
64	9071983	ﾊﾞﾙﾌﾞ;ﾊﾟｲﾛｯﾄ	VALVE;PILOT	1	H				
65	4204959	ﾀﾞﾝﾊﾟ	DAMPER	2					
66	A590908	ﾜｯｼｬ;ｽﾌﾟﾘﾝｸﾞ	WASHER;SPRING	2					
67	M500807	ﾅｯﾄ	NUT	2					
68	4044928	ﾋﾟﾝ	PIN	2					
69	9728053	ﾌﾞﾗｹｯﾄ	BRACKET	1					
70	9728065	ﾌﾞﾗｹｯﾄ	BRACKET	1					
71	A590108	ﾜｯｼｬ	WASHER	4					
72	4022697	ﾋﾟﾝ;ﾛｯｸ	PIN;LOCK	4					

パイロット配管 (1) 〈SDX〉
Pilot Pipings (1) 〈SDX〉

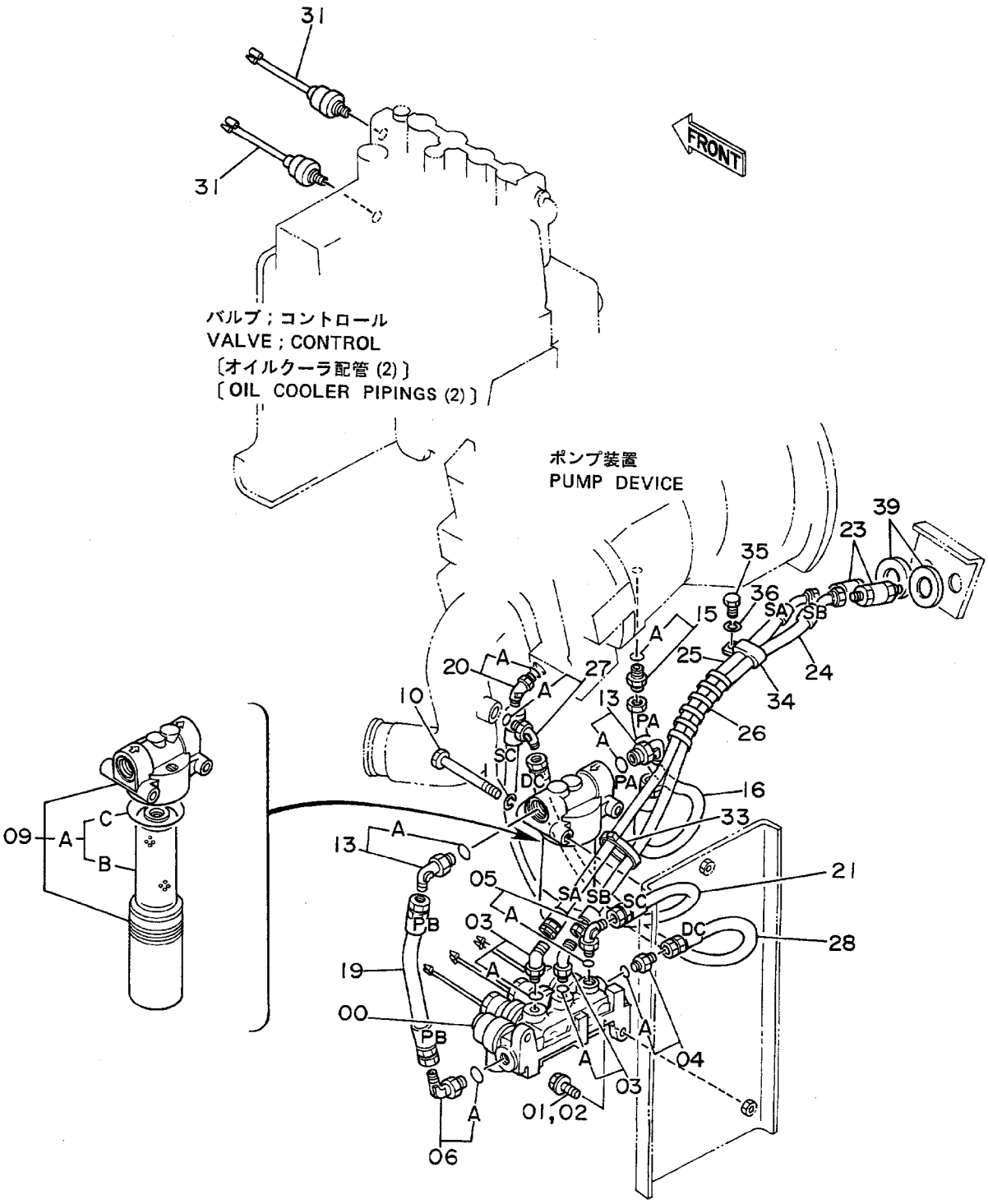

ﾊﾟｲﾛｯﾄﾊｲｶﾝ (1) <SDX>
PILOT PIPINGS (1) <SDX>

15001~

符号 ITEM	部品番号 PART NO.	部品名 PART NAME	or PART NAME CODE	数量 Q'TY	サービスコード S.C	適用号機 SERIAL NO.	互換性 ICA	代替部品 REPLACEABLE PART 部品番号 PART NO.	数量 Q'TY
00	4196411	ﾊﾞﾙﾌﾞ;ｿﾚﾉｲﾄﾞ	VALVE;SOLENOID	1	H				
01	J901030	ﾎﾞﾙﾄ	BOLT	2		~ 17428	I	J011030	2
01	J011030	ﾎﾞﾙﾄ;ｾﾑｽ	BOLT;SEMS	2		17429~			
02	A590910	ﾜｯｼｬ;ｽﾌﾟﾘﾝｸﾞ	WASHER;SPRING	2		~ 17428			
03	4193826	ｴﾙﾎﾞ;S	ELBOW;S	2					
03A	957366	･O-ﾘﾝｸﾞ	･O-RING	1					
04	4200465	ｱﾀﾞﾌﾟﾀ;S	ADAPTER;S	1					
04A	957366	･O-ﾘﾝｸﾞ	･O-RING	1					
05	4154670	ｴﾙﾎﾞ;S	ELBOW;S	1					
05A	957366	･O-ﾘﾝｸﾞ	･O-RING	1					
06	4200471	ｴﾙﾎﾞ;S	ELBOW;S	1					
06A	4506418	･O-ﾘﾝｸﾞ	･O-RING	1					
09	4191300	ﾌｨﾙﾀ;ｵｲﾙ	FILTER;OIL	1					
09A	4207841	･ｴﾚﾒﾝﾄ;ｵｲﾙ	･ELEMENT;OIL	1					
09B	4191301	･･ｴﾚﾒﾝﾄ;ｵｲﾙ	･･ELEMENT;OIL	1					
09C	A811065	･･O-ﾘﾝｸﾞ	･･O-RING	1					
10	J901000	ﾎﾞﾙﾄ	BOLT	2					
11	A590910	ﾜｯｼｬ;ｽﾌﾟﾘﾝｸﾞ	WASHER;SPRING	2					
13	4200471	ｴﾙﾎﾞ;S	ELBOW;S	2					
13A	4506418	･O-ﾘﾝｸﾞ	･O-RING	1					
15	4200466	ｱﾀﾞﾌﾟﾀ;S	ADAPTER;S	1					
15A	4509180	･O-ﾘﾝｸﾞ	･O-RING	1					
16	4200491	ﾎｰｽ (PA)	HOSE (PA)	1					
19	4204174	ﾎｰｽ (PB)	HOSE (PB)	1					
20	4193826	ｴﾙﾎﾞ;S	ELBOW;S	1					
20A	957366	･O-ﾘﾝｸﾞ	･O-RING	1					
21	4200493	ﾎｰｽ (SC)	HOSE (SC)	1					
23	4187914	ｼﾘﾝﾀﾞ	CYL.	2					
24	4200494	ﾎｰｽ (SB)	HOSE (SB)	1					
25	4200495	ﾎｰｽ (SA)	HOSE (SA)	1					
26	4044420	ﾌﾟﾛﾃｸﾀ	PROTECTOR	1					
27	4154670	ｴﾙﾎﾞ;S	ELBOW;S	1					
27A	957366	･O-ﾘﾝｸﾞ	･O-RING	1					
28	4200496	ﾎｰｽ (DC)	HOSE (DC)	1					
31	4188551	ｽｲｯﾁ;ﾌﾟﾚｯｼｬ	SWITCH;PRES.	2		~ 21795	Y	4259333	2
31	4259333	ｽｲｯﾁ;ﾌﾟﾚｯｼｬ	SWITCH;PRES.	2		21796~			
33	4121859	ｸﾘｯﾌﾟ;ﾊﾞﾝﾄﾞ	CLIP;BAND	1					
34	4190292	ｸﾘｯﾌﾟ	CLIP	1		15130~			
35	J901020	ﾎﾞﾙﾄ	BOLT	1		15130~			
36	A590910	ﾜｯｼｬ;ｽﾌﾟﾘﾝｸﾞ	WASHER;SPRING	1		15130~			

パイロット配管 (1) 〈SDX〉
Pilot Pipings (1) 〈SDX〉

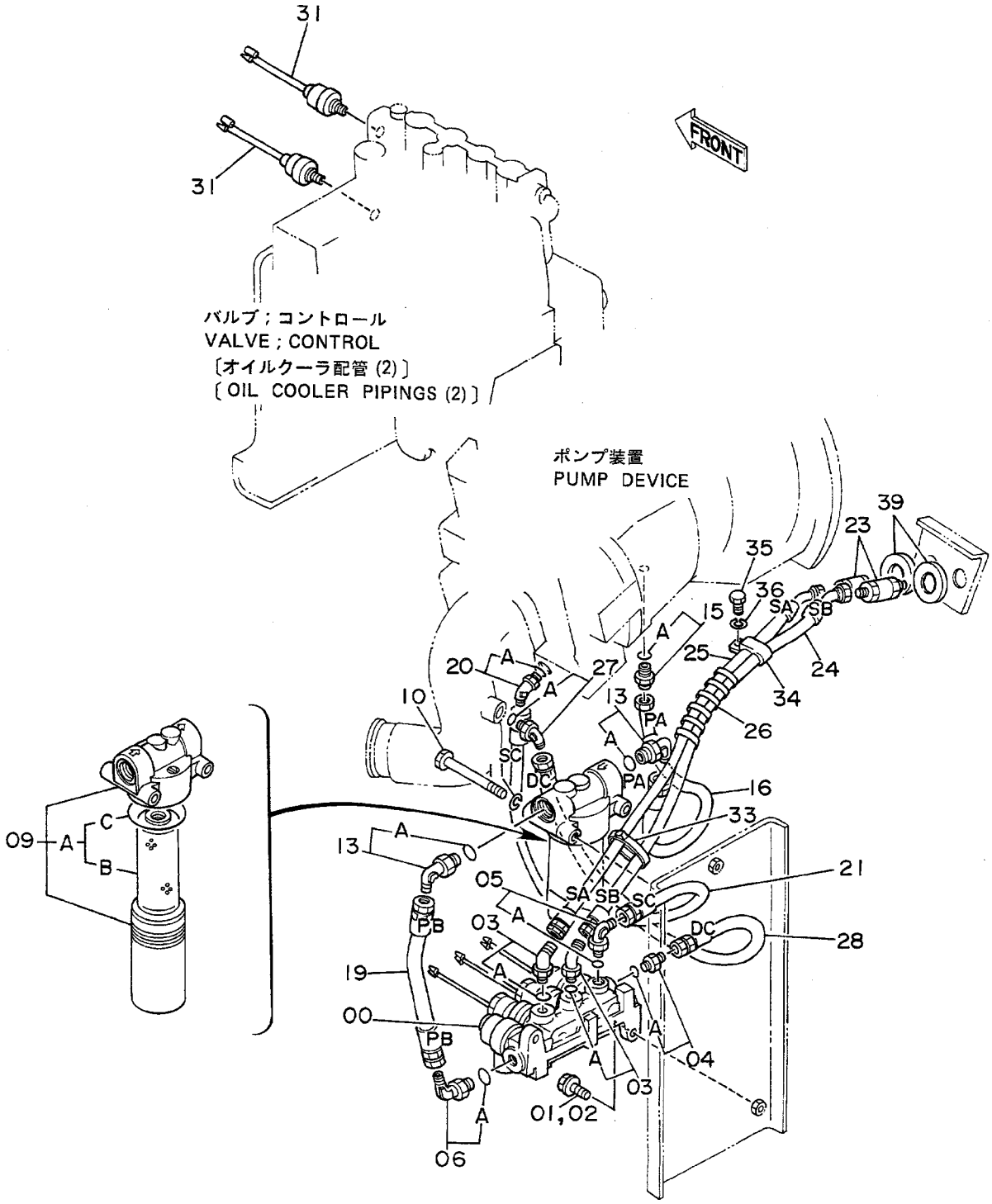

ﾊﾟｲﾛｯﾄﾊｲｶﾝ (1) <SDX>
PILOT PIPINGS (1) <SDX>

15001~

符号 ITEM	部品番号 PART NO.	部品名 PART NAME	or PART NAME CODE	数量 Q'TY	サービスコード S.C	適用号機 SERIAL NO.	互換性 ICA	代替部品 REPLACEABLE PART 部品番号 PART NO.	代替部品 REPLACEABLE PART 数量 Q'TY
39	4061743	ﾜｯｼｬ	WASHER	2					

パイロット配管 (1) 〈DX〉
Pilot Pipings (1) 〈DX〉

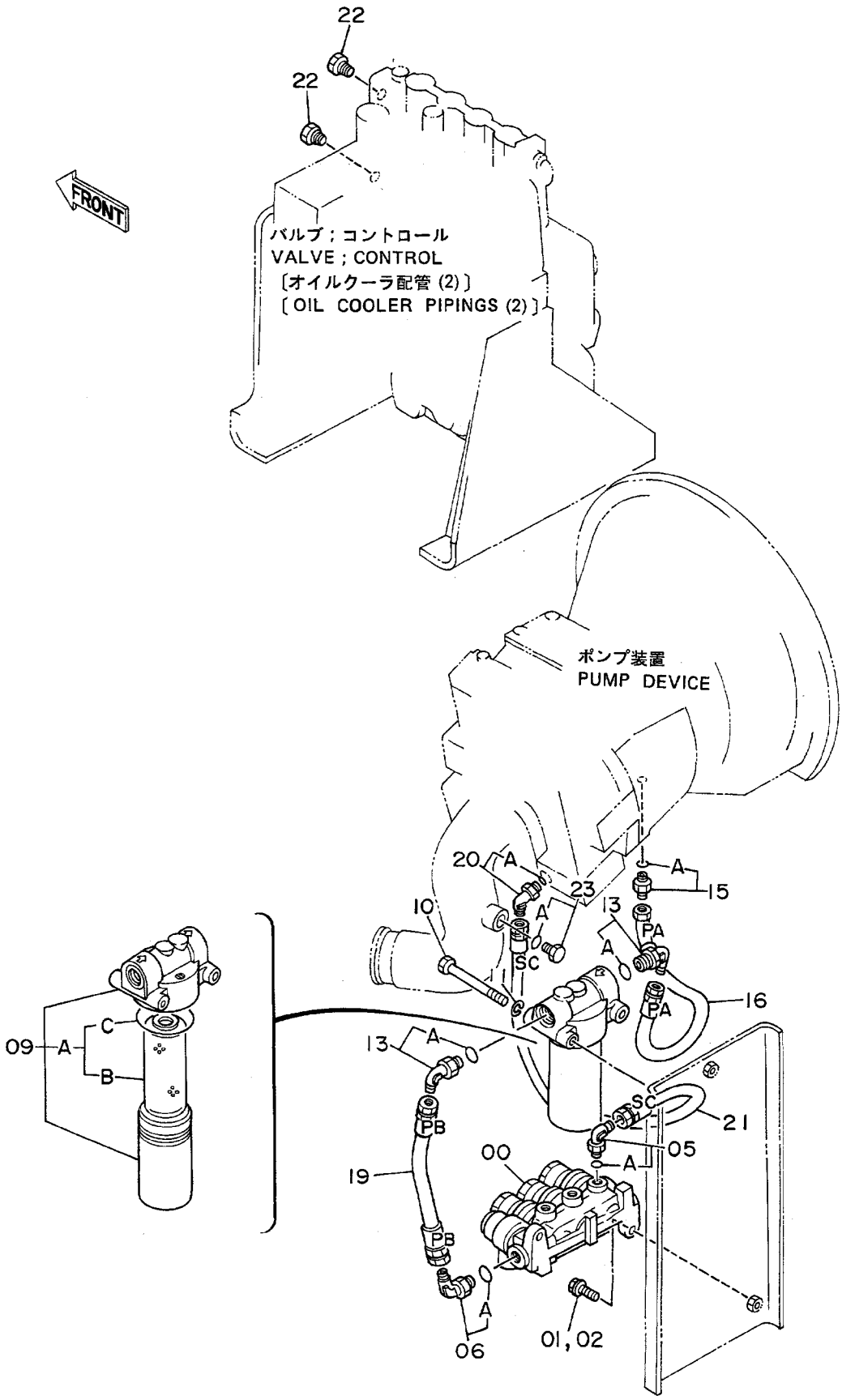

ﾊﾟｲﾛｯﾄﾊｲｶﾝ (1) <DX>
PILOT PIPINGS (1) <DX>

15001~

符号 ITEM	部品番号 PART NO.	部品名 PART NAME	or PART NAME CODE	数量 Q'TY	サービスコード S.C	適用号機 SERIAL NO.	互換性 ICA	代替部品 REPLACEABLE PART 部品番号 PART NO.	数量 Q'TY
00	4209994	ﾊﾞﾙﾌﾞ;ﾘﾘｰﾌ	VALVE;RELIEF	1	H				
01	J901030	ﾎﾞﾙﾄ	BOLT	2		~ 17428	I	J011030	2
01	J011030	ﾎﾞﾙﾄ;ｾﾑｽ	BOLT;SEMS	2		17429~			
02	A590910	ﾜｯｼｬ;ｽﾌﾟﾘﾝｸﾞ	WASHER;SPRING	2		~ 17428			
05	4154670	ｴﾙﾎﾞ;S	ELBOW;S	1					
05A	957366	･O-ﾘﾝｸﾞ	･O-RING	1					
06	4200471	ｴﾙﾎﾞ;S	ELBOW;S	1					
06A	4506418	･O-ﾘﾝｸﾞ	･O-RING	1					
09	4191300	ﾌｨﾙﾀ;ｵｲﾙ	FILTER;OIL	1					
09A	4207841	･ｴﾚﾒﾝﾄ;ｵｲﾙ	･ELEMENT;OIL	1					
09B	4191301	･･ｴﾚﾒﾝﾄ;ｵｲﾙ	･･ELEMENT;OIL	1					
09C	A811065	･･O-ﾘﾝｸﾞ	･･O-RING	1					
10	J901000	ﾎﾞﾙﾄ	BOLT	2					
11	A590910	ﾜｯｼｬ;ｽﾌﾟﾘﾝｸﾞ	WASHER;SPRING	2					
13	4200471	ｴﾙﾎﾞ;S	ELBOW;S	2					
13A	4506418	･O-ﾘﾝｸﾞ	･O-RING	1					
15	4200466	ｱﾀﾞﾌﾟﾀ;S	ADAPTER;S	1					
15A	4509180	･O-ﾘﾝｸﾞ	･O-RING	1					
16	4200491	ﾎｰｽ (PA)	HOSE (PA)	1					
19	4204174	ﾎｰｽ (PB)	HOSE (PB)	1					
20	4193826	ｴﾙﾎﾞ;S	ELBOW;S	1					
20A	957366	･O-ﾘﾝｸﾞ	･O-RING	1					
21	4200493	ﾎｰｽ (SC)	HOSE (SC)	1					
22	4209374	ﾌﾟﾗｸﾞ	PLUG	2					
23	4093624	ﾌﾟﾗｸﾞ	PLUG	1					
23A	957366	･O-ﾘﾝｸﾞ	･O-RING	1					

パイロット配管（2－1）〈SDX〉
Pilot Pipings（2－1）〈SDX〉

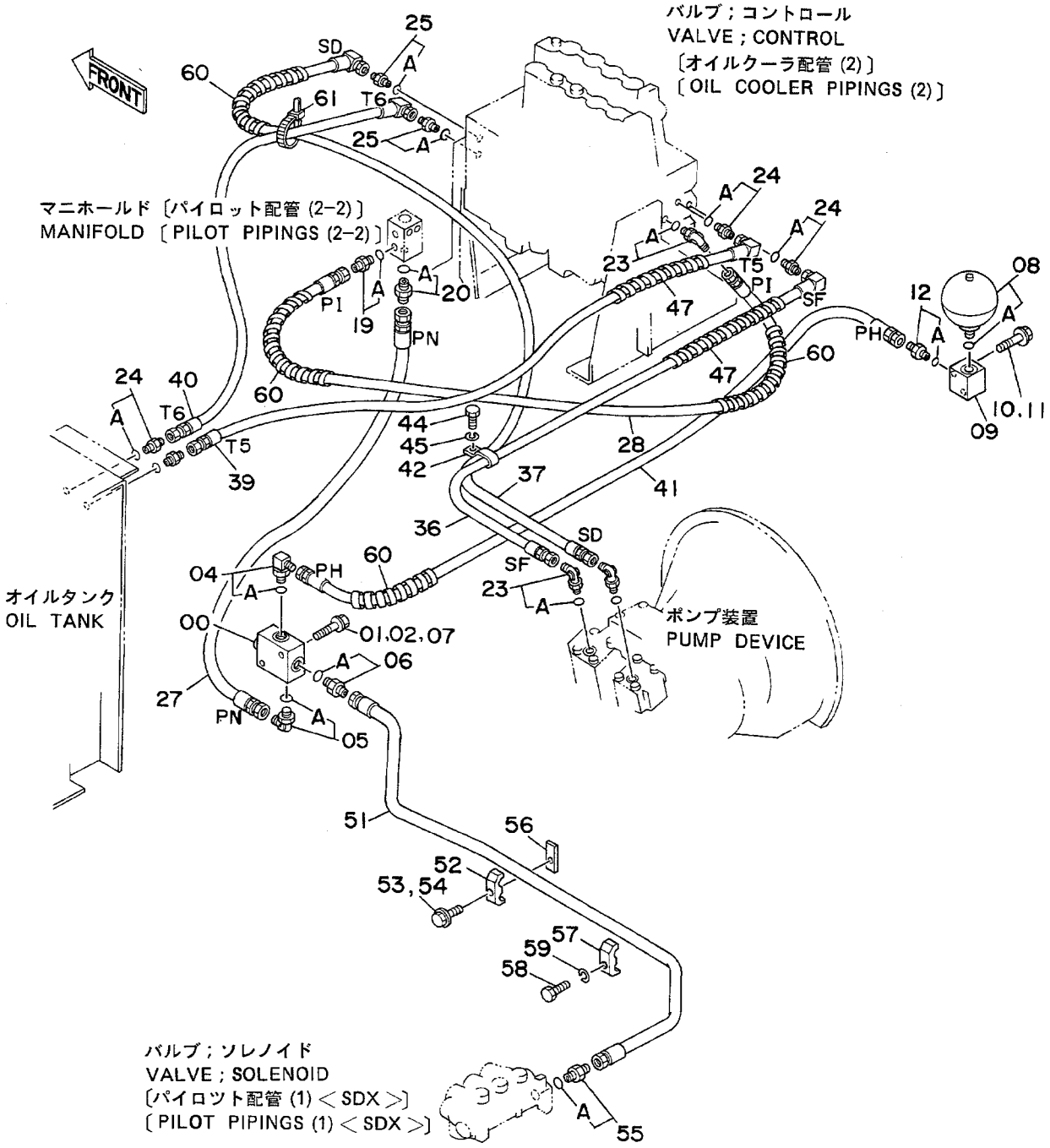

ﾊﾟｲﾛｯﾄﾊｲｶﾝ (2-1) <SDX>
PILOT PIPINGS (2-1) <SDX>

15001~

符号 ITEM	部品番号 PART NO.	部品名 PART NAME	or PART NAME CODE	数量 Q'TY	サービスコード S.C	適用号機 SERIAL NO.	互換性 ICA	代替部品 REPLACEABLE PART 部品番号 PART NO.	数量 Q'TY
00	9072360	ﾊﾞﾙﾌﾞ;ﾁｪｯｸ	VALVE;CHECK	1	H				
01	J901050	ﾎﾞﾙﾄ	BOLT	2		~ 15329	I	J901055	2
01	J901055	ﾎﾞﾙﾄ	BOLT	2		15330~ 17428	I	J021055	2
01	J021055	ﾎﾞﾙﾄ;ｾﾑｽ	BOLT;SEMS	2		17429~			
02	A590910	ﾜｯｼｬ;ｽﾌﾟﾘﾝｸﾞ	WASHER;SPRING	2		~ 17428			
04	4154670	ｴﾙﾎﾞ;S	ELBOW;S	1					
04A	957366	･O-ﾘﾝｸﾞ	･O-RING	1					
05	4154671	ｴﾙﾎﾞ;S	ELBOW;S	1					
05A	4509180	･O-ﾘﾝｸﾞ	･O-RING	1					
06	4200469	ｱﾀﾞﾌﾟﾀ;S	ADAPTER;S	1					
06A	4506418	･O-ﾘﾝｸﾞ	･O-RING	1					
07	A590110	ﾜｯｼｬ;ﾌﾟﾚｰﾝ	WASHER;PLANE	2		15330~ 17428			
08	4195978	ｱｷｭﾑﾚｰﾀ	ACCUMULATOR	1					
08A	954493	･O-ﾘﾝｸﾞ	･O-RING	1					
09	3036998	ﾌﾞﾛｯｸ	BLOCK	1					
10	J901060	ﾎﾞﾙﾄ	BOLT	2		~ 17428	I	J011060	2
10	J011060	ﾎﾞﾙﾄ;ｾﾑｽ	BOLT;SEMS	2		17429~			
11	A590910	ﾜｯｼｬ;ｽﾌﾟﾘﾝｸﾞ	WASHER;SPRING	2		~ 17428			
12	4200465	ｱﾀﾞﾌﾟﾀ;S	ADAPTER;S	1					
12A	957366	･O-ﾘﾝｸﾞ	･O-RING	1					
19	4200465	ｱﾀﾞﾌﾟﾀ;S	ADAPTER;S	1					
19A	957366	･O-ﾘﾝｸﾞ	･O-RING	1					
20	4200467	ｱﾀﾞﾌﾟﾀ;S	ADAPTER;S	1					
20A	957366	･O-ﾘﾝｸﾞ	･O-RING	1					
23	4154670	ｴﾙﾎﾞ;S	ELBOW;S	3					
23A	957366	･O-ﾘﾝｸﾞ	･O-RING	1					
24	4200465	ｱﾀﾞﾌﾟﾀ;S	ADAPTER;S	4					
24A	957366	･O-ﾘﾝｸﾞ	･O-RING	1					
25	4209776	ｱﾀﾞﾌﾟﾀ;S	ADAPTER;S	2					
25A	957366	･O-ﾘﾝｸﾞ	･O-RING	1					
27	4200497	ﾎｰｽ;ﾅｲﾛﾝ (PN)	HOSE;NYLON (PN)	1					
28	4200498	ﾎｰｽ;ﾅｲﾛﾝ (PI)	HOSE;NYLON (PI)	1					
36	4203005	ﾎｰｽ (SF)	HOSE (SF)	1					
37	4203006	ﾎｰｽ (SD)	HOSE (SD)	1					
39	4203007	ﾎｰｽ;ﾅｲﾛﾝ (T5)	HOSE;NYLON (T5)	1					
40	4203008	ﾎｰｽ;ﾅｲﾛﾝ (T6)	HOSE;NYLON (T6)	1					
41	4203009	ﾎｰｽ;ﾅｲﾛﾝ (PH)	HOSE;NYLON (PH)	1		~ 23310	I	4213450	1
41	4213450	ﾎｰｽ;ﾅｲﾛﾝ (PH)	HOSE;NYLON (PH)	1		23311~			
42	4190292	ｸﾘｯﾌﾟ	CLIP	1		~ 23209	I	4190266	1
42	4190266	ｸﾘｯﾌﾟ	CLIP	1		23210~			

パイロット配管（2－1）〈SDX〉
Pilot Pipings（2－1）〈SDX〉

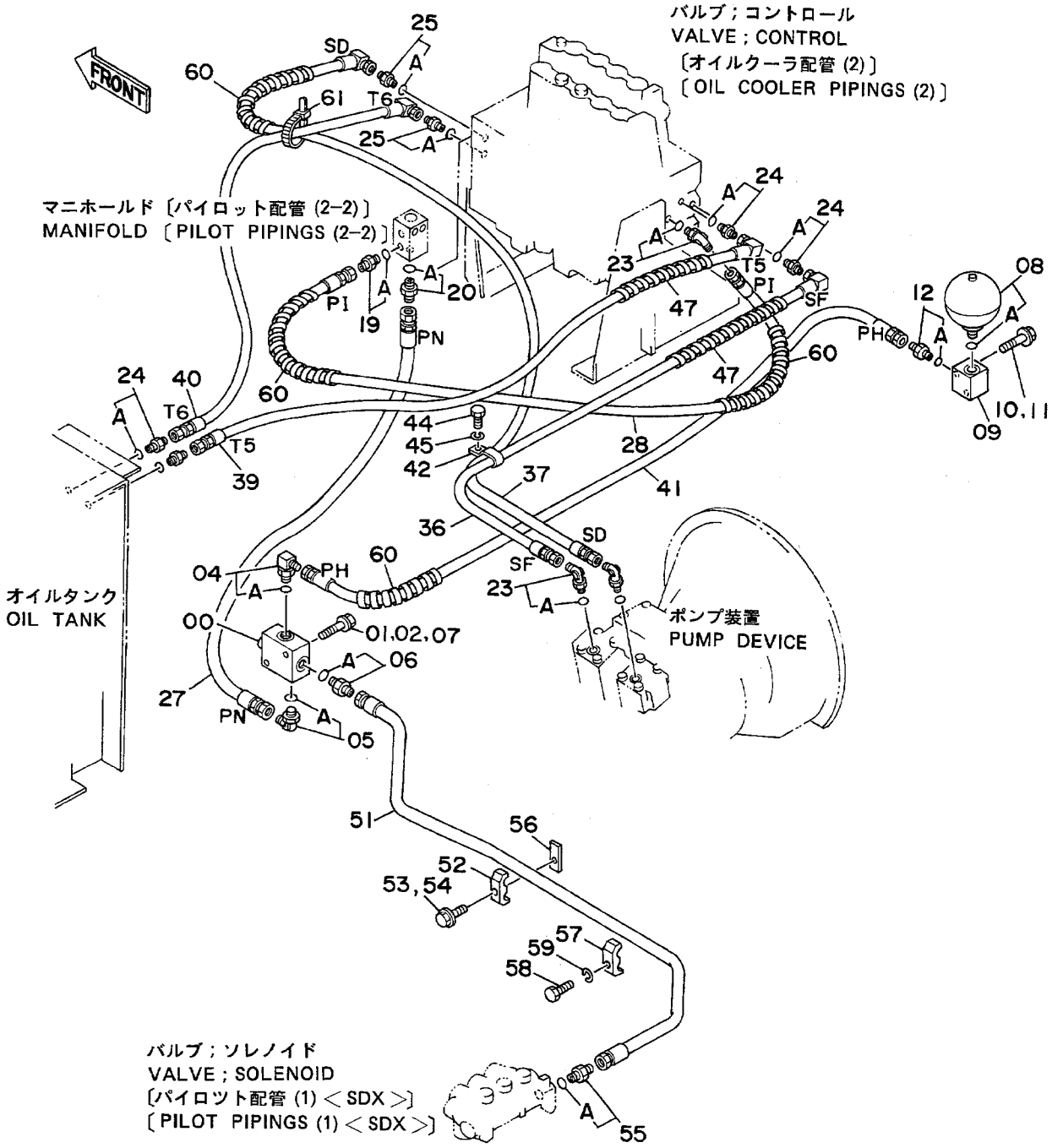

ﾊﾟｲﾛｯﾄﾊｲｶﾝ (2-1) <SDX>
PILOT PIPINGS (2-1) <SDX>

15001~

符号 ITEM	部品番号 PART NO.	部品名 PART NAME	or PART NAME CODE	数量 Q'TY	サービスコード S.C	適用号機 SERIAL NO.	互換性 ICA	代替部品 REPLACEABLE PART 部品番号 PART NO.	数量 Q'TY
44	J901020	ﾎﾞﾙﾄ	BOLT	1					
45	A590910	ﾜｯｼｬ;ｽﾌﾟﾘﾝｸﾞ	WASHER;SPRING	1					
47	4133527	ﾌﾟﾛﾃｸﾀ	PROTECTOR	2					
51	8038462	ﾊﾟｲﾌﾟ	PIPE	1					
52	4189858	ｸﾗﾝﾌﾟ;ﾊﾟｲﾌﾟ	CLAMP;PIPE	1					
53	J901245	ﾎﾞﾙﾄ	BOLT	1		~ 16917			
53	J901260	ﾎﾞﾙﾄ	BOLT	1		16918~ 17428	I	J011260	1
53	J011260	ﾎﾞﾙﾄ;ｾﾑｽ	BOLT;SEMS	1		17429~			
54	A590912	ﾜｯｼｬ;ｽﾌﾟﾘﾝｸﾞ	WASHER;SPRING	1		~ 17428			
55	4200469	ｱﾀﾞﾌﾟﾀ;S	ADAPTER;S	1					
55A	4506418	･O-ﾘﾝｸﾞ	･O-RING	1					
56	4226461	ｽﾍﾟｰｻ	SPACER	1		16918~			
57	4189858	ｸﾗﾝﾌﾟ;ﾊﾟｲﾌﾟ	CLAMP;PIPE	1		~ 16212			
58	J901245	ﾎﾞﾙﾄ	BOLT	1		~ 16212			
59	A590912	ﾜｯｼｬ;ｽﾌﾟﾘﾝｸﾞ	WASHER;SPRING	1		~ 16212			
60	4133527	ﾌﾟﾛﾃｸﾀ	PROTECTOR	4		15330~			
61	4121859	ｸﾘｯﾌﾟ;ﾊﾞﾝﾄﾞ	CLIP;BAND	1		15330~			

パイロット配管（2－1）〈DX〉
Pilot Pipings（2－1）〈DX〉

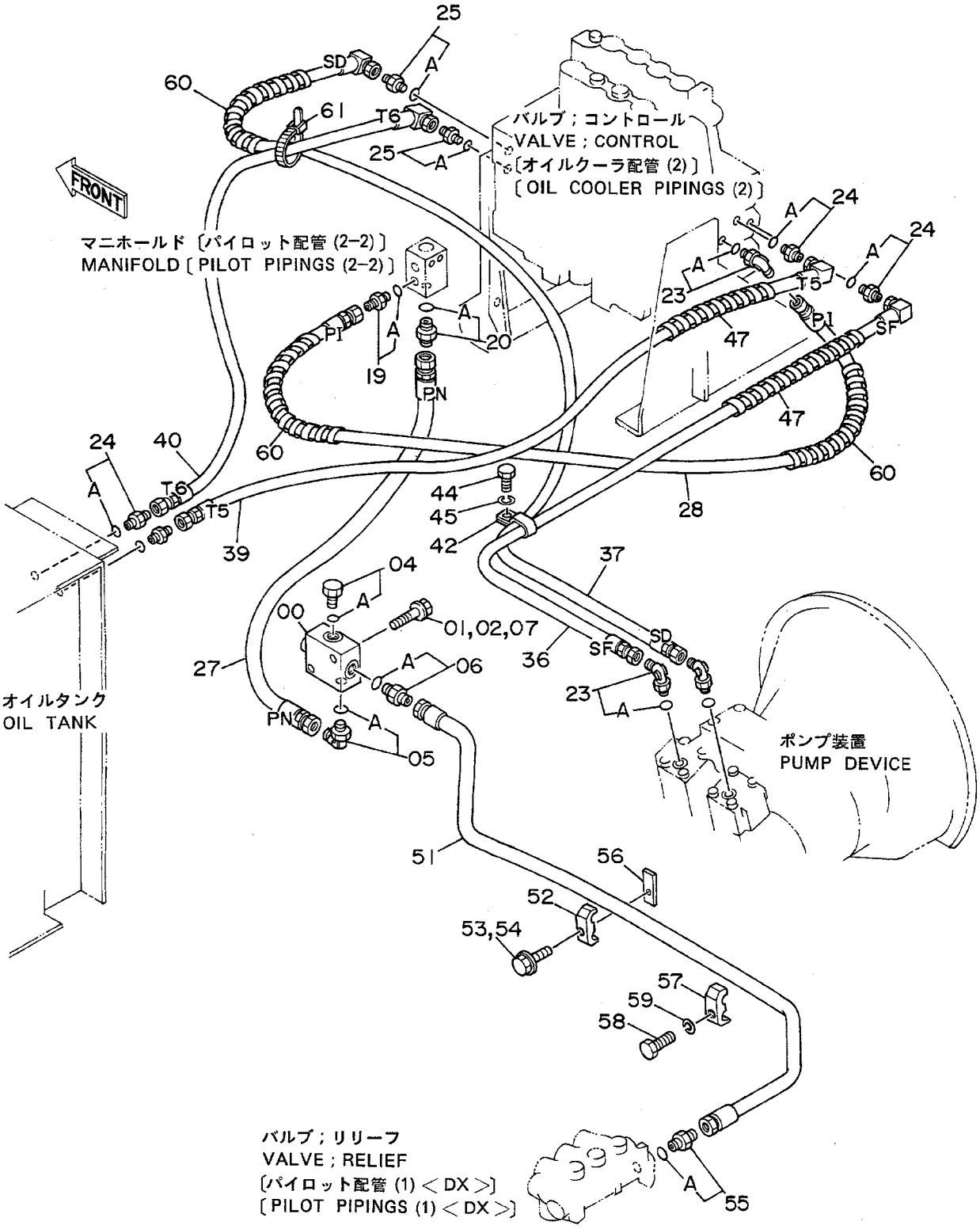

ﾊﾟｲﾛｯﾄﾊｲｶﾝ (2-1) <DX>
PILOT PIPINGS (2-1) <DX>

15001~

符号 ITEM	部品番号 PART NO.	部品名 PART NAME	or PART NAME CODE	数量 Q'TY	サービスコード S.C	適用号機 SERIAL NO.	互換性 ICA	代替部品 REPLACEABLE PART 部品番号 PART NO.	数量 Q'TY
00	9072360	ﾊﾞﾙﾌﾞ;ﾁｪｯｸ	VALVE;CHECK	1	H				
01	J901050	ﾎﾞﾙﾄ	BOLT	2		~ 15329	I	J901055	2
01	J901055	ﾎﾞﾙﾄ	BOLT	2		15330~ 17428	I	J021055	2
01	J021055	ﾎﾞﾙﾄ;ｾﾑｽ	BOLT;SEMS	2		17429~			
02	A590910	ﾜｯｼｬ;ｽﾌﾟﾘﾝｸﾞ	WASHER;SPRING	2		~ 17428			
04	4093624	ﾌﾟﾗｸﾞ	PLUG	1					
04A	957366	･O-ﾘﾝｸﾞ	･O-RING	1					
05	4154671	ｴﾙﾎﾞ;S	ELBOW;S	1					
05A	4509180	･O-ﾘﾝｸﾞ	･O-RING	1					
06	4200469	ｱﾀﾞﾌﾟﾀ;S	ADAPTER;S	1					
06A	4506418	･O-ﾘﾝｸﾞ	･O-RING	1					
07	A590110	ﾜｯｼｬ;ﾌﾟﾚｰﾝ	WASHER;PLANE	2		15330~ 17428			
19	4200465	ｱﾀﾞﾌﾟﾀ;S	ADAPTER;S	1					
19A	957366	･O-ﾘﾝｸﾞ	･O-RING	1					
20	4200467	ｱﾀﾞﾌﾟﾀ;S	ADAPTER;S	1					
20A	957366	･O-ﾘﾝｸﾞ	･O-RING	1					
23	4154670	ｴﾙﾎﾞ;S	ELBOW;S	3					
23A	957366	･O-ﾘﾝｸﾞ	･O-RING	1					
24	4200465	ｱﾀﾞﾌﾟﾀ;S	ADAPTER;S	4					
24A	957366	･O-ﾘﾝｸﾞ	･O-RING	1					
25	4209776	ｱﾀﾞﾌﾟﾀ;S	ADAPTER;S	2					
25A	957366	･O-ﾘﾝｸﾞ	･O-RING	1					
27	4200497	ﾎｰｽ;ﾅｲﾛﾝ (PN)	HOSE;NYLON (PN)	1					
28	4200498	ﾎｰｽ;ﾅｲﾛﾝ (PI)	HOSE;NYLON (PI)	1					
36	4203005	ﾎｰｽ (SF)	HOSE (SF)	1					
37	4203006	ﾎｰｽ (SD)	HOSE (SD)	1					
39	4203007	ﾎｰｽ;ﾅｲﾛﾝ (T5)	HOSE;NYLON (T5)	1					
40	4203008	ﾎｰｽ;ﾅｲﾛﾝ (T6)	HOSE;NYLON (T6)	1					
42	4190292	ｸﾘｯﾌﾟ	CLIP	1		~ 23209	I	4190266	1
42	4190266	ｸﾘｯﾌﾟ	CLIP	1		23210~			
44	J901020	ﾎﾞﾙﾄ	BOLT	1					
45	A590910	ﾜｯｼｬ;ｽﾌﾟﾘﾝｸﾞ	WASHER;SPRING	1					
47	4133527	ﾌﾟﾛﾃｸﾀ	PROTECTOR	2					
51	8038462	ﾊﾟｲﾌﾟ	PIPE	1					
52	4189858	ｸﾗﾝﾌﾟ;ﾊﾟｲﾌﾟ	CLAMP;PIPE	1					
53	J901245	ﾎﾞﾙﾄ	BOLT	1		~ 16917			
53	J901260	ﾎﾞﾙﾄ	BOLT	1		16918~ 17428	I	J011260	1
53	J011260	ﾎﾞﾙﾄ;ｾﾑｽ	BOLT;SEMS	1		17429~			
54	A590912	ﾜｯｼｬ;ｽﾌﾟﾘﾝｸﾞ	WASHER;SPRING	1		~ 17428			
55	4200469	ｱﾀﾞﾌﾟﾀ;S	ADAPTER;S	1					

パイロット配管（2－1）〈DX〉
Pilot Pipings（2－1）〈DX〉

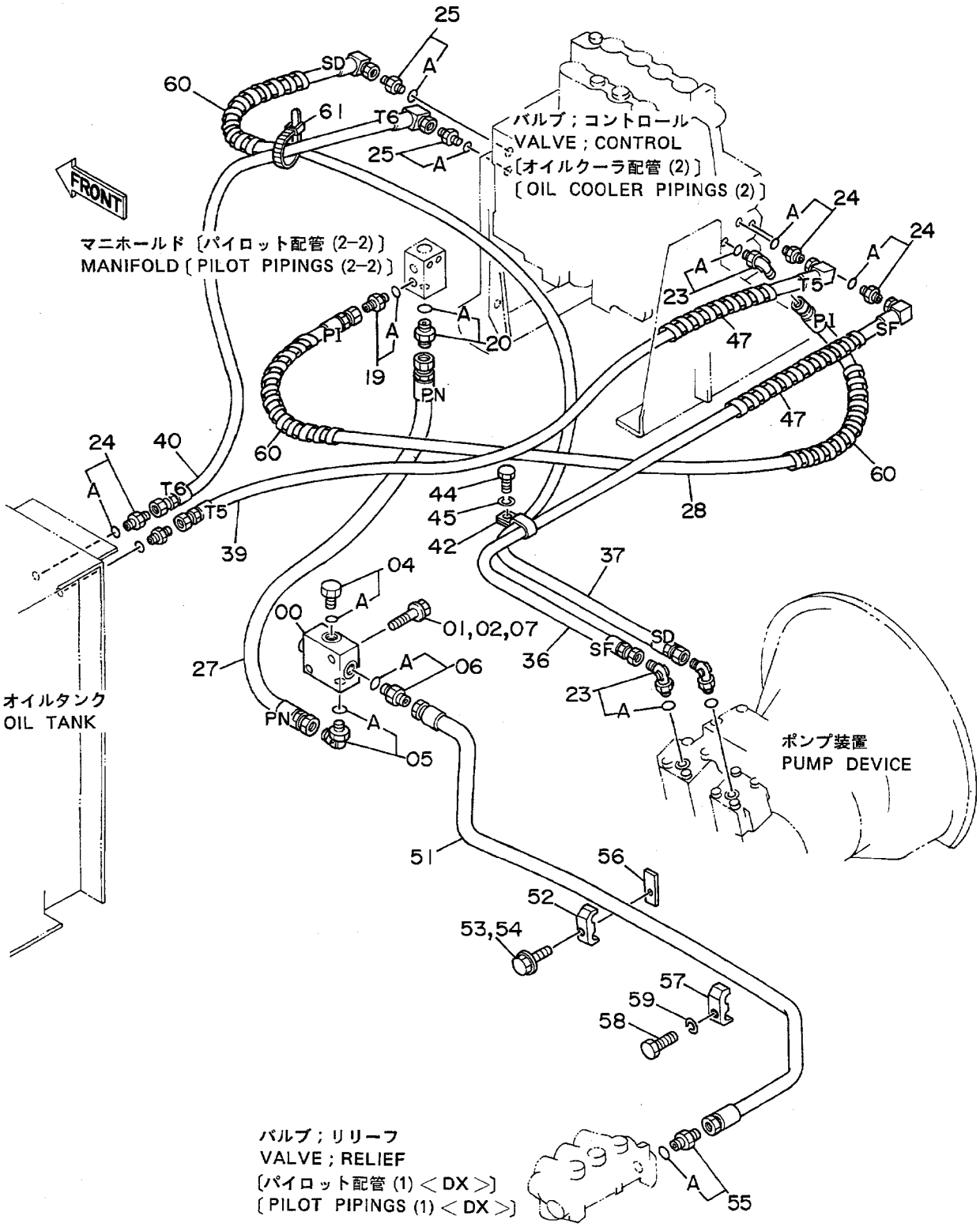

ﾊﾟｲﾛｯﾄﾊｲｶﾝ (2-1) <DX>
PILOT PIPINGS (2-1) <DX>

15001~

符号 ITEM	部品番号 PART NO.	部品名 PART NAME	or PART NAME CODE	数量 Q'TY	サービスコード S.C	適用号機 SERIAL NO.	互換性 ICA	代替部品 REPLACEABLE PART 部品番号 PART NO.	数量 Q'TY
55A	4506418	･O-ﾘﾝｸﾞ	･O-RING	1					
56	4226461	ｽﾍﾟｰｻ	SPACER	1		16918~			
57	4189858	ｸﾗﾝﾌﾟ;ﾊﾟｲﾌﾟ	CLAMP;PIPE	1		~ 16212			
58	J901245	ﾎﾞﾙﾄ	BOLT	1		~ 16212			
59	A590912	ﾜｯｼｬ;ｽﾌﾟﾘﾝｸﾞ	WASHER;SPRING	1		~ 16212			
60	4133527	ﾌﾟﾛﾃｸﾀ	PROTECTOR	3		15330~			
61	4121859	ｸﾘｯﾌﾟ;ﾊﾞﾝﾄﾞ	CLIP;BAND	1		15330~			

パイロット配管（2－2）
Pilot Pipings（2－2）

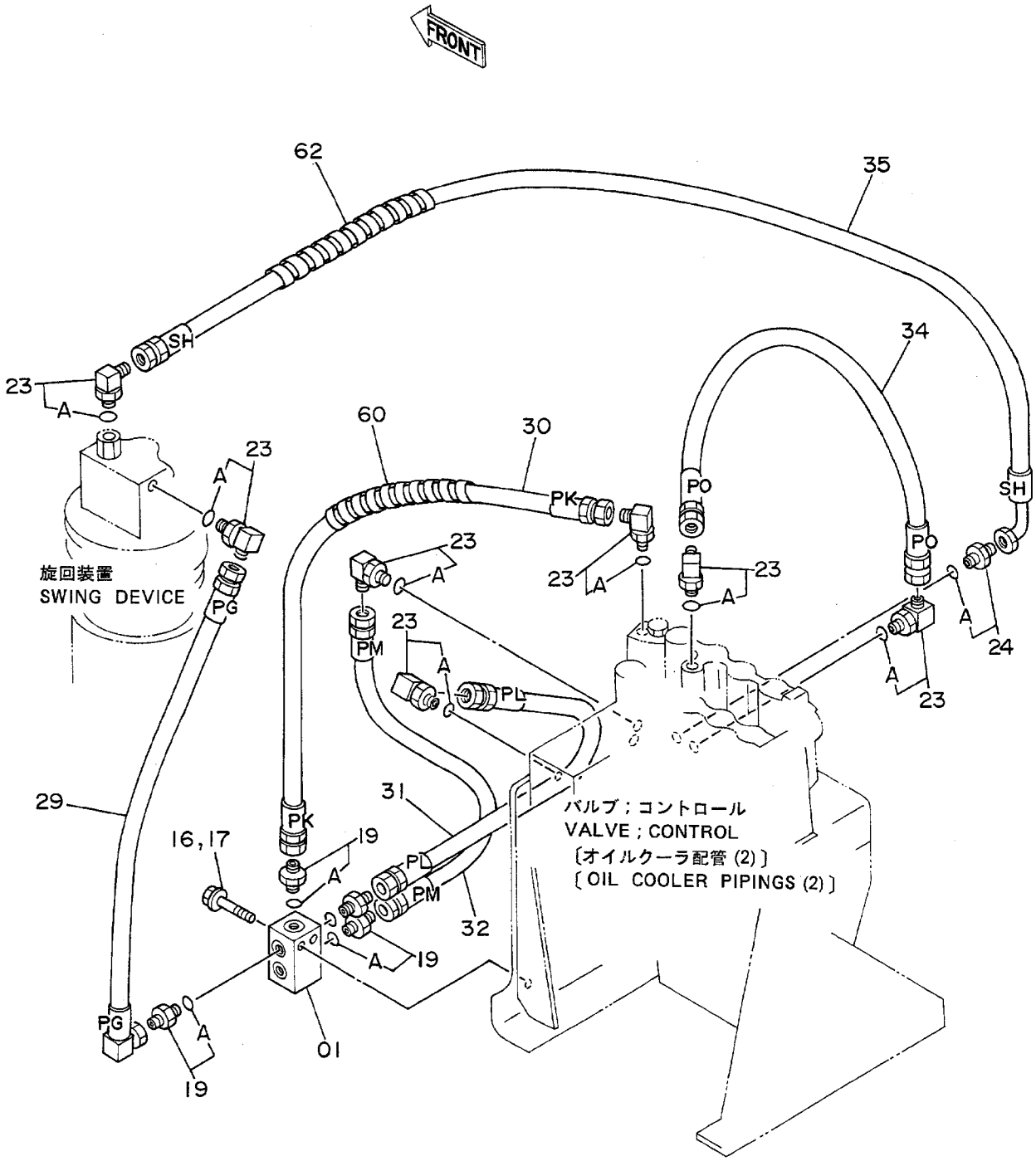

ﾊﾟｲﾛｯﾄﾊｲｶﾝ (2-2)
PILOT PIPINGS (2-2)

15001~

符号 ITEM	部品番号 PART NO.	部品名 PART NAME	or PART NAME CODE	数量 Q'TY	サービスコード S.C	適用号機 SERIAL NO.	互換性 ICA	代替部品 REPLACEABLE PART 部品番号 PART NO.	数量 Q'TY
01	3035426	ﾏﾆﾎﾙﾄﾞ	MANIFOLD	1					
16	J901050	ﾎﾞﾙﾄ	BOLT	2		~ 17428	I	J011050	2
16	J011050	ﾎﾞﾙﾄ;ｾﾑｽ	BOLT;SEMS	2		17429~			
17	A590910	ﾜｯｼｬ;ｽﾌﾟﾘﾝｸﾞ	WASHER;SPRING	2		~ 17428			
19	4200465	ｱﾀﾞﾌﾟﾀ;S	ADAPTER;S	4					
19A	957366	･O-ﾘﾝｸﾞ	･O-RING	1					
23	4154670	ｴﾙﾎﾞ;S	ELBOW;S	7					
23A	957366	･O-ﾘﾝｸﾞ	･O-RING	1					
24	4200465	ｱﾀﾞﾌﾟﾀ;S	ADAPTER;S	1					
24A	957366	･O-ﾘﾝｸﾞ	･O-RING	1					
29	4200499	ﾎｰｽ;ﾅｲﾛﾝ (PG)	HOSE;NYLON (PG)	1					
30	4203000	ﾎｰｽ;ﾅｲﾛﾝ (PK)	HOSE;NYLON (PK)	1					
31	4203001	ﾎｰｽ;ﾅｲﾛﾝ (PL)	HOSE;NYLON (PL)	1					
32	4203002	ﾎｰｽ;ﾅｲﾛﾝ (PM)	HOSE;NYLON (PM)	1					
34	4203004	ﾎｰｽ;ﾅｲﾛﾝ (PO)	HOSE;NYLON (PO)	1					
35	4203111	ﾎｰｽ;ﾅｲﾛﾝ (SH)	HOSE;NYLON (SH)	1					
60	4133527	ﾌﾟﾛﾃｸﾀ	PROTECTOR	1		15330~			
62	4133527	ﾌﾟﾛﾃｸﾀ	PROTECTOR	1		~ 15329			

パイロット配管（3－1）
Pilot Pipings（3－1）

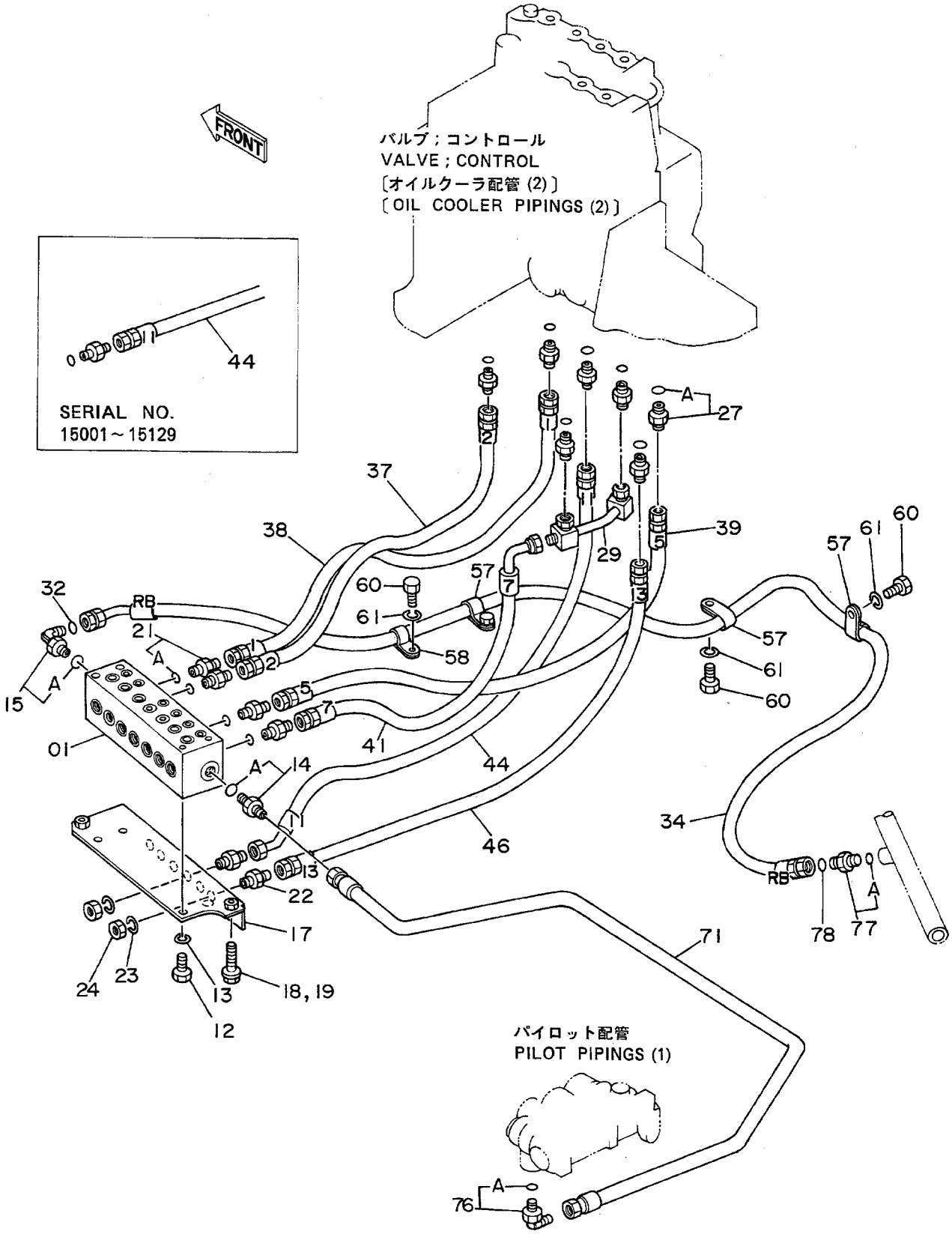

ﾊﾟｲﾛｯﾄﾊｲｶﾝ (3-1)
PILOT PIPINGS (3-1)

15001~

符号 ITEM	部品番号 PART NO.	部品名 PART NAME	or PART NAME CODE	数量 Q'TY	サービスコード S.C	適用号機 SERIAL NO.	互換性 ICA	代替部品 REPLACEABLE PART 部品番号 PART NO.	数量 Q'TY
01	4188553	ﾊﾞﾙﾌﾞ;ｼｮｯｸﾚｽ	VALVE;SHOCKLESS	1	H				
12	J901020	ﾎﾞﾙﾄ	BOLT	4					
13	A590910	ﾜｯｼｬ;ｽﾌﾟﾘﾝｸﾞ	WASHER;SPRING	4					
14	4200469	ｱﾀﾞﾌﾟﾀ;S	ADAPTER;S	1					
14A	4506418	･O-ﾘﾝｸﾞ	･O-RING	1					
15	4200580	ｴﾙﾎﾞ;S	ELBOW;S	1					
15A	4506418	･O-ﾘﾝｸﾞ	･O-RING	1					
17	8038154	ﾌﾞﾗｹｯﾄ	BRACKET	1					
18	J901020	ﾎﾞﾙﾄ	BOLT	2		~ 17428	I	J011025	2
18	J011025	ﾎﾞﾙﾄ;ｾﾑｽ	BOLT;SEMS	2		17429~			
19	A590910	ﾜｯｼｬ;ｽﾌﾟﾘﾝｸﾞ	WASHER;SPRING	2		~ 17428			
21	4200466	ｱﾀﾞﾌﾟﾀ;S	ADAPTER;S	4					
21A	4509180	･O-ﾘﾝｸﾞ	･O-RING	1					
22	4202532	ｱﾀﾞﾌﾟﾀ;S	ADAPTER;S	2					
23	A590916	ﾜｯｼｬ;ｽﾌﾟﾘﾝｸﾞ	WASHER;SPRING	2					
24	4202531	ﾅｯﾄ	NUT	2					
27	4200466	ｱﾀﾞﾌﾟﾀ;S	ADAPTER;S	7					
27A	4509180	･O-ﾘﾝｸﾞ	･O-RING	1					
29	8038382	ﾊﾟｲﾌﾟ	PIPE	1					
32	4138938	O-ﾘﾝｸﾞ	O-RING	1					
34	4205359	ﾎｰｽ;ﾅｲﾛﾝ (RB)	HOSE;NYLON (RB)	1					
37	4203014	ﾎｰｽ;ﾅｲﾛﾝ (2)	HOSE;NYLON (2)	1					
38	4203015	ﾎｰｽ;ﾅｲﾛﾝ (1)	HOSE;NYLON (1)	1					
39	4203016	ﾎｰｽ;ﾅｲﾛﾝ (5)	HOSE;NYLON (5)	1					
41	4203118	ﾎｰｽ;ﾅｲﾛﾝ (7)	HOSE;NYLON (7)	1					
44	4203043	ﾎｰｽ;ﾅｲﾛﾝ (11)	HOSE;NYLON (11)	1		~ 15129			
44	4207992	ﾎｰｽ;ﾅｲﾛﾝ (11)	HOSE;NYLON (11)	1		15130~			
46	4203018	ﾎｰｽ;ﾅｲﾛﾝ (13)	HOSE;NYLON (13)	1					
57	4192035	ｸﾘｯﾌﾟ	CLIP	3					
58	4190273	ｸﾘｯﾌﾟ	CLIP	1					
60	J901016	ﾎﾞﾙﾄ	BOLT	4					
61	A590910	ﾜｯｼｬ;ｽﾌﾟﾘﾝｸﾞ	WASHER;SPRING	4					
71	8038464	ﾊﾟｲﾌﾟ	PIPE	1					
76	4200471	ｴﾙﾎﾞ;S	ELBOW;S	1					
76A	4506418	･O-ﾘﾝｸﾞ	･O-RING	1					
77	4198407	ｱﾀﾞﾌﾟﾀ;S	ADAPTER;S	1					
77A	4509180	･O-ﾘﾝｸﾞ	･O-RING	1					
78	4138938	O-ﾘﾝｸﾞ	O-RING	1					

パイロット配管（3－2）
Pilot Pipings（3－2）

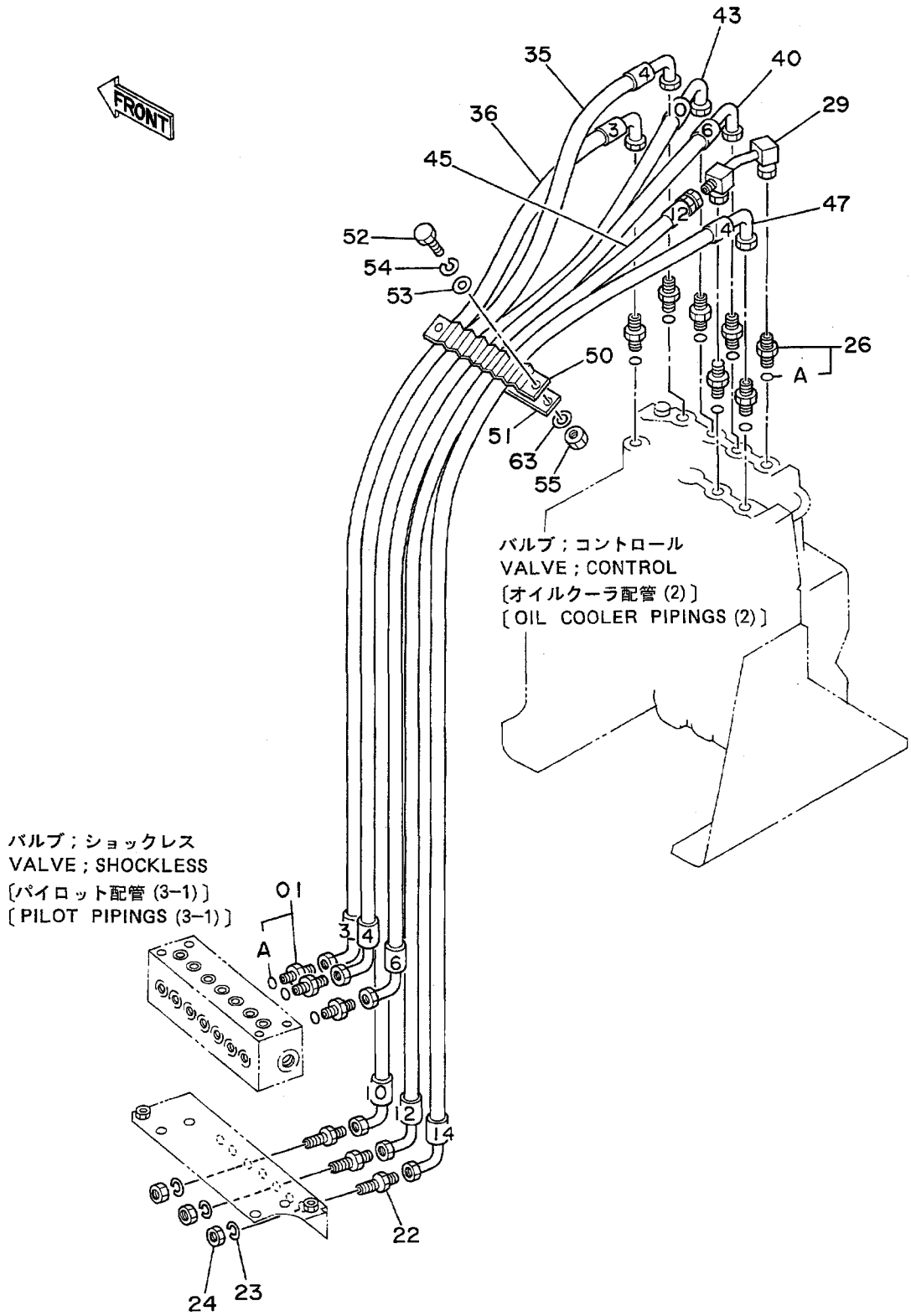

ﾊﾟｲﾛｯﾄﾊｲｶﾝ (3-2)
PILOT PIPINGS (3-2)

15001~

符号 ITEM	部品番号 PART NO.	部品名 PART NAME	or PART NAME CODE	数量 Q'TY	サービスコード S.C	適用号機 SERIAL NO.	互換性 ICA	代替部品 REPLACEABLE PART 部品番号 PART NO.	数量 Q'TY
01	4200466	ｱﾀﾞﾌﾟﾀ;S	ADAPTER;S	3					
01A	4509180	･O-ﾘﾝｸﾞ	･O-RING	1					
22	4202532	ｱﾀﾞﾌﾟﾀ;S	ADAPTER;S	3					
23	A590916	ﾜｯｼｬ;ｽﾌﾟﾘﾝｸﾞ	WASHER;SPRING	3					
24	4202531	ﾅｯﾄ	NUT	3					
26	4202422	ｱﾀﾞﾌﾟﾀ;S	ADAPTER;S	7					
26A	4509180	･O-ﾘﾝｸﾞ	･O-RING	1					
29	8038382	ﾊﾟｲﾌﾟ	PIPE	1					
35	4203115	ﾎｰｽ;ﾅｲﾛﾝ (4)	HOSE;NYLON (4)	1					
36	4203116	ﾎｰｽ;ﾅｲﾛﾝ (3)	HOSE;NYLON (3)	1					
40	4203117	ﾎｰｽ;ﾅｲﾛﾝ (6)	HOSE;NYLON (6)	1					
43	4203119	ﾎｰｽ;ﾅｲﾛﾝ (10)	HOSE;NYLON (10)	1					
45	4204196	ﾎｰｽ;ﾅｲﾛﾝ (12)	HOSE;NYLON (12)	1					
47	4203121	ﾎｰｽ;ﾅｲﾛﾝ (14)	HOSE;NYLON (14)	1					
50	9727639	ｸﾗﾝﾌﾟ;ﾎｰｽ	CLAMP;HOSE	1					
51	9727637	ﾌﾟﾚｰﾄ	PLATE	1					
52	J901035	ﾎﾞﾙﾄ	BOLT	2					
53	A590110	ﾜｯｼｬ	WASHER	2					
54	A590910	ﾜｯｼｬ;ｽﾌﾟﾘﾝｸﾞ	WASHER;SPRING	2					
55	J950010	ﾅｯﾄ	NUT	2					
63	A590110	ﾜｯｼｬ	WASHER	1					

パイロット配管 (3−3)
Pilot Pipings (3−3)

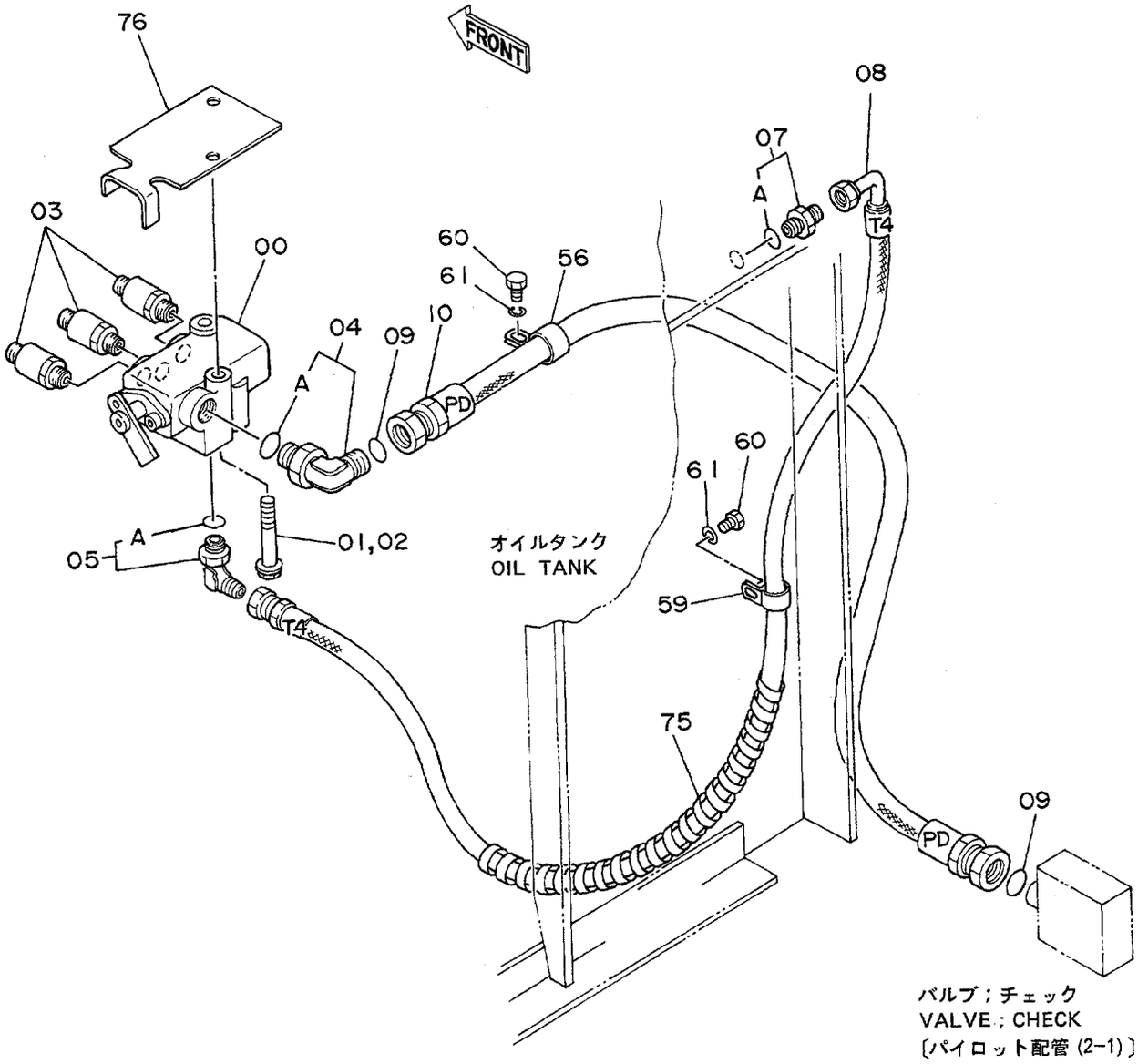

バルブ；チェック
VALVE ; CHECK
〔パイロット配管 (2−1)〕
〔PILOT PIPINGS (2−1)〕

ﾊﾟｲﾛｯﾄﾊｲｶﾝ (3-3)
PILOT PIPINGS (3-3)

15001~

符号 ITEM	部品番号 PART NO.	部品名 PART NAME	or PART NAME CODE	数量 Q'TY	サービスコード S.C	適用号機 SERIAL NO.	互換性 ICA	代替部品 REPLACEABLE PART 部品番号 PART NO.	数量 Q'TY
00	4179025	ﾊﾞﾙﾌﾞ;ﾛｯｸ	VALVE;LOCK	1	H				
01	J901070	ﾎﾞﾙﾄ	BOLT	2		~ 16224			
01	J901075	ﾎﾞﾙﾄ	BOLT	2		16225~ 17428	I	J011075	2
01	J011075	ﾎﾞﾙﾄ;ｾﾑｽ	BOLT;SEMS	2		17429~			
02	A590910	ﾜｯｼｬ;ｽﾌﾟﾘﾝｸﾞ	WASHER;SPRING	2		~ 17428			
03	4188687	ﾌｨﾙﾀ	FILTER	3					
04	4200580	ｴﾙﾎﾞ;S	ELBOW;S	1					
04A	4506418	･O-ﾘﾝｸﾞ	･O-RING	1					
05	4154671	ｴﾙﾎﾞ;S	ELBOW;S	1					
05A	4509180	･O-ﾘﾝｸﾞ	･O-RING	1					
07	4200466	ｱﾀﾞﾌﾟﾀ;S	ADAPTER;S	1					
07A	4509180	･O-ﾘﾝｸﾞ	･O-RING	1					
08	4203011	ﾎｰｽ;ﾅｲﾛﾝ (T4)	HOSE;NYLON (T4)	1					
09	4138938	O-ﾘﾝｸﾞ	O-RING	2					
10	4203012	ﾎｰｽ;ﾅｲﾛﾝ (PD)	HOSE;NYLON (PD)	1					
56	4190274	ｸﾘｯﾌﾟ	CLIP	1					
59	4190292	ｸﾘｯﾌﾟ	CLIP	1					
60	J901016	ﾎﾞﾙﾄ	BOLT	2					
61	A590910	ﾜｯｼｬ;ｽﾌﾟﾘﾝｸﾞ	WASHER;SPRING	2					
75	4044420	ﾌﾟﾛﾃｸﾀ	PROTECTOR	1					
76	4218688	ｽﾄｯﾊﾟ	STOPPER	1		16225~			

パイロット配管 (4)
Pilot Pipings (4)

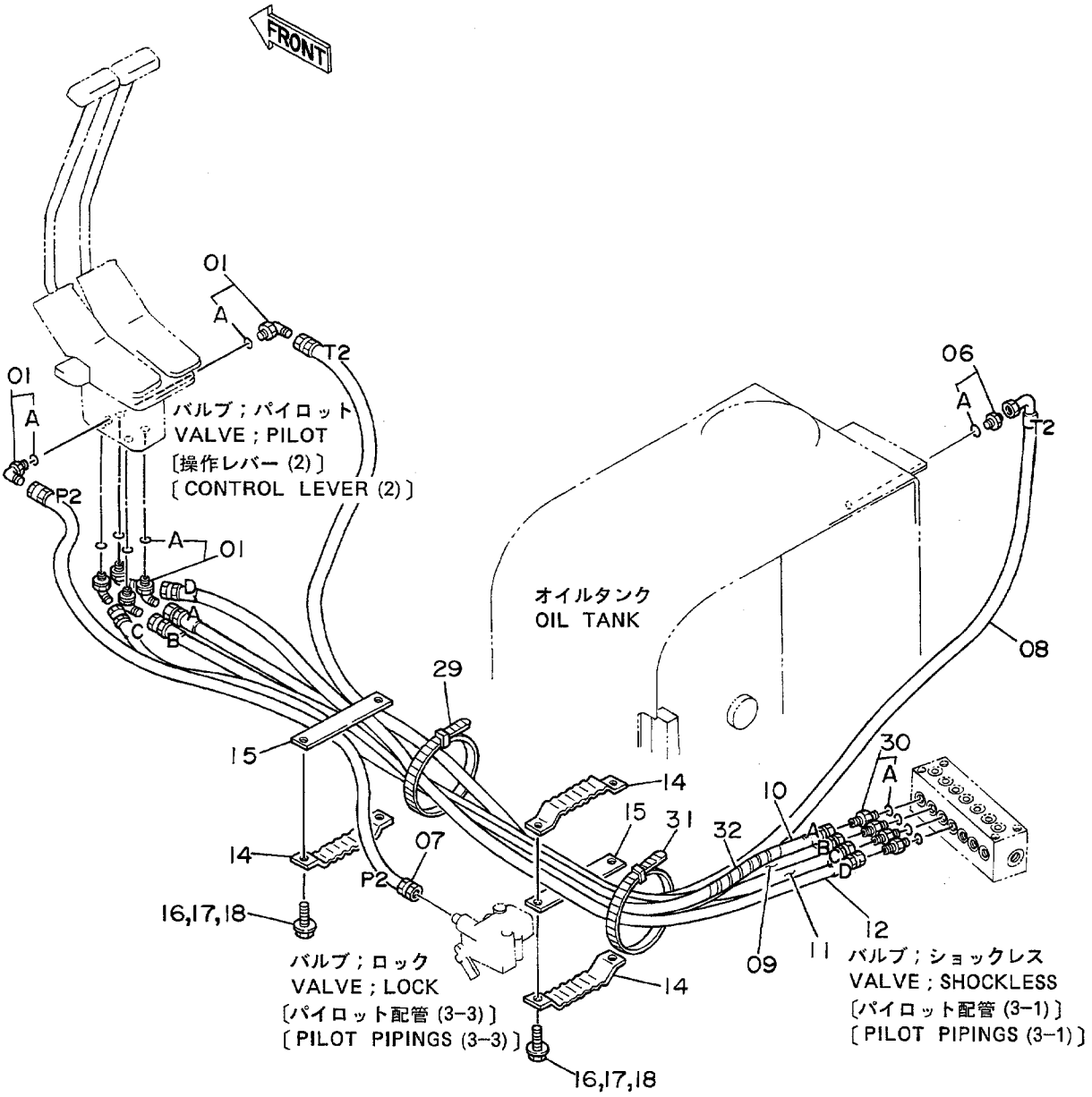

ﾊﾟｲﾛｯﾄﾊｲｶﾝ (4)

PILOT PIPINGS (4)

15001~

符号 ITEM	部品番号 PART NO.	部品名 PART NAME	or PART NAME CODE	数量 Q'TY	サービスコード S.C	適用号機 SERIAL NO.	互換性 ICA	代替部品 REPLACEABLE PART 部品番号 PART NO.	数量 Q'TY
01	4156434	ｴﾙﾎﾞｳ;S	ELBOW;S	6					
01A	957366	･O-ﾘﾝｸﾞ	･O-RING	1					
06	4200466	ｱﾀﾞﾌﾟﾀ;S	ADAPTER;S	1					
06A	4509180	･O-ﾘﾝｸﾞ	･O-RING	1					
07	4203019	ﾎｰｽ;ﾅｲﾛﾝ (P2)	HOSE;NYLON (P2)	1					
08	4203020	ﾎｰｽ;ﾅｲﾛﾝ (T2)	HOSE;NYLON (T2)	1					
09	4203022	ﾎｰｽ;ﾅｲﾛﾝ (B)	HOSE;NYLON (B)	1					
10	4203021	ﾎｰｽ;ﾅｲﾛﾝ (A)	HOSE;NYLON (A)	1					
11	4203023	ﾎｰｽ;ﾅｲﾛﾝ (C)	HOSE;NYLON (C)	1					
12	4203024	ﾎｰｽ;ﾅｲﾛﾝ (D)	HOSE;NYLON (D)	1					
14	9727639	ｸﾗﾝﾌﾟ;ﾎｰｽ	CLAMP;HOSE	3					
15	9727637	ﾌﾟﾚｰﾄ	PLATE	2					
16	J901035	ﾎﾞﾙﾄ	BOLT	4		~ 17428	I	J021035	4
16	J021035	ﾎﾞﾙﾄ;ｾﾑｽ	BOLT;SEMS	4		17429~			
17	A590110	ﾜｯｼｬ	WASHER	4		~ 17428			
18	A590910	ﾜｯｼｬ;ｽﾌﾟﾘﾝｸﾞ	WASHER;SPRING	4		~ 17428			
29	4121859	ｸﾘｯﾌﾟ;ﾊﾞﾝﾄﾞ	CLIP;BAND	1					
30	4200466	ｱﾀﾞﾌﾟﾀ;S	ADAPTER;S	4					
30A	4509180	･O-ﾘﾝｸﾞ	･O-RING	1					
31	4121859	ｸﾘｯﾌﾟ;ﾊﾞﾝﾄﾞ	CLIP;BAND	1		15330~			
32	4133527	ﾌﾟﾛﾃｸﾀ	PROTECTOR	1		15330~			

パイロット配管 (5)
Pilot Pipings (5)

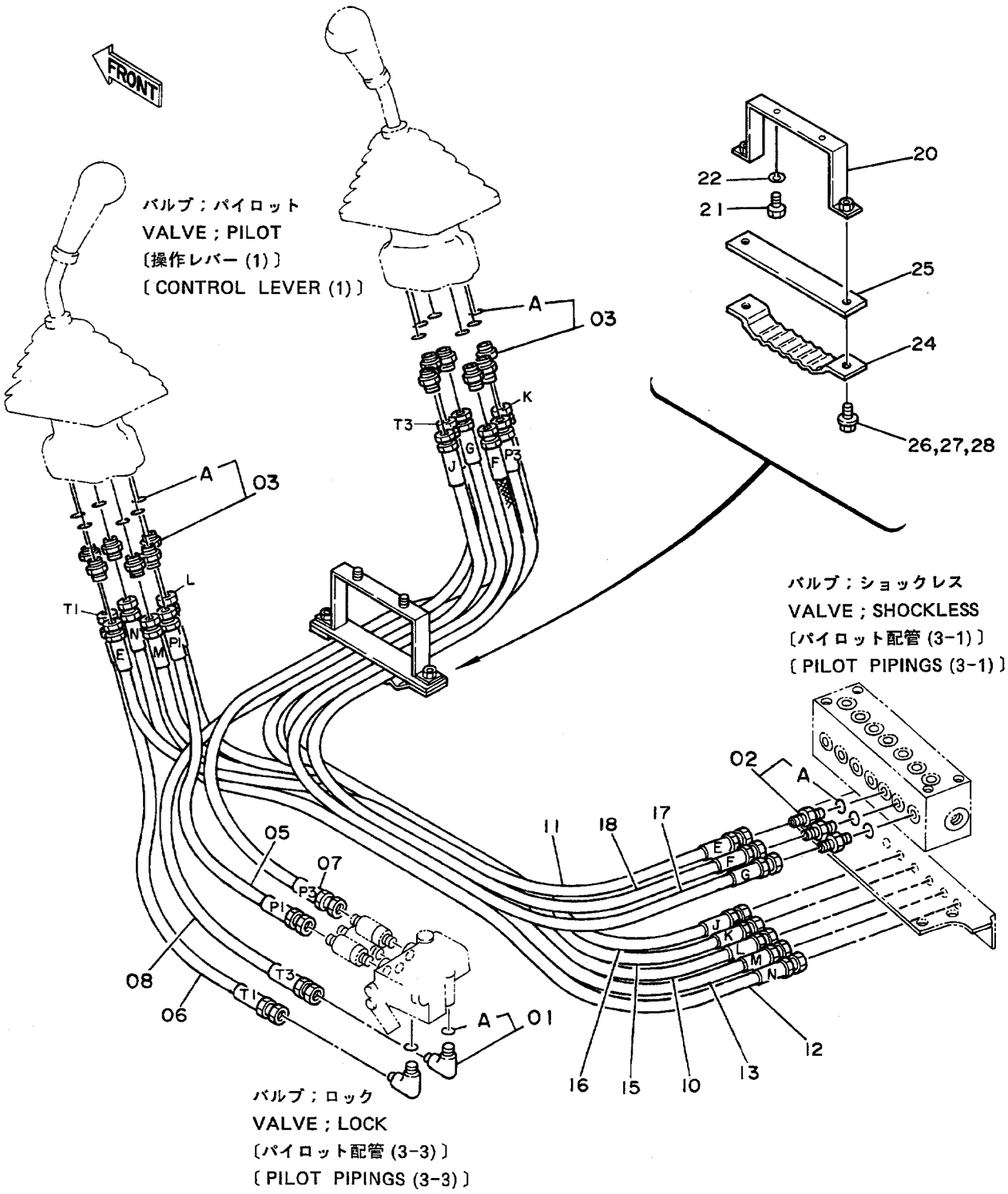

ﾊﾟｲﾛｯﾄﾊｲｶﾝ (5)
PILOT PIPINGS (5)

15001~

符号 ITEM	部品番号 PART NO.	部品名 PART NAME	or PART NAME CODE	数量 Q'TY	サービスコード S.C	適用号機 SERIAL NO.	互換性 ICA	代替部品 REPLACEABLE PART 部品番号 PART NO.	数量 Q'TY
01	4154671	ｴﾙﾎﾞ;S	ELBOW;S	2					
01A	4509180	･O-ﾘﾝｸﾞ	･O-RING	1					
02	4200466	ｱﾀﾞﾌﾟﾀ;S	ADAPTER;S	3					
02A	4509180	･O-ﾘﾝｸﾞ	･O-RING	1					
03	4200467	ｱﾀﾞﾌﾟﾀ;S	ADAPTER;S	12					
03A	957366	･O-ﾘﾝｸﾞ	･O-RING	1					
05	4203025	ﾎｰｽ;ﾅｲﾛﾝ (P1)	HOSE;NYLON (P1)	1					
06	4203027	ﾎｰｽ;ﾅｲﾛﾝ (T1)	HOSE;NYLON (T1)	1					
07	4203026	ﾎｰｽ;ﾅｲﾛﾝ (P3)	HOSE;NYLON (P3)	1					
08	4203028	ﾎｰｽ;ﾅｲﾛﾝ (T3)	HOSE;NYLON (T3)	1					
10	4203032	ﾎｰｽ;ﾅｲﾛﾝ (L)	HOSE;NYLON (L)	1					
11	4203031	ﾎｰｽ;ﾅｲﾛﾝ (E)	HOSE;NYLON (E)	1					
12	4203030	ﾎｰｽ;ﾅｲﾛﾝ (N)	HOSE;NYLON (N)	1					
13	4203029	ﾎｰｽ;ﾅｲﾛﾝ (M)	HOSE;NYLON (M)	1					
15	4203036	ﾎｰｽ;ﾅｲﾛﾝ (K)	HOSE;NYLON (K)	1					
16	4203035	ﾎｰｽ;ﾅｲﾛﾝ (J)	HOSE;NYLON (J)	1					
17	4203034	ﾎｰｽ;ﾅｲﾛﾝ (G)	HOSE;NYLON (G)	1					
18	4203033	ﾎｰｽ;ﾅｲﾛﾝ (F)	HOSE;NYLON (F)	1					
20	8038404	ﾌﾞﾗｹｯﾄ	BRACKET	1					
21	J901016	ﾎﾞﾙﾄ	BOLT	2					
22	A590910	ﾜｯｼｬ;ｽﾌﾟﾘﾝｸﾞ	WASHER;SPRING	2					
24	9727639	ｸﾗﾝﾌﾟ;ﾎｰｽ	CLAMP;HOSE	1					
25	9727637	ﾌﾟﾚｰﾄ	PLATE	1					
26	J901035	ﾎﾞﾙﾄ	BOLT	2		~D87/10	I	J021035	2
26	J021035	ﾎﾞﾙﾄ;ｾﾑｽ	BOLT;SEMS	2		D87/11			
27	A590110	ﾜｯｼｬ	WASHER	2		~D87/10			
28	A590910	ﾜｯｼｬ;ｽﾌﾟﾘﾝｸﾞ	WASHER;SPRING	2		~D87/10			

069a

コントロールボックス（右）〈SDX〉
Control Box (R)〈SDX〉

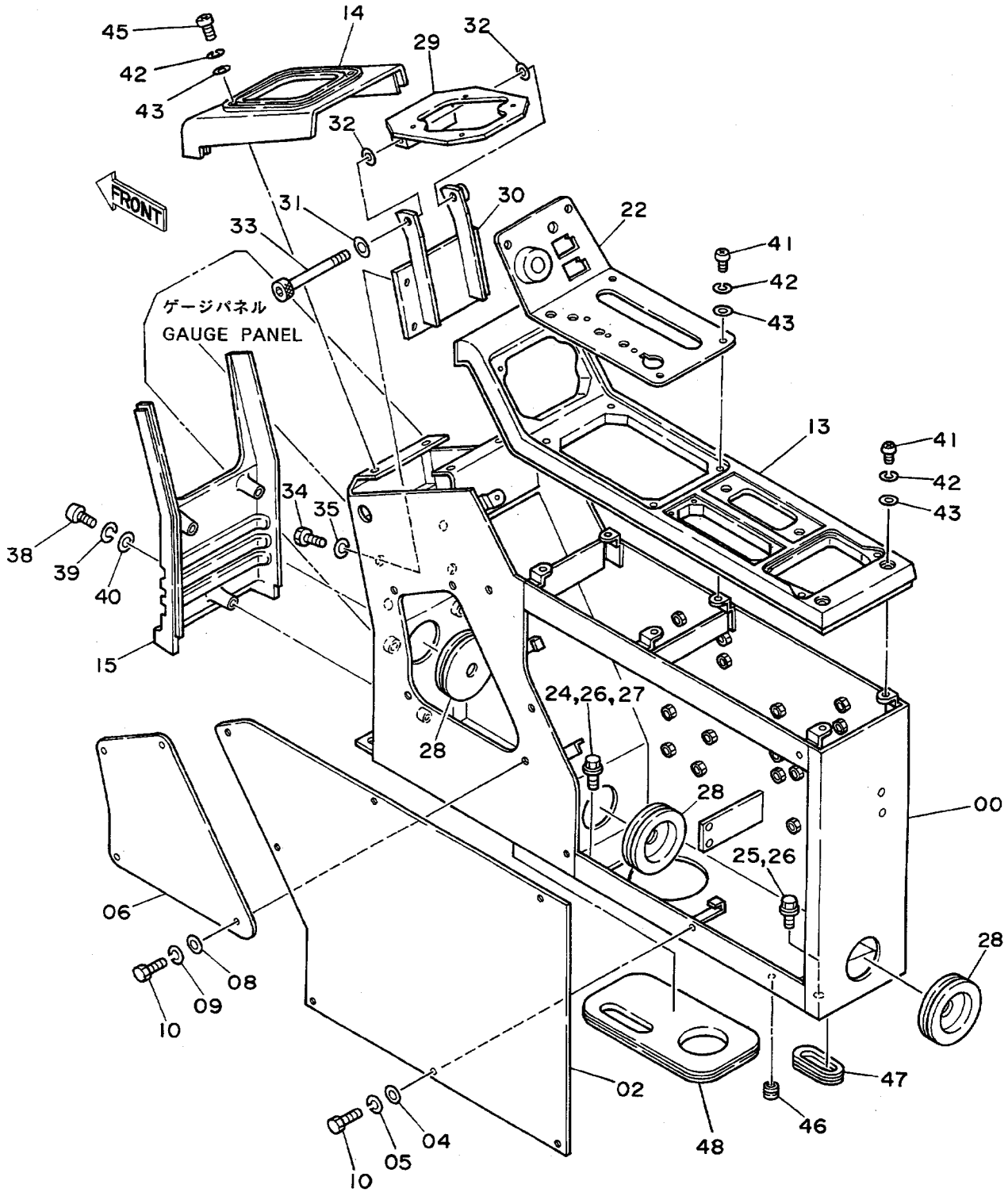

ｺﾝﾄﾛｰﾙﾎﾞｯｸｽ（ﾐｷﾞ）<SDX>
CONTROL BOX (R) <SDX>

15001~

符号 ITEM	部品番号 PART NO.	部品名 PART NAME	or PART NAME CODE	数量 Q'TY	サービスコード S.C	適用号機 SERIAL NO.	互換性 ICA	代替部品 REPLACEABLE PART 部品番号 PART NO.	数量 Q'TY
00	6008362	ｽﾀﾝﾄﾞ	STAND	1		~ 15629			
00	6008796	ｽﾀﾝﾄﾞ	STAND	1		15630~ 18706			
00	6009660	ｽﾀﾝﾄﾞ	STAND	1		18707~			
02	3037903	ｶﾊﾞｰ	COVER	1					
04	4144838	ﾜｯｼｬ	WASHER	7					
05	A590906	ﾜｯｼｬ;ｽﾌﾟﾘﾝｸﾞ	WASHER;SPRING	7					
06	4191972	ｶﾊﾞｰ	COVER	1					
08	A590106	ﾜｯｼｬ;ﾌﾟﾚｰﾝ	WASHER;PLANE	4					
09	A590906	ﾜｯｼｬ;ｽﾌﾟﾘﾝｸﾞ	WASHER;SPRING	4					
10	J900614	ﾎﾞﾙﾄ	BOLT	11					
13	5002033	ﾊﾟﾈﾙ	PANEL	1					
14	1010966	ｶﾊﾞｰ	COVER	1					
15	1010899	ｶﾊﾞｰ	COVER	1					
22	8038238	ﾊﾟﾈﾙ	PANEL	1		~ 18706	I	3045260	1
22	3045260	ﾊﾟﾈﾙ	PANEL	1		18707~			
24	J901025	ﾎﾞﾙﾄ	BOLT	1		~ 17428	I	J021030	1
24	J021030	ﾎﾞﾙﾄ;ｾﾑｽ	BOLT;SEMS	1		17429~			
25	J901025	ﾎﾞﾙﾄ	BOLT	5		~ 17428	I	J011030	5
25	J011030	ﾎﾞﾙﾄ;ｾﾑｽ	BOLT;SEMS	5		17429~			
26	A590910	ﾜｯｼｬ;ｽﾌﾟﾘﾝｸﾞ	WASHER;SPRING	6		~ 17428			
27	A590110	ﾜｯｼｬ	WASHER	1		~ 17428			
28	4161992	ﾌﾞｯｼﾝｸﾞ;ﾗﾊﾞｰ	BUSHING;RUBBER	3					
29~33	9076592	ﾌﾞﾗｹｯﾄ ｱｯｾﾝ	BRACKET ASS'Y	1					
29	+++++++	･ﾌﾞﾗｹｯﾄ	･BRACKET	1	D	~ 15379			
29	8038103	･ﾌﾞﾗｹｯﾄ	･BRACKET	1		15380~			
30	+++++++	･ﾌﾞﾗｹｯﾄ	･BRACKET	1	D	~ 15379			
30	8038102	･ﾌﾞﾗｹｯﾄ	･BRACKET	1		15380~			
31	A590112	･ﾜｯｼｬ	･WASHER	1					
32	4191947	･ｼﾑ	･SHIM	2					
33	M341200	･ﾎﾞﾙﾄ;ｿｹｯﾄ	･BOLT;SOCKET	1					
34	J901020	ﾎﾞﾙﾄ	BOLT	4					
35	A590910	ﾜｯｼｬ;ｽﾌﾟﾘﾝｸﾞ	WASHER;SPRING	4					
38	J850640	ｽｸﾘｭ	SCREW	3					
39	J251006	ﾜｯｼｬ;ｽﾌﾟﾘﾝｸﾞ	WASHER;SPRING	3					
40	J250006	ﾜｯｼｬ;ﾌﾟﾚｰﾝ	WASHER;PLANE	3					
41	J850616	ｽｸﾘｭ	SCREW	8					
42	J251006	ﾜｯｼｬ;ｽﾌﾟﾘﾝｸﾞ	WASHER;SPRING	12					
43	J250006	ﾜｯｼｬ;ﾌﾟﾚｰﾝ	WASHER;PLANE	12					
45	J850620	ｽｸﾘｭ	SCREW	4					
46	487081	ﾌﾞｯｼﾝｸﾞ;ﾗﾊﾞｰ	BUSHING;RUBBER	1					

069b

コントロールボックス（右）〈SDX〉
Control Box (R)〈SDX〉

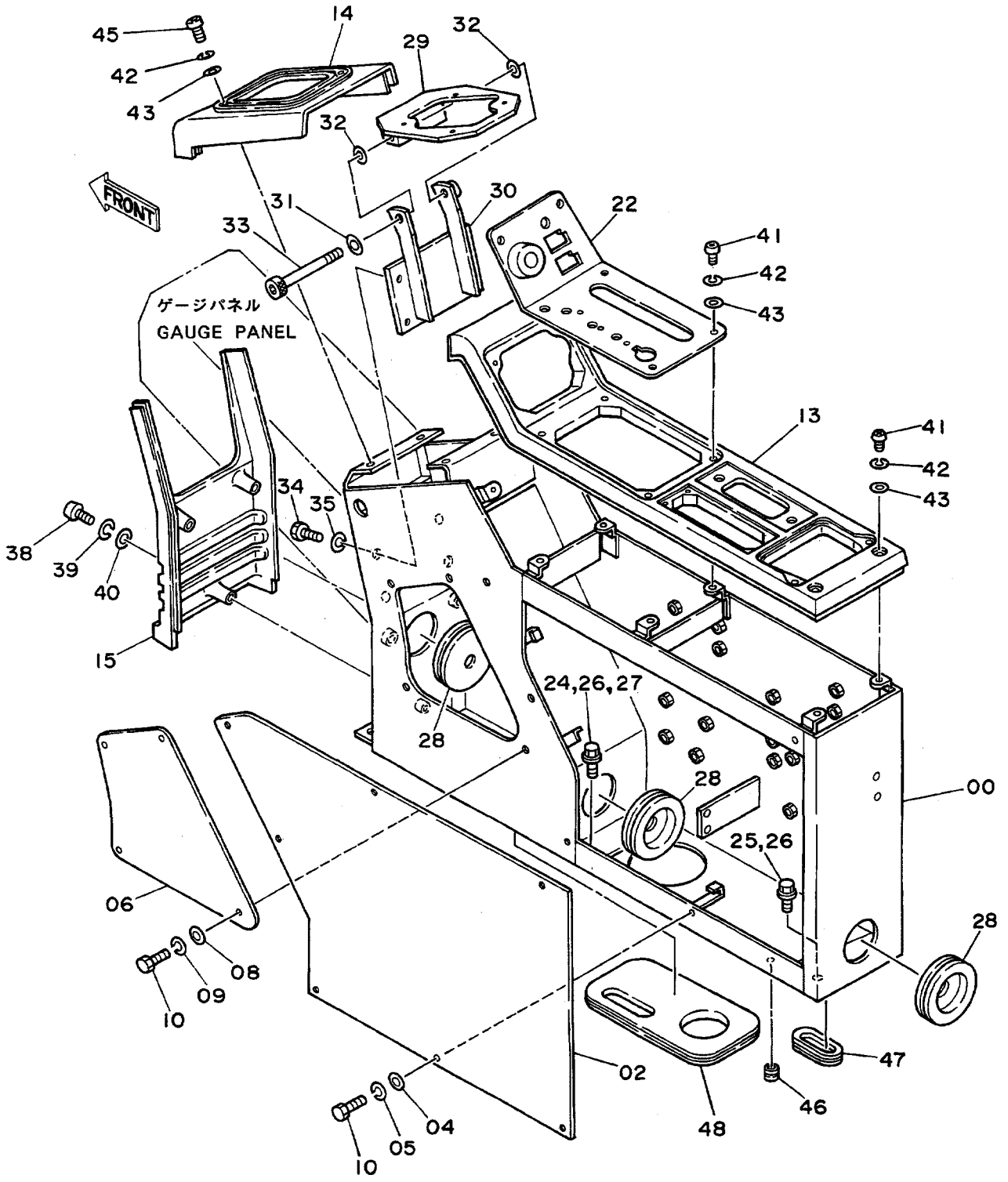

ｺﾝﾄﾛｰﾙﾎﾞｯｸｽ（ﾐｷﾞ）<SDX>
CONTROL BOX (R) <SDX>

15001~

符号 ITEM	部品番号 PART NO.	部品名 PART NAME	or PART NAME CODE	数量 Q'TY	サービスコード S.C	適用号機 SERIAL NO.	互換性 ICA	代替部品 REPLACEABLE PART 部品番号 PART NO.	数量 Q'TY
47	4205083	ﾌﾞｯｼﾝｸﾞ;ﾗﾊﾞｰ	BUSHING;RUBBER	1					
48	4200658	ﾌﾞｯｼﾝｸﾞ;ﾗﾊﾞｰ	BUSHING;RUBBER	1					

071a

コントロールボックス（右）〈DX〉
Control Box (R)〈DX〉

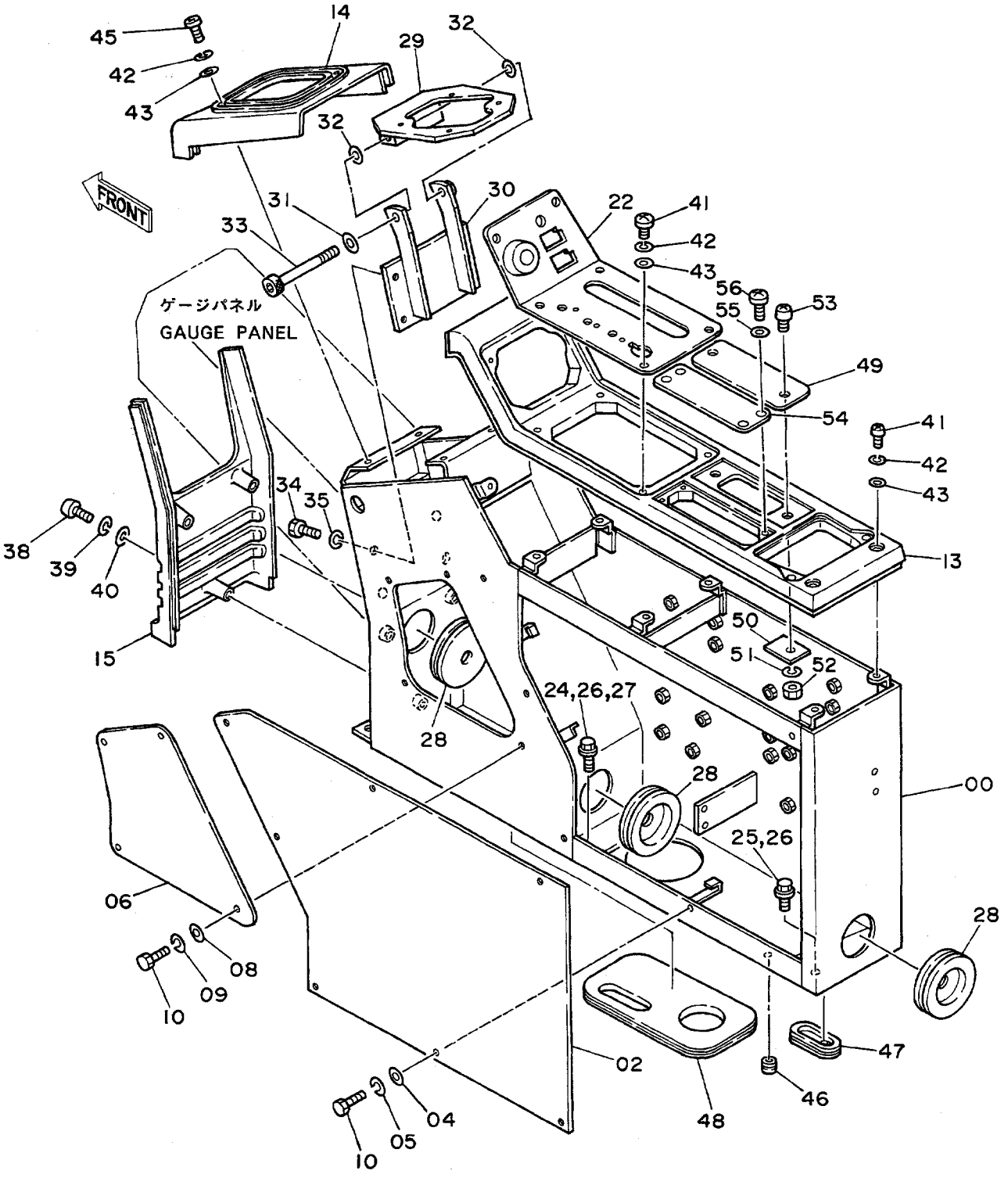

ｺﾝﾄﾛｰﾙﾎﾞｯｸｽ（ﾐｷﾞ）<DX>
CONTROL BOX (R) <DX>

15001~

符号 ITEM	部品番号 PART NO.	部品名 PART NAME	or PART NAME CODE	数量 Q'TY	サービスコード S.C	適用号機 SERIAL NO.	互換性 ICA	代替部品 REPLACEABLE PART 部品番号 PART NO.	数量 Q'TY
00	6008362	ｽﾀﾝﾄﾞ	STAND	1		~ 15629			
00	6008796	ｽﾀﾝﾄﾞ	STAND	1		15630~ 18706			
00	6009660	ｽﾀﾝﾄﾞ	STAND	1		18707~			
02	3037903	ｶﾊﾞｰ	COVER	1					
04	4144838	ﾜｯｼｬ	WASHER	7					
05	A590906	ﾜｯｼｬ;ｽﾌﾟﾘﾝｸﾞ	WASHER;SPRING	7					
06	4191972	ｶﾊﾞｰ	COVER	1					
08	A590106	ﾜｯｼｬ;ﾌﾟﾚｰﾝ	WASHER;PLANE	4					
09	A590906	ﾜｯｼｬ;ｽﾌﾟﾘﾝｸﾞ	WASHER;SPRING	4					
10	J900614	ﾎﾞﾙﾄ	BOLT	11					
13	5002033	ﾊﾟﾈﾙ	PANEL	1					
14	1010966	ｶﾊﾞｰ	COVER	1					
15	1010899	ｶﾊﾞｰ	COVER	1					
22	8038238	ﾊﾟﾈﾙ	PANEL	1		~ 18706	I	3045260	1
22	3045260	ﾊﾟﾈﾙ	PANEL	1		18707~			
24	J901025	ﾎﾞﾙﾄ	BOLT	1		~ 17428	I	J021030	1
24	J021030	ﾎﾞﾙﾄ;ｾﾑｽ	BOLT;SEMS	1		17429~			
25	J901025	ﾎﾞﾙﾄ	BOLT	5		~ 17428	I	J011030	5
25	J011030	ﾎﾞﾙﾄ;ｾﾑｽ	BOLT;SEMS	5		17429~			
26	A590910	ﾜｯｼｬ;ｽﾌﾟﾘﾝｸﾞ	WASHER;SPRING	6		~ 17428			
27	A590110	ﾜｯｼｬ	WASHER	1		~ 17428			
28	4161992	ﾌﾞｯｼﾝｸﾞ;ﾗﾊﾞｰ	BUSHING;RUBBER	3					
29~33	9076592	ﾌﾞﾗｹｯﾄ ｱｯｾﾝ	BRACKET ASS'Y	1					
29	+++++++	･ﾌﾞﾗｹｯﾄ	･BRACKET	1	D	~ 15379			
29	8038103	･ﾌﾞﾗｹｯﾄ	･BRACKET	1		15380~			
30	+++++++	･ﾌﾞﾗｹｯﾄ	･BRACKET	1	D	~ 15379			
30	8038102	･ﾌﾞﾗｹｯﾄ	･BRACKET	1		15380~			
31	A590112	･ﾜｯｼｬ	･WASHER	1					
32	4191947	･ｼﾑ	･SHIM	2					
33	M341200	･ﾎﾞﾙﾄ;ｿｹｯﾄ	･BOLT;SOCKET	1					
34	J901020	ﾎﾞﾙﾄ	BOLT	4					
35	A590910	ﾜｯｼｬ;ｽﾌﾟﾘﾝｸﾞ	WASHER;SPRING	4					
38	J850640	ｽｸﾘｭ	SCREW	3					
39	J251006	ﾜｯｼｬ;ｽﾌﾟﾘﾝｸﾞ	WASHER;SPRING	3					
40	J250006	ﾜｯｼｬ;ﾌﾟﾚｰﾝ	WASHER;PLANE	3					
41	J850616	ｽｸﾘｭ	SCREW	8					
42	J251006	ﾜｯｼｬ;ｽﾌﾟﾘﾝｸﾞ	WASHER;SPRING	12					
43	J250006	ﾜｯｼｬ;ﾌﾟﾚｰﾝ	WASHER;PLANE	12					
45	J850620	ｽｸﾘｭ	SCREW	4					
46	487081	ﾌﾞｯｼﾝｸﾞ;ﾗﾊﾞｰ	BUSHING;RUBBER	1					

071b

コントロールボックス（右）〈DX〉
Control Box (R)〈DX〉

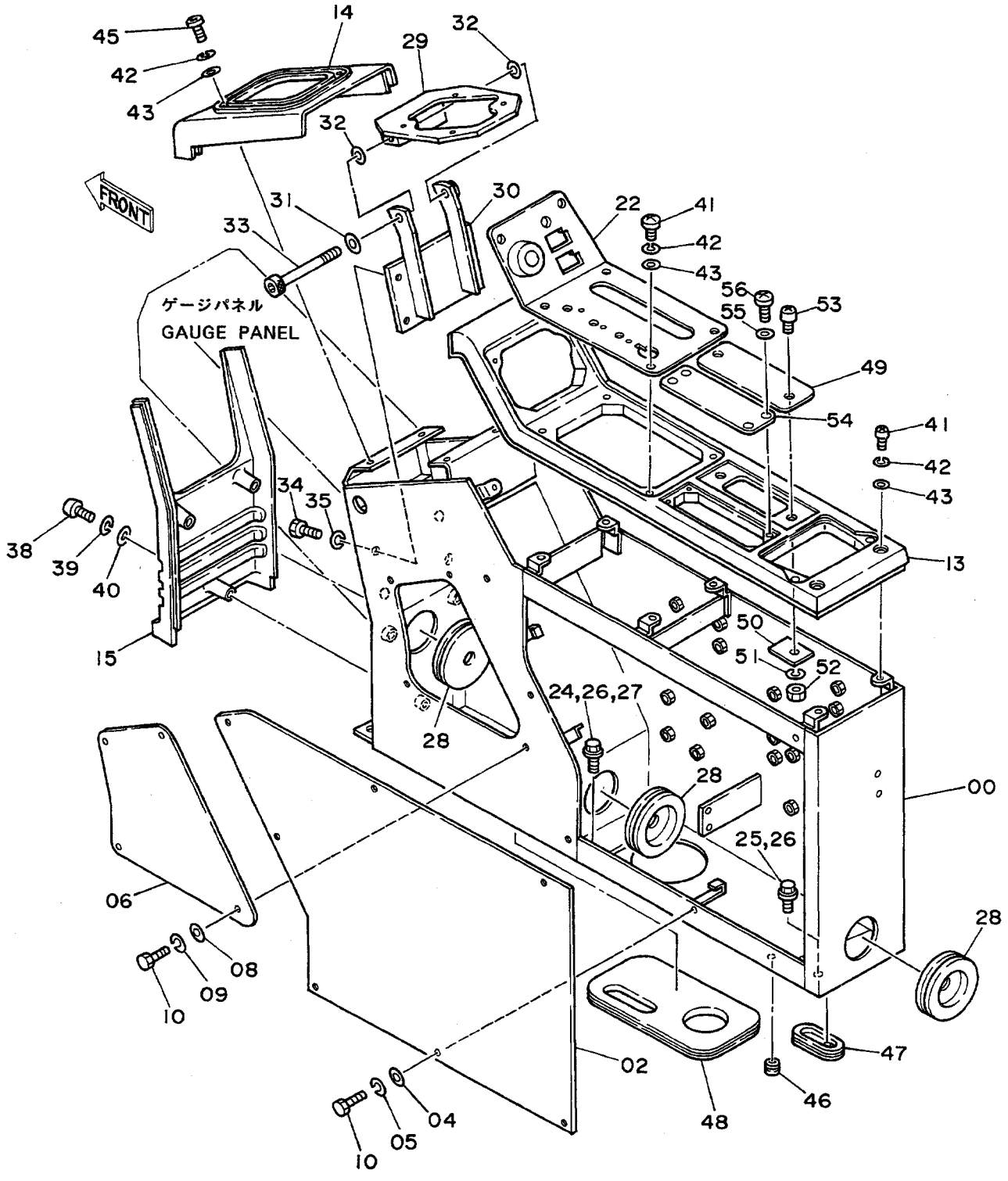

ｺﾝﾄﾛｰﾙﾎﾞｯｸｽ（ﾐｷﾞ）<DX>
CONTROL BOX (R) <DX>

15001~

符号 ITEM	部品番号 PART NO.	部品名 PART NAME	or PART NAME CODE	数量 Q'TY	サービスコード S.C	適用号機 SERIAL NO.	互換性 ICA	代替部品 REPLACEABLE PART 部品番号 PART NO.	数量 Q'TY
47	4205083	ﾌﾞｯｼﾝｸﾞ;ﾗﾊﾞｰ	BUSHING;RUBBER	1					
48	4200658	ﾌﾞｯｼﾝｸﾞ;ﾗﾊﾞｰ	BUSHING;RUBBER	1					
49	4209105	ｶﾊﾞｰ	COVER	1					
50	4200521	ﾌﾟﾚｰﾄ	PLATE	2					
51	A590906	ﾜｯｼｬ;ｽﾌﾟﾘﾝｸﾞ	WASHER;SPRING	2					
52	M500605	ﾅｯﾄ	NUT	2					
53	J650620	ｽｸﾘｭ	SCREW	2					
54	4209104	ｶﾊﾞｰ	COVER	1					
55	J251004	ﾜｯｼｬ;ｽﾌﾟﾘﾝｸﾞ	WASHER;SPRING	4					
56	J850410	ｽｸﾘｭ	SCREW	4					

コントロールボックス（左）
Control Box (L)

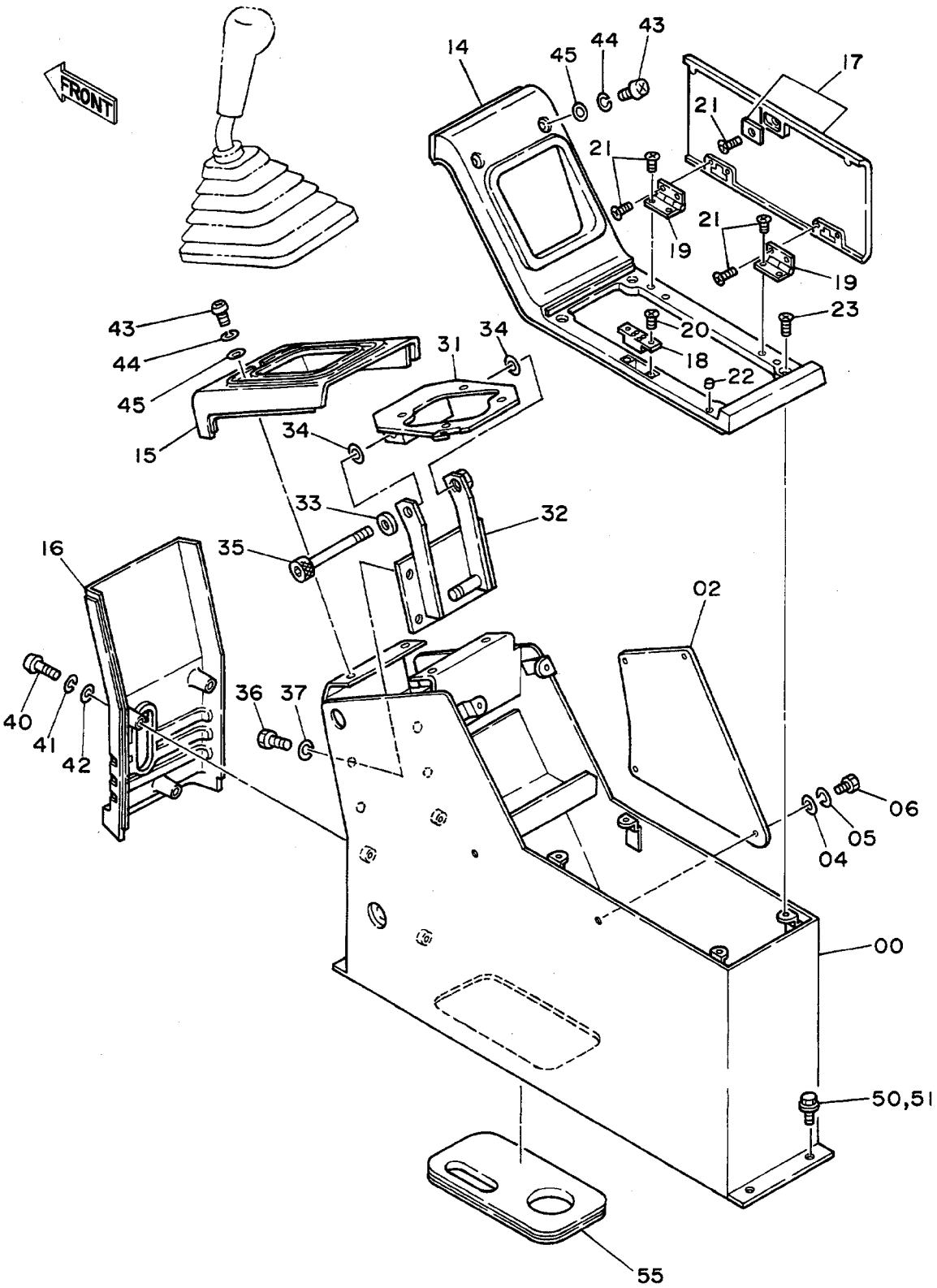

ｺﾝﾄﾛｰﾙﾎﾞｯｸｽ（ﾋﾀﾞﾘ）
CONTROL BOX (L)

15001~

符号 ITEM	部品番号 PART NO.	部品名 PART NAME	or PART NAME CODE	数量 Q'TY	サービスコード S.C	適用号機 SERIAL NO.	互換性 ICA	代替部品 REPLACEABLE PART 部品番号 PART NO.	数量 Q'TY
00	6008363	ｽﾀﾝﾄﾞ	STAND	1					
02	4200807	ｶﾊﾞｰ	COVER	1					
04	A590106	ﾜｯｼｬ;ﾌﾟﾚｰﾝ	WASHER;PLANE	4					
05	A590906	ﾜｯｼｬ;ｽﾌﾟﾘﾝｸﾞ	WASHER;SPRING	4					
06	J900614	ﾎﾞﾙﾄ	BOLT	4					
14	5002029	ｶﾊﾞｰ	COVER	1					
15	1010967	ｶﾊﾞｰ	COVER	1					
16	1010900	ｶﾊﾞｰ	COVER	1					
17	7017989	ｶﾊﾞｰ	COVER	1					
18	4199403	ﾏｸﾞﾈｯﾄ	MAGNET	1					
19	4199401	ﾋﾝｼﾞ	HINGE	2					
20	M470310	ｽｸﾘｭ	SCREW	2					
21	4197781	ｽｸﾘｭ	SCREW	9					
22	4208354	ﾗﾊﾞｰ	RUBBER	2					
23	J660614	ｽｸﾘｭ	SCREW	4					
31~35	9076593	ﾌﾞﾗｹｯﾄ ｱｯｾﾝ	BRACKET ASS'Y	1					
31	+++++++	･ﾌﾞﾗｹｯﾄ	･BRACKET	1	D	~ 15379			
31	8038104	･ﾌﾞﾗｹｯﾄ	･BRACKET	1		15380~			
32	+++++++	･ﾌﾞﾗｹｯﾄ	･BRACKET	1	D	~ 15379			
32	8038101	･ﾌﾞﾗｹｯﾄ	･BRACKET	1		15380~			
33	A590112	･ﾜｯｼｬ	･WASHER	1					
34	4191947	･ｼﾑ	･SHIM	2					
35	M341200	･ﾎﾞﾙﾄ;ｿｹｯﾄ	･BOLT;SOCKET	1					
36	J901020	ﾎﾞﾙﾄ	BOLT	4					
37	A590910	ﾜｯｼｬ;ｽﾌﾟﾘﾝｸﾞ	WASHER;SPRING	4					
40	J850640	ｽｸﾘｭ	SCREW	3					
41	J251006	ﾜｯｼｬ;ｽﾌﾟﾘﾝｸﾞ	WASHER;SPRING	3					
42	J250006	ﾜｯｼｬ;ﾌﾟﾚｰﾝ	WASHER;PLANE	3					
43	J850620	ｽｸﾘｭ	SCREW	6					
44	J251006	ﾜｯｼｬ;ｽﾌﾟﾘﾝｸﾞ	WASHER;SPRING	6					
45	J250006	ﾜｯｼｬ;ﾌﾟﾚｰﾝ	WASHER;PLANE	6					
50	J901025	ﾎﾞﾙﾄ	BOLT	4		~D87/10	I	J011025	4
50	J011025	ﾎﾞﾙﾄ;ｾﾑｽ	BOLT;SEMS	4		D87/11~			
51	A590910	ﾜｯｼｬ;ｽﾌﾟﾘﾝｸﾞ	WASHER;SPRING	4		~D87/10			
55	4200658	ﾌﾞｯｼﾝｸﾞ;ﾗﾊﾞｰ	BUSHING;RUBBER	1					

ゲージパネル〈SDX〉
Gauge Panel〈SDX〉

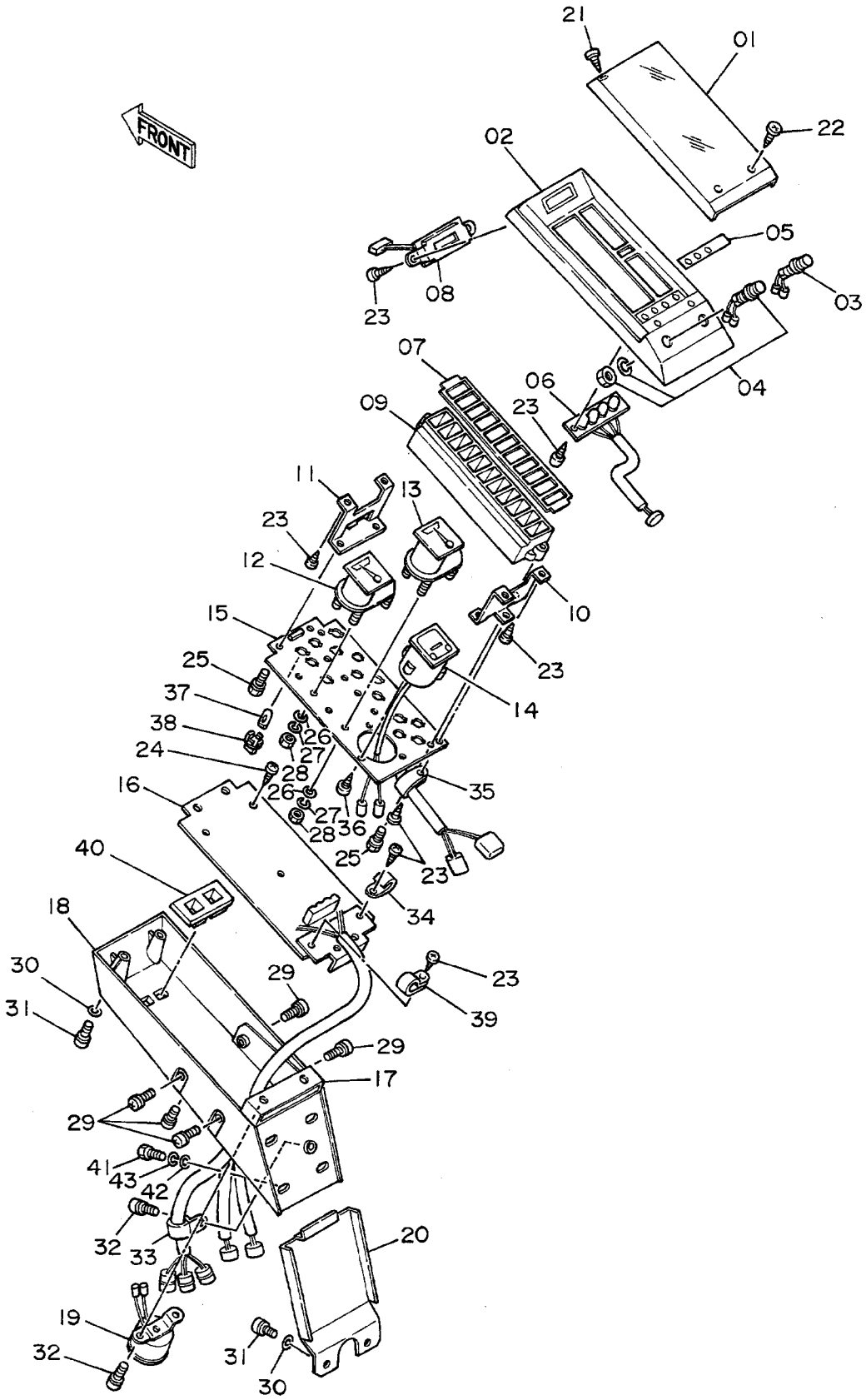

ｹﾞｰｼﾞﾊﾟﾈﾙ <SDX>
GAUGE PANEL <SDX>

15001~

符号 ITEM	部品番号 PART NO.	部品名 PART NAME	or PART NAME CODE	数量 Q'TY	サービスコード S.C	適用号機 SERIAL NO.	互換性 ICA	代替部品 REPLACEABLE PART 部品番号 PART NO.	数量 Q'TY
01~40	4187102	ﾊﾟﾈﾙ;ｹﾞｰｼﾞ ｱｯｾﾝ	PANEL;GAUGE ASS'Y	1					
01	4208843	・ｶﾊﾞｰ	・COVER	1					
02	4208844	・ﾊｳｼﾞﾝｸﾞ;ｱｯﾊﾟ	・HOUSING;UPPER	1					
03	4208845	・ｽｲｯﾁ (ﾌﾞｻﾞｰ ｷｬﾝｾﾙ)	・SWITCH (BUZZER CANCEL)	1					
04	4208846	・ｽｲｯﾁ (ﾚﾍﾞﾙ ﾁｪｯｸ)	・SWITCH (LEVEL CHECK)	1					
05	4208847	・ﾏｽｸ	・MASK	1					
06	4208848	・ﾎﾞｰﾄﾞ	・BOARD	1					
07	4208849	・ﾚﾝｽﾞ;ﾜｰﾆﾝｸﾞ	・LENS;WARNING	1					
08	4208850	・ｸﾛｯｸ	・CLOCK	1					
09	4208851	・ﾊｳｼﾞﾝｸﾞ;ﾗﾝﾌﾟ	・HOUSING;LAMP	1					
10	4208852	・ﾌﾞﾗｹｯﾄ	・BRACKET	1					
11	4208853	・ﾌﾞﾗｹｯﾄ	・BRACKET	1					
12	4208854	・ﾒｰﾀ;ﾃﾝﾌﾟ	・METER;TEMP.	1					
13	4208855	・ﾒｰﾀ;ﾌｭｴﾙ	・METER;FUEL	1					
14	4208856	・ﾒｰﾀ;ｱﾜｰ	・METER;HOUR	1					
15	4208857	・ﾎﾞｰﾄﾞ;ﾒｰﾀ	・BOARD;METER	1					
16	4208858	・ﾎﾞｰﾄﾞ;ｺﾝﾄﾛｰﾙ	・BOARD;CONTROL	1					
17	4208859	・ﾌﾞﾗｹｯﾄ	・BRACKET	1					
18	+++++++	・ﾊｳｼﾞﾝｸﾞ;ﾛｱ	・HOUSING;LOWER	1	D	~ 19780	T	4208860	1
・								4252141	1
18	4208860	・ﾊｳｼﾞﾝｸﾞ;ﾛｱ	・HOUSING;LOWER	1		19781~			
19	4208861	・ﾌﾞｻﾞｰ	・BUZZER	1					
20	4208862	・ｶﾊﾞｰ	・COVER	1					
21	4208863	・ｽｸﾘｭ;ﾀｯﾋﾟﾝｸﾞ	・SCREW;TAPPING	2		~D89/03	I	4208864	2
21	4208864	・ｽｸﾘｭ;ﾀｯﾋﾟﾝｸﾞ	・SCREW;TAPPING	2		D89/04~			
22	4208864	・ｽｸﾘｭ;ﾀｯﾋﾟﾝｸﾞ	・SCREW;TAPPING	2					
23	4208865	・ｽｸﾘｭ;ﾀｯﾋﾟﾝｸﾞ	・SCREW;TAPPING	12					
24	4208866	・ｽｸﾘｭ;ﾀｯﾋﾟﾝｸﾞ	・SCREW;TAPPING	2					
25	4208867	・ｽｸﾘｭ	・SCREW	5					
26	4208868	・ﾜｯｼｬ	・WASHER	8					
27	A590903	・ﾜｯｼｬ;ｽﾌﾟﾘﾝｸﾞ	・WASHER;SPRING	8					
28	M500303	・ﾅｯﾄ	・NUT	8					
29	4208870	・ｽｸﾘｭ	・SCREW	6					
30	4208871	・ﾜｯｼｬ	・WASHER	6					
31	4208872	・ｽｸﾘｭ	・SCREW	6					
32	4208873	・ｽｸﾘｭ	・SCREW	3					
33	4208874	・ｸﾘｯﾌﾟ	・CLIP	1					
34	4213160	・ｸﾘｯﾌﾟ	・CLIP	1					
35	4208876	・ｸﾘｯﾌﾟ	・CLIP	1					
36	4208877	・ｽｸﾘｭ;ﾀｯﾋﾟﾝｸﾞ	・SCREW;TAPPING	3					

075b

ゲージパネル〈SDX〉
Gauge Panel〈SDX〉

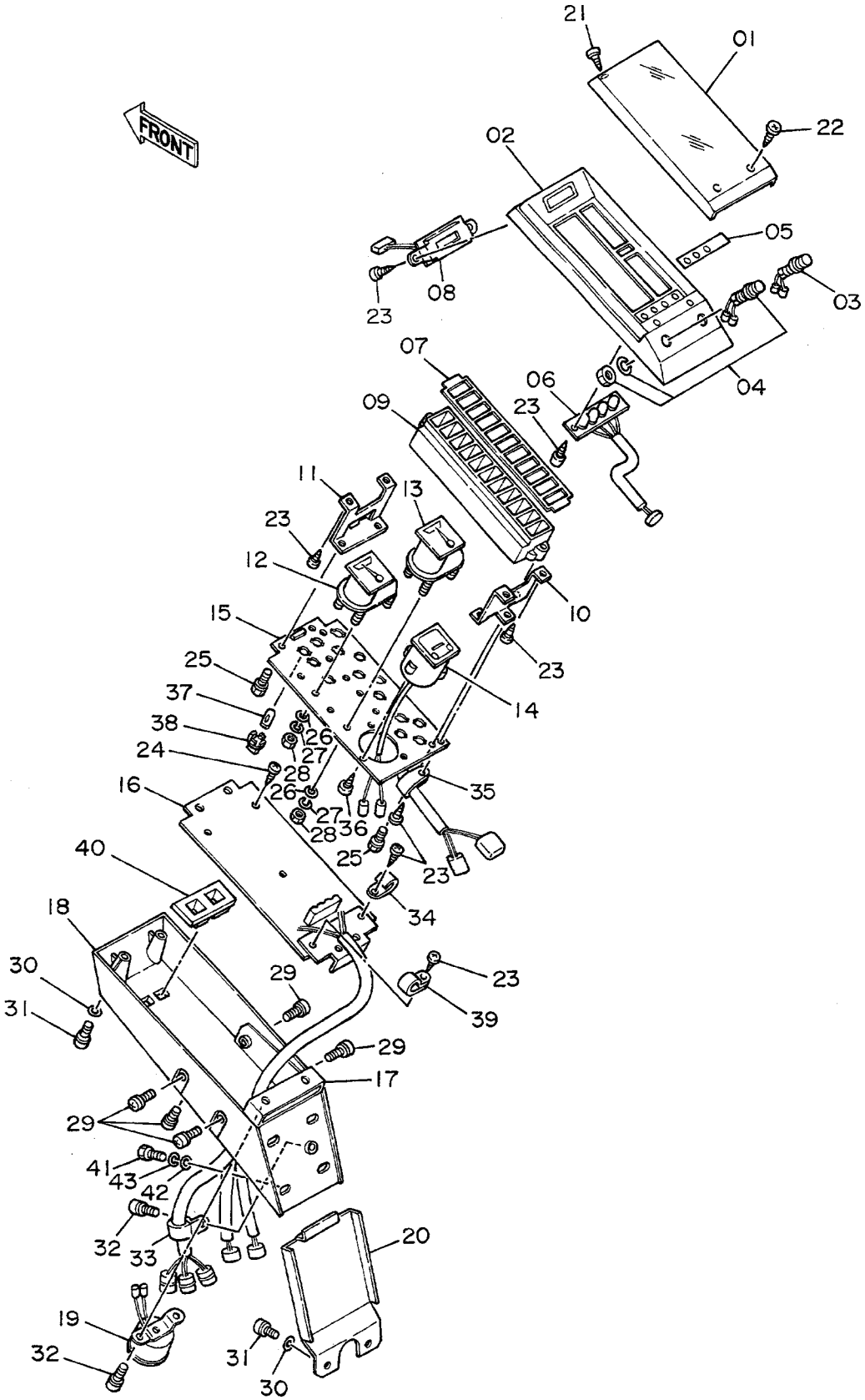

ｹﾞｰｼﾞﾊﾟﾈﾙ <SDX>
GAUGE PANEL <SDX>

15001~

符号 ITEM	部品番号 PART NO.	部品名 PART NAME	or PART NAME CODE	数量 Q'TY	サービスコード S.C	適用号機 SERIAL NO.	互換性 ICA	代替部品 REPLACEABLE PART 部品番号 PART NO.	数量 Q'TY
37	4208878	・ﾊﾞﾙﾌﾞ	・BULB	15					
38	4208879	・ｿｹｯﾄ;ﾊﾞﾙﾌﾞ	・SOCKET;BULB	15					
39	4213161	・ｸﾘｯﾌﾟ	・CLIP	1					
40	4252141	・ｶﾊﾞｰ	・COVER	1		19781~			
41	J900820	ﾎﾞﾙﾄ	BOLT	4					
42	A590108	ﾜｯｼｬ	WASHER	4					
43	A590908	ﾜｯｼｬ;ｽﾌﾟﾘﾝｸﾞ	WASHER;SPRING	4					

ゲージパネル〈DX〉
Gauge Panel〈DX〉

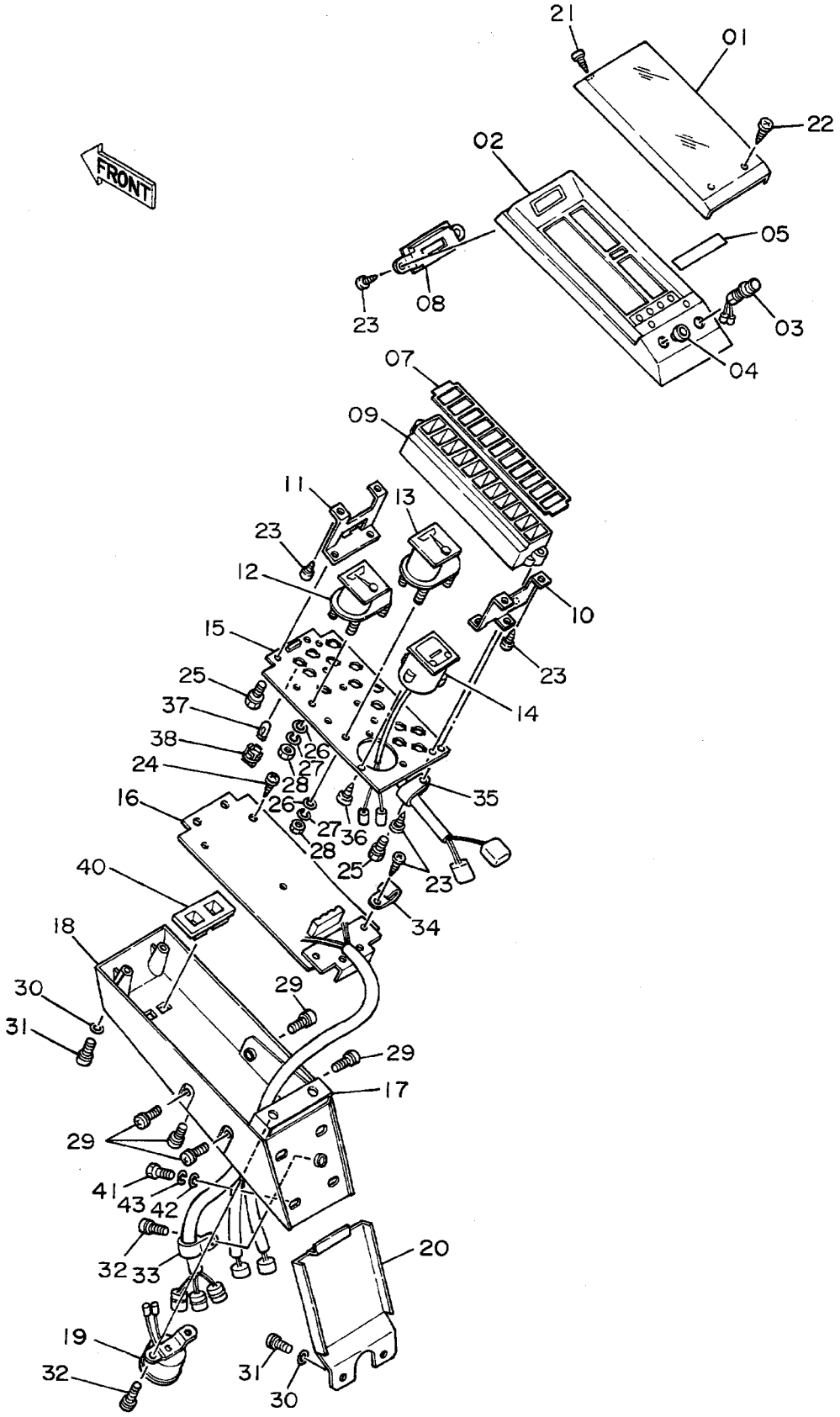

ｹﾞｰｼﾞﾊﾟﾈﾙ <DX>
GAUGE PANEL <DX>

15001~

符号 ITEM	部品番号 PART NO.	部品名 PART NAME	PART NAME CODE	数量 Q'TY	サービスコード S.C	適用号機 SERIAL NO.	互換性 ICA	代替部品 REPLACEABLE PART 部品番号 PART NO.	数量 Q'TY
01~40	4198552	ﾊﾟﾈﾙ;ｹﾞｰｼﾞ ｱｯｾﾝ	PANEL;GAUGE ASS'Y	1					
01	4208843	・ｶﾊﾞｰ	・COVER	1					
02	4208844	・ﾊｳｼﾞﾝｸﾞ;ｱｯﾊﾟ	・HOUSING;UPPER	1					
03	4208845	・ｽｲｯﾁ (ﾌﾞｻﾞｰ ｷｬﾝｾﾙ)	・SWITCH (BUZZER CANCEL)	1					
04	4210973	・ｷｬｯﾌﾟ	・CAP	1					
05	4210974	・ﾏｽｸ	・MASK	1					
07	4210976	・ﾚﾝｽﾞ;ﾜｰﾆﾝｸﾞ	・LENS;WARNING	1					
08	4210977	・ﾏｽｸ	・MASK	1					
09	4208851	・ﾊｳｼﾞﾝｸﾞ;ﾗﾝﾌﾟ	・HOUSING;LAMP	1					
10	4208852	・ﾌﾞﾗｹｯﾄ	・BRACKET	1					
11	4208853	・ﾌﾞﾗｹｯﾄ	・BRACKET	1					
12	4208854	・ﾒｰﾀ;ﾃﾝﾌﾟ	・METER;TEMP.	1					
13	4208855	・ﾒｰﾀ;ﾌｭｴﾙ	・METER;FUEL	1					
14	4208856	・ﾒｰﾀ;ｱﾜｰ	・METER;HOUR	1					
15	4210975	・ﾎﾞｰﾄﾞ;ﾒｰﾀ	・BOARD;METER	1					
16	4210978	・ﾎﾞｰﾄﾞ;ｺﾝﾄﾛｰﾙ	・BOARD;CONTROL	1					
17	4208859	・ﾌﾞﾗｹｯﾄ	・BRACKET	1					
18	+++++++	・ﾊｳｼﾞﾝｸﾞ;ﾛｱ	・HOUSING;LOWER	1	D	~ 19780	T	4208860	1
,								4252141	1
18	4208860	・ﾊｳｼﾞﾝｸﾞ;ﾛｱ	・HOUSING;LOWER	1		19781~			
19	4208861	・ﾌﾞｻﾞｰ	・BUZZER	1					
20	4208862	・ｶﾊﾞｰ	・COVER	1					
21	4208863	・ｽｸﾘｭ;ﾀｯﾋﾟﾝｸﾞ	・SCREW;TAPPING	2		~D89/03	I	4208864	2
21	4208864	・ｽｸﾘｭ;ﾀｯﾋﾟﾝｸﾞ	・SCREW;TAPPING	2		D89/04~			
22	4208864	・ｽｸﾘｭ;ﾀｯﾋﾟﾝｸﾞ	・SCREW;TAPPING	2					
23	4208865	・ｽｸﾘｭ;ﾀｯﾋﾟﾝｸﾞ	・SCREW;TAPPING	10					
24	4208866	・ｽｸﾘｭ;ﾀｯﾋﾟﾝｸﾞ	・SCREW;TAPPING	2					
25	4208867	・ｽｸﾘｭ	・SCREW	5					
26	4208868	・ﾜｯｼｬ	・WASHER	8					
27	A590903	・ﾜｯｼｬ;ｽﾌﾟﾘﾝｸﾞ	・WASHER;SPRING	8					
28	M500303	・ﾅｯﾄ	・NUT	8					
29	4208870	・ｽｸﾘｭ	・SCREW	6					
30	4208871	・ﾜｯｼｬ	・WASHER	6					
31	4208872	・ｽｸﾘｭ	・SCREW	6					
32	4208873	・ｽｸﾘｭ	・SCREW	3					
33	4208874	・ｸﾘｯﾌﾟ	・CLIP	1					
34	4213161	・ｸﾘｯﾌﾟ	・CLIP	2					
35	4210979	・ｸﾘｯﾌﾟ	・CLIP	1					
36	4208877	・ｽｸﾘｭ;ﾀｯﾋﾟﾝｸﾞ	・SCREW;TAPPING	3					
37	4208878	・ﾊﾞﾙﾌﾞ	・BULB	14					

ゲージパネル〈DX〉
Gauge Panel〈DX〉

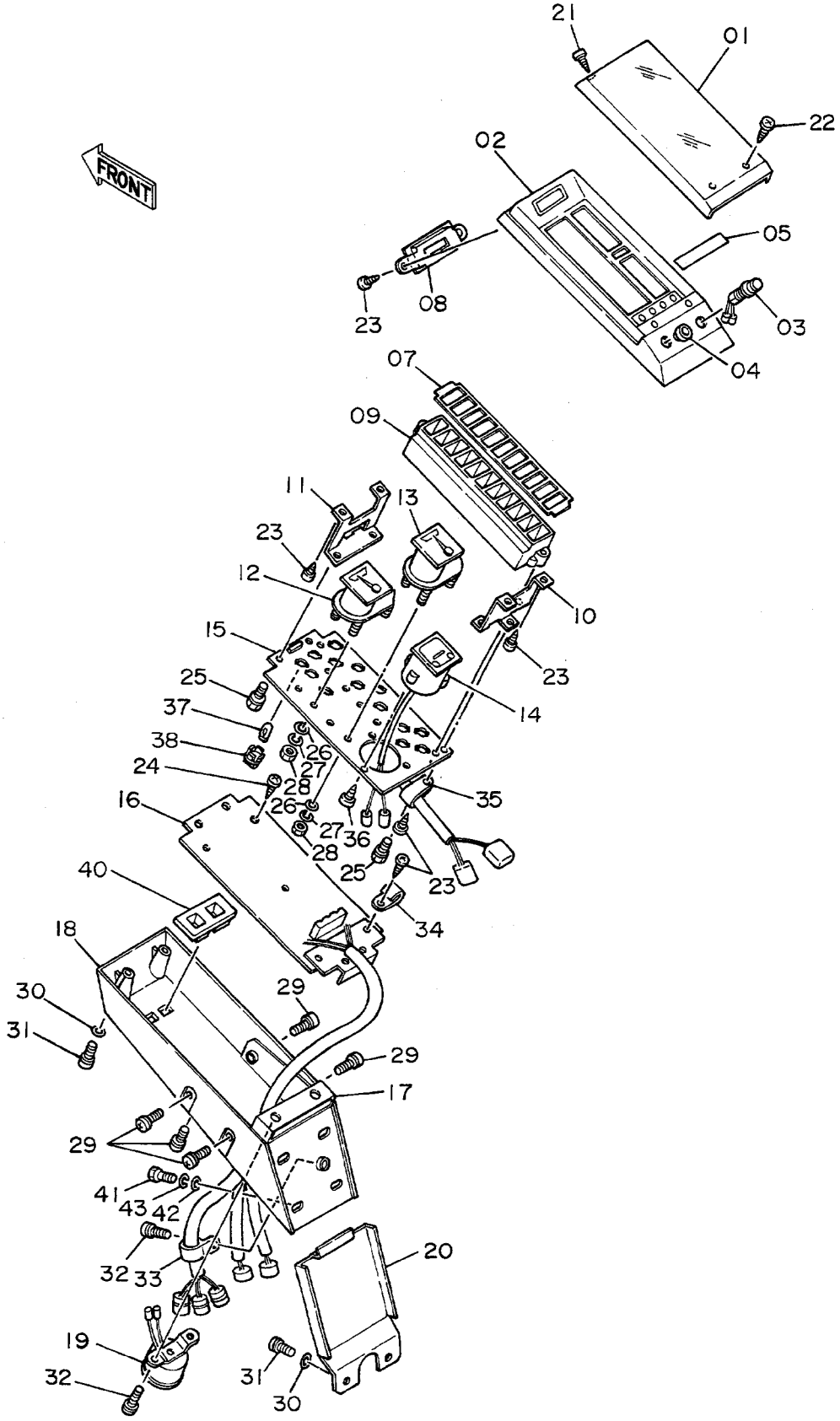

ｹﾞｰｼﾞﾊﾟﾈﾙ <DX>
GAUGE PANEL <DX>

15001~

符号 ITEM	部品番号 PART NO.	部品名 PART NAME	or PART NAME CODE	数量 Q'TY	サービスコード S.C	適用号機 SERIAL NO.	互換性 ICA	代替部品 REPLACEABLE PART 部品番号 PART NO.	数量 Q'TY
38	4208879	・ｿｹｯﾄ;ﾊﾞﾙﾌﾞ	・SOCKET;BULB	14					
40	4252141	・ｶﾊﾞｰ	・COVER	1		19781~			
41	J900820	ﾎﾞﾙﾄ	BOLT	4					
42	A590108	ﾜｯｼｬ	WASHER	4					
43	A590908	ﾜｯｼｬ;ｽﾌﾟﾘﾝｸﾞ	WASHER;SPRING	4					

電気部品 (1) 〈SDX〉
Electric Parts (1) 〈SDX〉

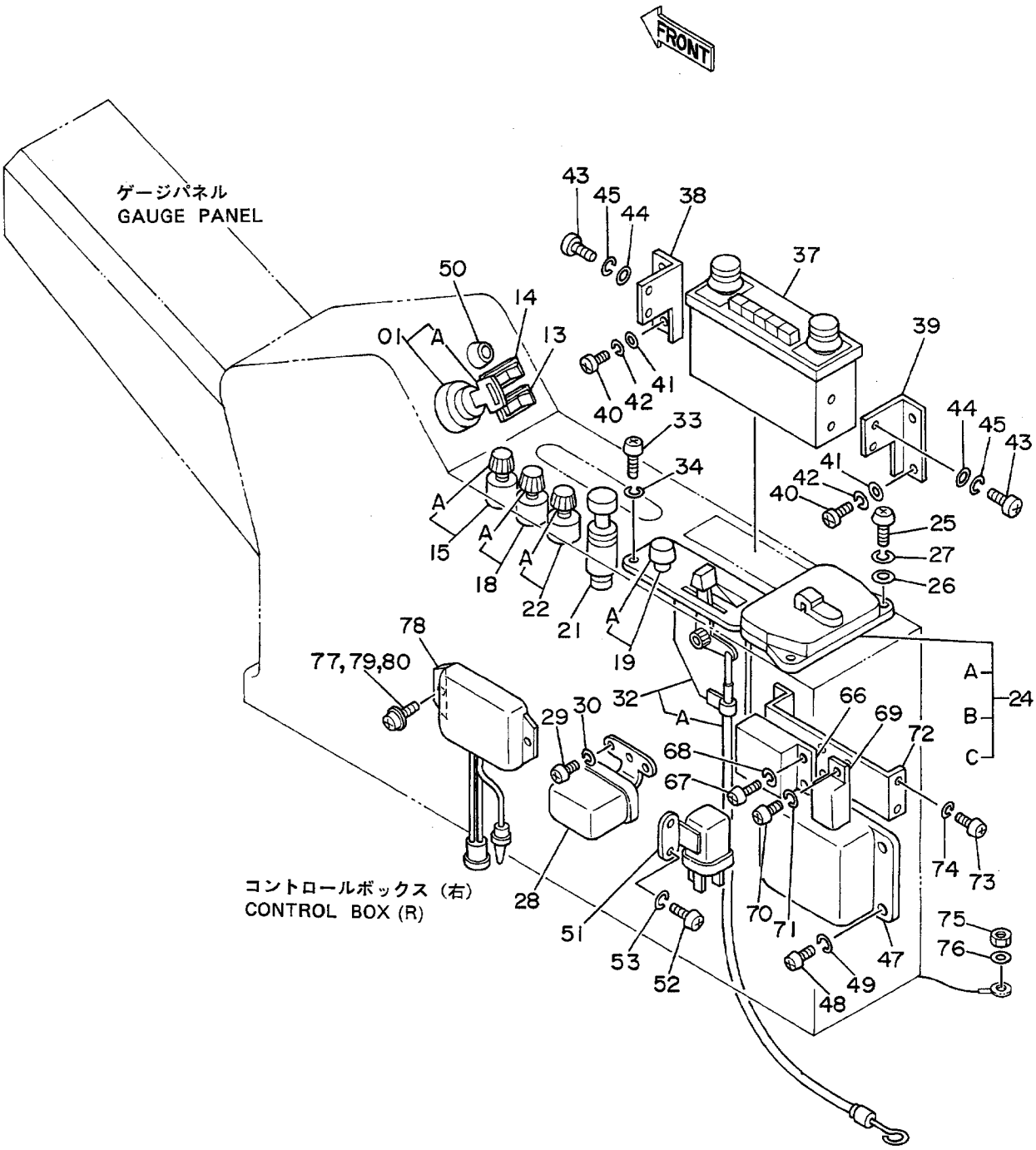

ﾃﾞﾝｷﾌﾞﾋﾝ (1) <SDX>
ELECTRIC PARTS (1) <SDX>

15001~

符号 ITEM	部品番号 PART NO.	部品名 PART NAME	or PART NAME CODE	数量 Q'TY	サービスコード S.C	適用号機 SERIAL NO.	互換性 ICA	代替部品 REPLACEABLE PART 部品番号 PART NO.	数量 Q'TY
01	4186745	ｽｲｯﾁ;ｽﾀｰﾄ	SWITCH;START	1					
,		(ｷｰﾂｷ)	(WITH KEY)						
01	4186743	ｽｲｯﾁ;ｽﾀｰﾄ	SWITCH;START	1					
,		(Hﾏｰｸｷｰﾂｷ)	(WITH H-MARK KEY)						
01A	4187759	･ｷｰ;ｽﾀｰﾄ (NO. H800)	･KEY;START (NO. H800)	1					
,		(1=2ｺ)	(1=2 PIECES)						
01A	4187757	･ｷｰ;ｽﾀｰﾄ (NO. H800)	･KEY;START (NO. H800)	1					
,		(Hﾏｰｸｷｰ:1=2ｺ)	(H-MARK KEY:1=2 PIECES)						
13	4187088	ｽｲｯﾁ (ｿｰｺｰｿｸﾄﾞ ｷﾘｶｴ)	SWITCH (TRAVEL SPEED)	1					
14	4187089	ｽｲｯﾁ	SWITCH	1					
,		(ｵｰﾄｱｲﾄﾞﾙ)	(AUTOMATIC FUEL CONTROL)						
15	4201802	ｽｲｯﾁ (ﾓｰﾄﾞｷﾘｶｴ)	SWITCH (CHANGE OF MODE)	1					
15A	4268742	･ﾉﾌﾞ	･KNOB	1					
18	4184396	ｽｲｯﾁ (ﾗｲﾄ)	SWITCH (LIGHT)	1					
18A	4268740	･ﾉﾌﾞ	･KNOB	1					
19	4184397	ｽｲｯﾁ (ｶｰﾋｰﾀ)	SWITCH (CAR HEATER)	1					
19A	4268750	･ﾉﾌﾞ	･KNOB	1					
21	4184395	ﾗｲﾀｰ	LIGHTER	1					
22	4184398	ｽｲｯﾁ (ﾜｲﾊﾟｰ)	SWITCH (WIPER)	1					
22A	4268741	･ﾉﾌﾞ	･KNOB	1					
24	4184394	ﾎﾞｯｸｽ;ﾋｭｰｽﾞ	BOX;FUSE	1					
24A	4208246	･ﾋｭｰｽﾞ (1A)	･FUSE (1A)	3					
24B	4195610	･ﾋｭｰｽﾞ (10A)	･FUSE (10A)	9					
24C	4127781	･ﾋｭｰｽﾞ (15A)	･FUSE (15A)	5					
25	J850625	ｽｸﾘｭ	SCREW	2					
26	J250006	ﾜｯｼｬ;ﾌﾟﾚｰﾝ	WASHER;PLANE	2					
27	J251006	ﾜｯｼｬ;ｽﾌﾟﾘﾝｸﾞ	WASHER;SPRING	2					
28	4505392	ﾘﾚｰ;ﾎｰﾝ	RELAY;HORN	1					
29	M430610	ｽｸﾘｭ	SCREW	2					
30	A590906	ﾜｯｼｬ;ｽﾌﾟﾘﾝｸﾞ	WASHER;SPRING	2					
32	4189169	ｺﾝﾄﾛｰﾗ	CONTROLLER	1					
32A	4248908	･ｹｰﾌﾞﾙ	･CABLE	1					
33	J850410	ｽｸﾘｭ	SCREW	4					
34	J251004	ﾜｯｼｬ;ｽﾌﾟﾘﾝｸﾞ	WASHER;SPRING	4					
37	4043976	ﾗｼﾞｵ	RADIO	1					
38	4198945	ﾌﾞﾗｹｯﾄ	BRACKET	1					
39	4198946	ﾌﾞﾗｹｯﾄ	BRACKET	1					
40	M430610	ｽｸﾘｭ	SCREW	4					
41	A590106	ﾜｯｼｬ;ﾌﾟﾚｰﾝ	WASHER;PLANE	4					
42	A590906	ﾜｯｼｬ;ｽﾌﾟﾘﾝｸﾞ	WASHER;SPRING	4					

電気部品 (1) 〈SDX〉
Electric Parts (1) 〈SDX〉

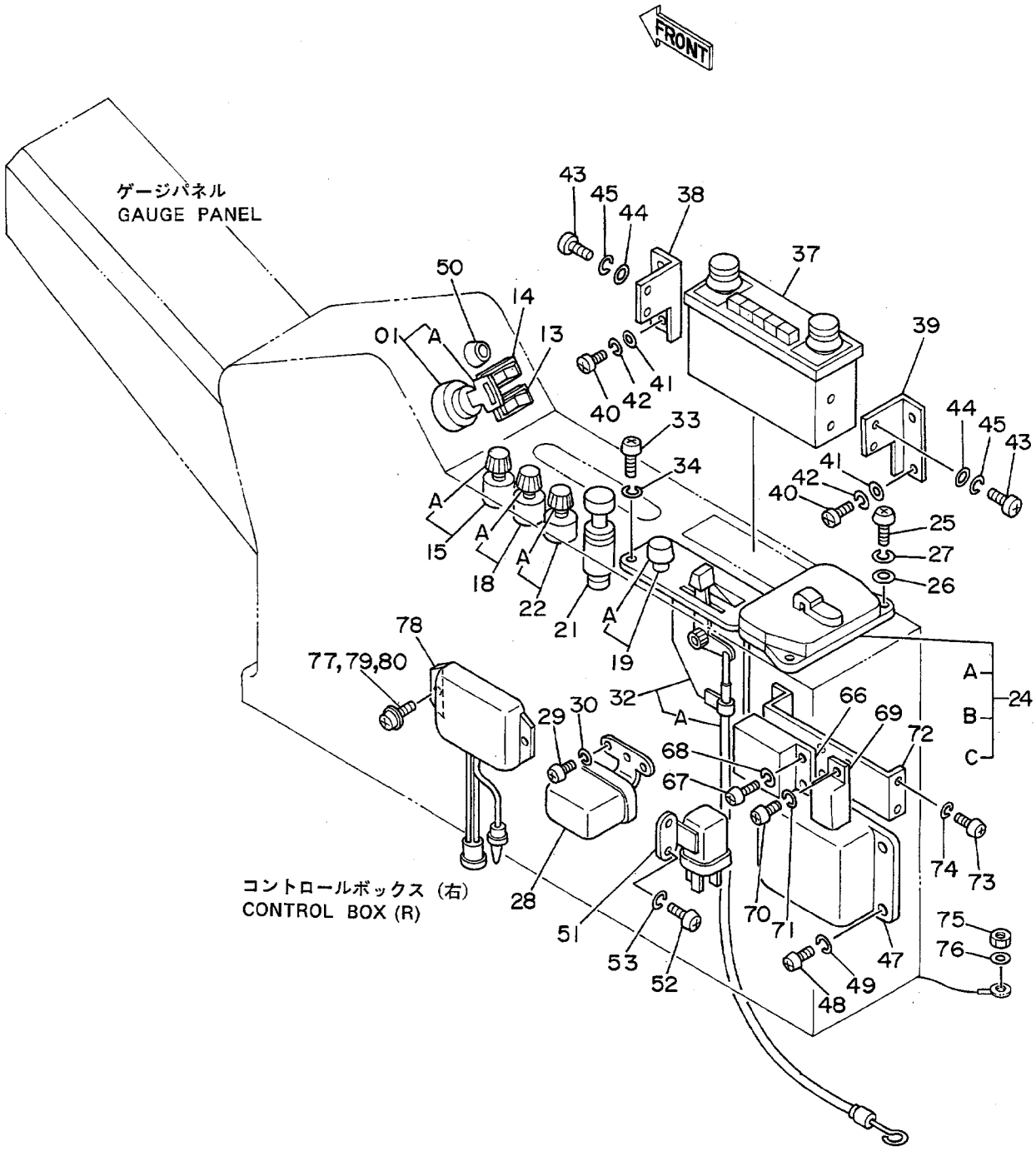

ﾃﾞﾝｷﾌﾞﾋﾝ (1) <SDX>
ELECTRIC PARTS (1) <SDX>

15001~

符号 ITEM	部品番号 PART NO.	部品名 PART NAME	or PART NAME CODE	数量 Q'TY	サービスコード S.C	適用号機 SERIAL NO.	互換性 ICA	代替部品 REPLACEABLE PART 部品番号 PART NO.	数量 Q'TY
43	M430508	ｽｸﾘｭ	SCREW	4					
44	A590105	ﾜｯｼｬ	WASHER	4					
45	A590905	ﾜｯｼｬ;ｽﾌﾟﾘﾝｸﾞ	WASHER;SPRING	4					
47	9067007	ﾕﾆｯﾄ;ｺﾝﾄﾛｰﾙ	UNIT;CONTROL	1					
48	M430610	ｽｸﾘｭ	SCREW	4					
49	A590906	ﾜｯｼｬ;ｽﾌﾟﾘﾝｸﾞ	WASHER;SPRING	4					
50	4146754	ﾗﾊﾞｰ	RUBBER	1					
51	4152940	ﾘﾚｰ;ｱﾜｰﾒｰﾀ	RELAY;HOURMETER	1	Z				
52	M430513	ｽｸﾘｭ	SCREW	2					
53	A590905	ﾜｯｼｬ;ｽﾌﾟﾘﾝｸﾞ	WASHER;SPRING	2					
66	4189180	ﾀｲﾏ	TIMER	1	Z				
67	M430610	ｽｸﾘｭ	SCREW	2					
68	A590906	ﾜｯｼｬ;ｽﾌﾟﾘﾝｸﾞ	WASHER;SPRING	2					
69	4205029	ﾘﾚｰ	RELAY	1					
70	M430610	ｽｸﾘｭ	SCREW	1					
71	A590906	ﾜｯｼｬ;ｽﾌﾟﾘﾝｸﾞ	WASHER;SPRING	1					
72	4205179	ﾌﾞﾗｹｯﾄ	BRACKET	1					
73	M430610	ｽｸﾘｭ	SCREW	4					
74	A590906	ﾜｯｼｬ;ｽﾌﾟﾘﾝｸﾞ	WASHER;SPRING	4					
75	J950010	ﾅｯﾄ	NUT	1					
76	A590110	ﾜｯｼｬ	WASHER	1					
77	A590906	ﾜｯｼｬ;ｽﾌﾟﾘﾝｸﾞ	WASHER;SPRING	2		~ 17428			
78	4191999	ﾘﾚｰ	RELAY	1		~ 18997			
79	M430620	ｽｸﾘｭ	SCREW	2		~ 17428	Y	J460620	2
79	J460620	ｽｸﾘｭ;ｾﾑｽ	SCREW;SEMS	2		17429~ 18997			
80	A590106	ﾜｯｼｬ;ﾌﾟﾚｰﾝ	WASHER;PLANE	2		~ 17428			

電気部品 (1) 〈DX〉
Electric Parts (1) 〈DX〉

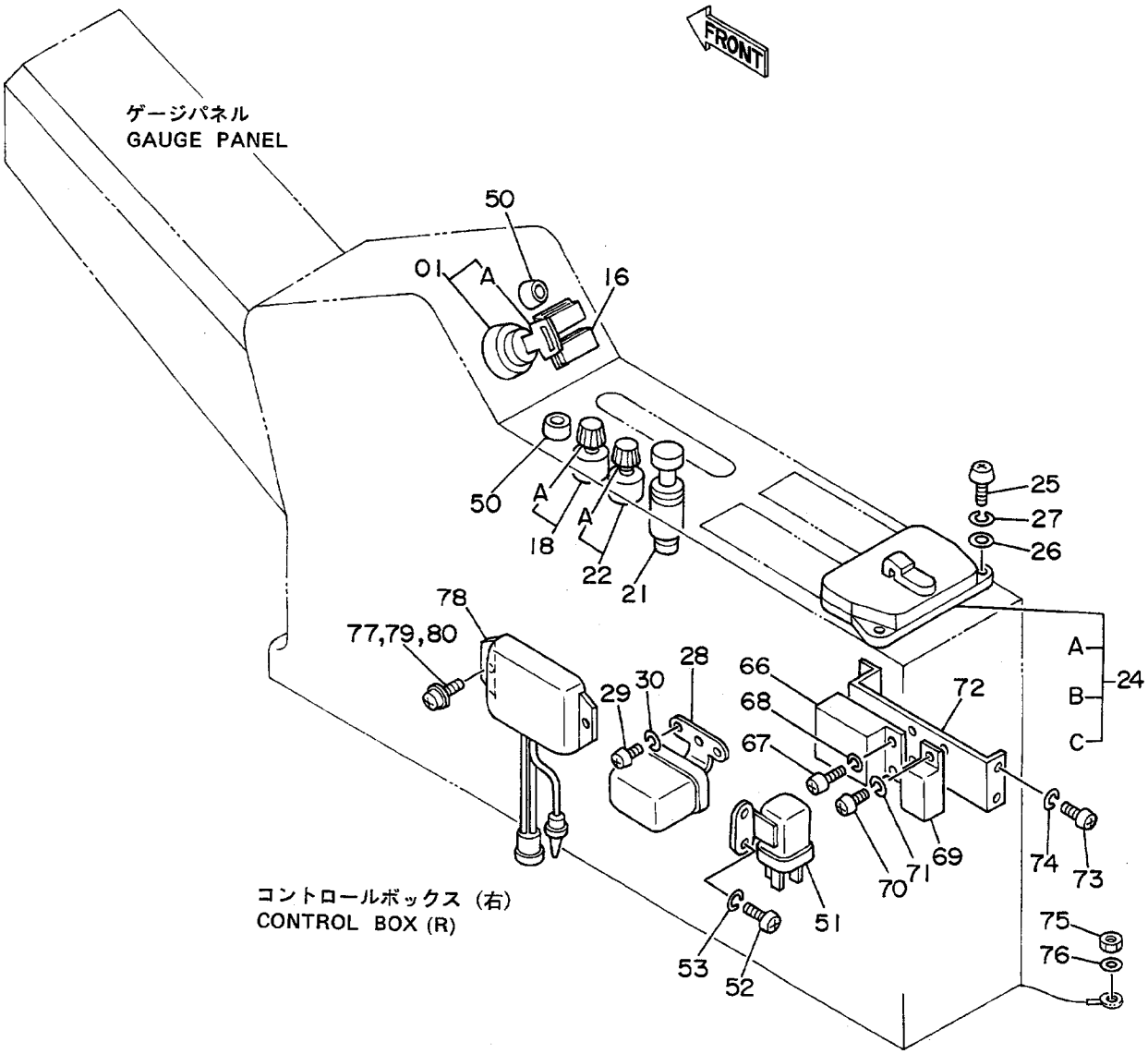

ﾃﾞﾝｷﾌﾞﾋﾝ (1) <DX>
ELECTRIC PARTS (1) <DX>

15001~

符号 ITEM	部品番号 PART NO.	部品名 PART NAME	or PART NAME CODE	数量 Q'TY	サービスコード S.C	適用号機 SERIAL NO.	互換性 ICA	代替部品 REPLACEABLE PART 部品番号 PART NO.	数量 Q'TY
01	4186745	ｽｲｯﾁ;ｽﾀｰﾄ	SWITCH;START	1					
,		(ｷｰﾂｷ)	(WITH KEY)						
01	4186743	ｽｲｯﾁ;ｽﾀｰﾄ	SWITCH;START	1					
,		(Hﾏｰｸｷｰﾂｷ)	(WITH H-MARK KEY)						
01A	4187759	･ｷｰ;ｽﾀｰﾄ (NO. H800)	･KEY;START (NO. H800)	1					
,		(1=2ｺ)	(1=2 PIECES)						
01A	4187757	･ｷｰ;ｽﾀｰﾄ (NO. H800)	･KEY;START (NO. H800)	1					
,		(Hﾏｰｸｷｰ:1=2ｺ)	(H-MARK KEY:1=2 PIECES)						
16	4209103	ｶﾊﾞｰ	COVER	2					
18	4184396	ｽｲｯﾁ (ﾗｲﾄ)	SWITCH (LIGHT)	1					
18A	4268740	･ﾉﾌﾞ	･KNOB	1					
21	4184395	ﾗｲﾀｰ	LIGHTER	1					
22	4184398	ｽｲｯﾁ (ﾜｲﾊﾟｰ)	SWITCH (WIPER)	1					
22A	4268741	･ﾉﾌﾞ	･KNOB	1					
24	4184394	ﾎﾞｯｸｽ;ﾋｭｰｽﾞ	BOX;FUSE	1					
24A	4208246	･ﾋｭｰｽﾞ (1A)	･FUSE (1A)	3					
24B	4195610	･ﾋｭｰｽﾞ (10A)	･FUSE (10A)	9					
24C	4127781	･ﾋｭｰｽﾞ (15A)	･FUSE (15A)	5					
25	J850625	ｽｸﾘｭ	SCREW	2					
26	J250006	ﾜｯｼｬ;ﾌﾟﾚｰﾝ	WASHER;PLANE	2					
27	J251006	ﾜｯｼｬ;ｽﾌﾟﾘﾝｸﾞ	WASHER;SPRING	2					
28	4505392	ﾘﾚｰ;ﾎｰﾝ	RELAY;HORN	1					
29	M430610	ｽｸﾘｭ	SCREW	2					
30	A590906	ﾜｯｼｬ;ｽﾌﾟﾘﾝｸﾞ	WASHER;SPRING	2					
50	4146754	ﾗﾊﾞｰ	RUBBER	2					
51	4152940	ﾘﾚｰ;ｱﾜｰﾒｰﾀ	RELAY;HOURMETER	1	Z				
52	M430513	ｽｸﾘｭ	SCREW	2					
53	A590905	ﾜｯｼｬ;ｽﾌﾟﾘﾝｸﾞ	WASHER;SPRING	2					
66	4189180	ﾀｲﾏ	TIMER	1	Z				
67	M430610	ｽｸﾘｭ	SCREW	2					
68	A590906	ﾜｯｼｬ;ｽﾌﾟﾘﾝｸﾞ	WASHER;SPRING	2					
69	4205029	ﾘﾚｰ	RELAY	1					
70	M430610	ｽｸﾘｭ	SCREW	1					
71	A590906	ﾜｯｼｬ;ｽﾌﾟﾘﾝｸﾞ	WASHER;SPRING	1					
72	4205179	ﾌﾞﾗｹｯﾄ	BRACKET	1					
73	M430610	ｽｸﾘｭ	SCREW	4					
74	A590906	ﾜｯｼｬ;ｽﾌﾟﾘﾝｸﾞ	WASHER;SPRING	4					
75	J950010	ﾅｯﾄ	NUT	1					
76	A590110	ﾜｯｼｬ	WASHER	1					
77	A590906	ﾜｯｼｬ;ｽﾌﾟﾘﾝｸﾞ	WASHER;SPRING	2		~ 17428			

電気部品 (1) 〈DX〉
Electric Parts (1) 〈DX〉

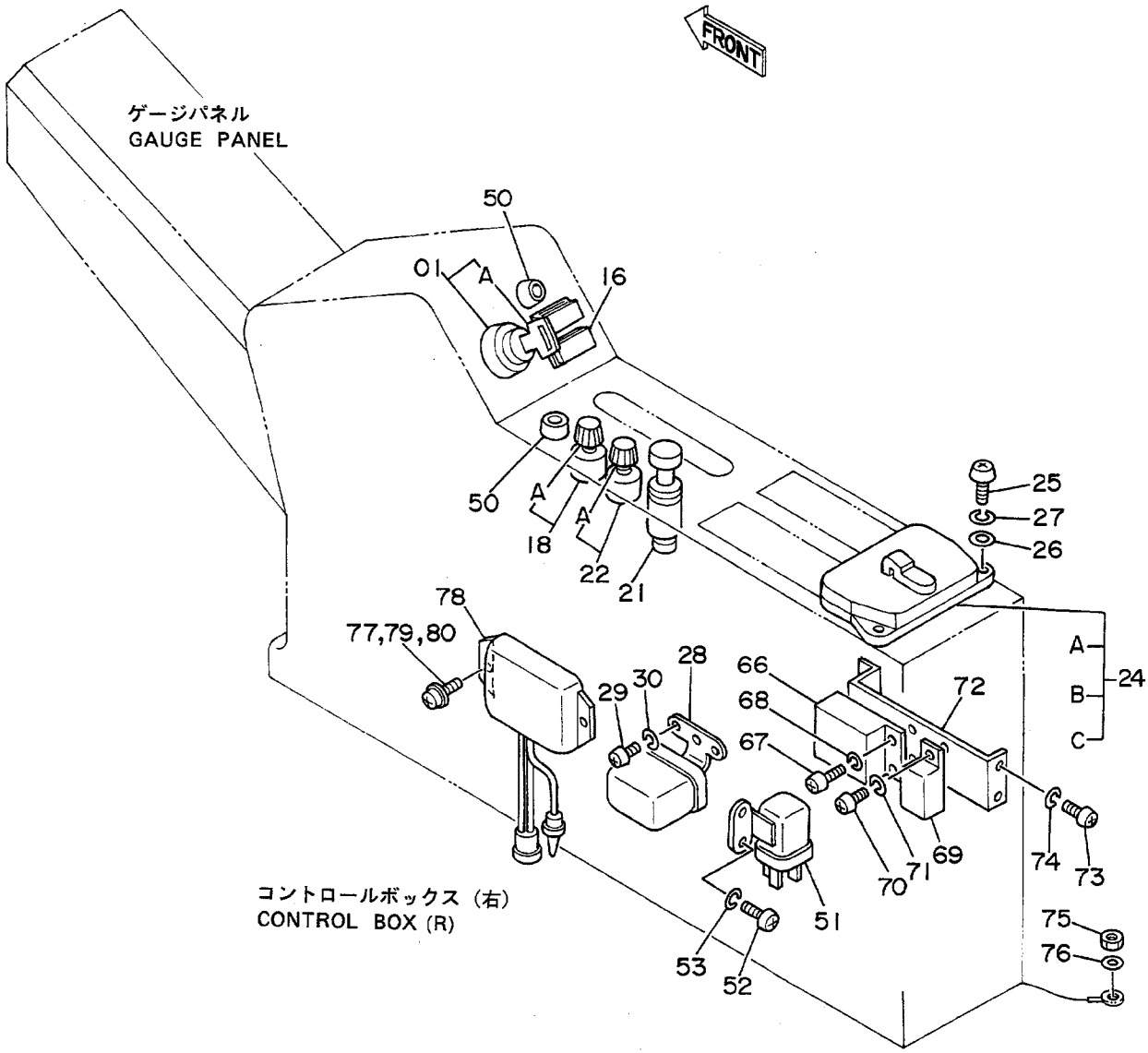

ﾃﾞﾝｷﾌﾞﾋﾝ (1) <DX>
ELECTRIC PARTS (1) <DX>

15001~

符号 ITEM	部品番号 PART NO.	部品名 PART NAME	or PART NAME CODE	数量 Q'TY	サービスコード S.C	適用号機 SERIAL NO.	互換性 ICA	代替部品 REPLACEABLE PART 部品番号 PART NO.	数量 Q'TY
78	4191999	ﾘﾚｰ	RELAY	1		~ 18997			
79	M430620	ｽｸﾘｭ	SCREW	2		~ 17428	Y	J460620	2
79	J460620	ｽｸﾘｭ;ｾﾑｽ	SCREW;SEMS	2		17429~ 18997			
80	A590106	ﾜｯｼｬ;ﾌﾟﾚｰﾝ	WASHER;PLANE	2		~ 17428			

電気部品 (2) 〈SDX〉
Electric Parts (2) 〈SDX〉

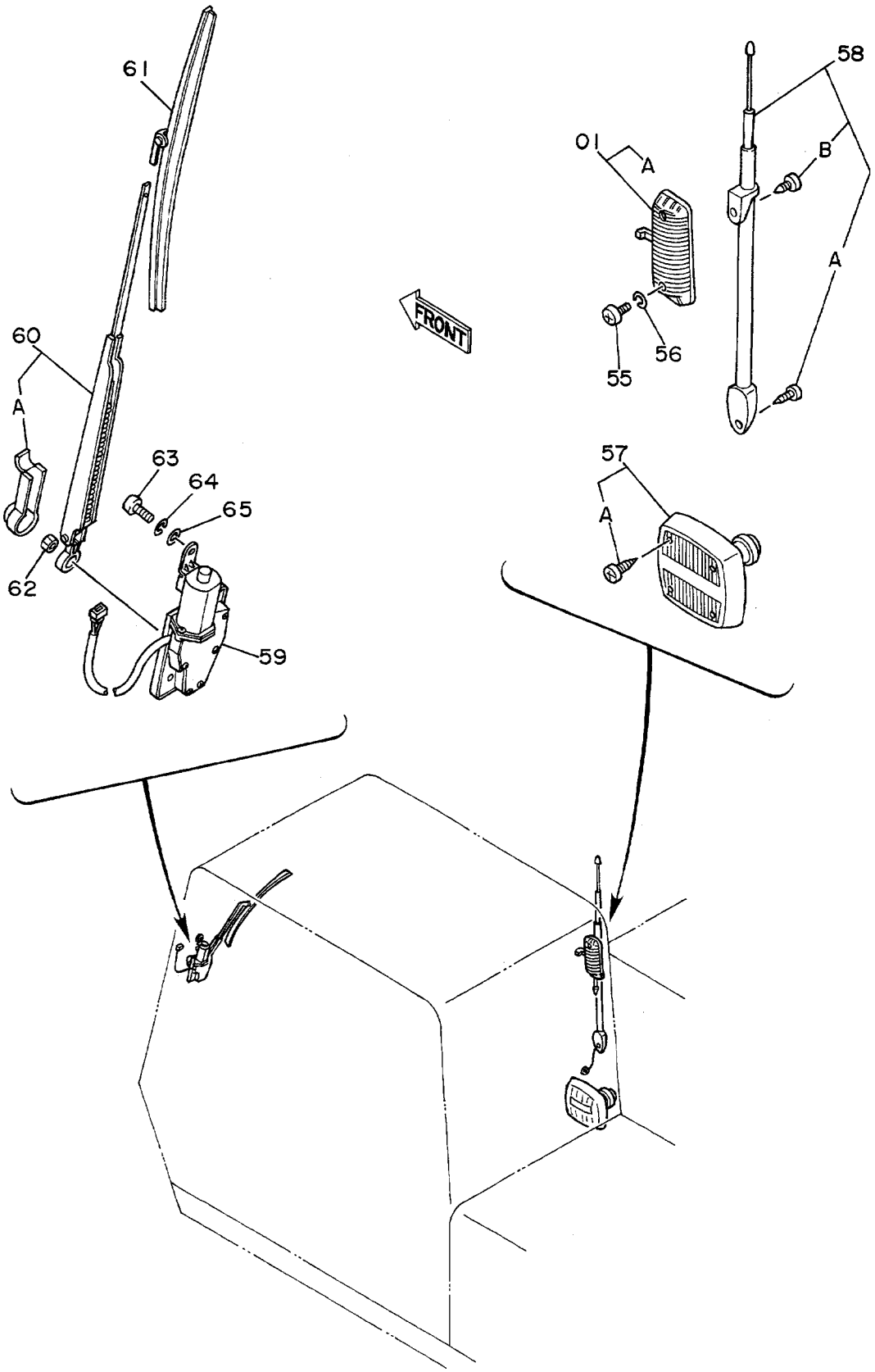

ﾃﾞﾝｷﾌﾞﾋﾝ (2) <SDX>
ELECTRIC PARTS (2) <SDX>

15001~

符号 ITEM	部品番号 PART NO.	部品名 PART NAME	or PART NAME CODE	数量 Q'TY	サービスコード S.C	適用号機 SERIAL NO.	互換性 ICA	代替部品 REPLACEABLE PART 部品番号 PART NO.	数量 Q'TY
01	4187082	ﾗﾝﾌﾟ;ﾙｰﾑ	LAMP;ROOM	1					
01A	4187083	･ﾊﾞﾙﾌﾞ	･BULB	1					
55	M430513	ｽｸﾘｭ	SCREW	2					
56	A590905	ﾜｯｼｬ;ｽﾌﾟﾘﾝｸﾞ	WASHER;SPRING	2					
57	4121152	ｽﾋﾟｰｶ	SPEAKER	1					
57A	4210414	･ｽｸﾘｭ	･SCREW	4					
58	4123177	ｱﾝﾃﾅ	ANTENNA	1					
58A	4210412	･ｽｸﾘｭ	･SCREW	1					
58B	4210413	･ｽｸﾘｭ	･SCREW	1					
59~62	4208955	ﾜｲﾊﾟｰ ｱｯｾﾝ	WIPER ASS'Y	1					
59	4188762	･ﾜｲﾊﾟｰﾓｰﾀ	･WIPER-MOTOR	1					
60	4188763	･ﾜｲﾊﾟｰｱｰﾑ	･WIPER-ARM	1					
60A	4167472	･･ｶﾊﾞｰ	･･COVER	1					
61	4151077	･ﾜｲﾊﾟｰﾌﾞﾚｰﾄﾞ	･WIPER-BLADE	1					
62	M500807	･ﾅｯﾄ	･NUT	1					
63	M430610	ｽｸﾘｭ	SCREW	3					
64	A590906	ﾜｯｼｬ;ｽﾌﾟﾘﾝｸﾞ	WASHER;SPRING	3					
65	A590106	ﾜｯｼｬ;ﾌﾟﾚｰﾝ	WASHER;PLANE	3					

電気部品 (2) 〈DX〉
Electric Parts (2) 〈DX〉

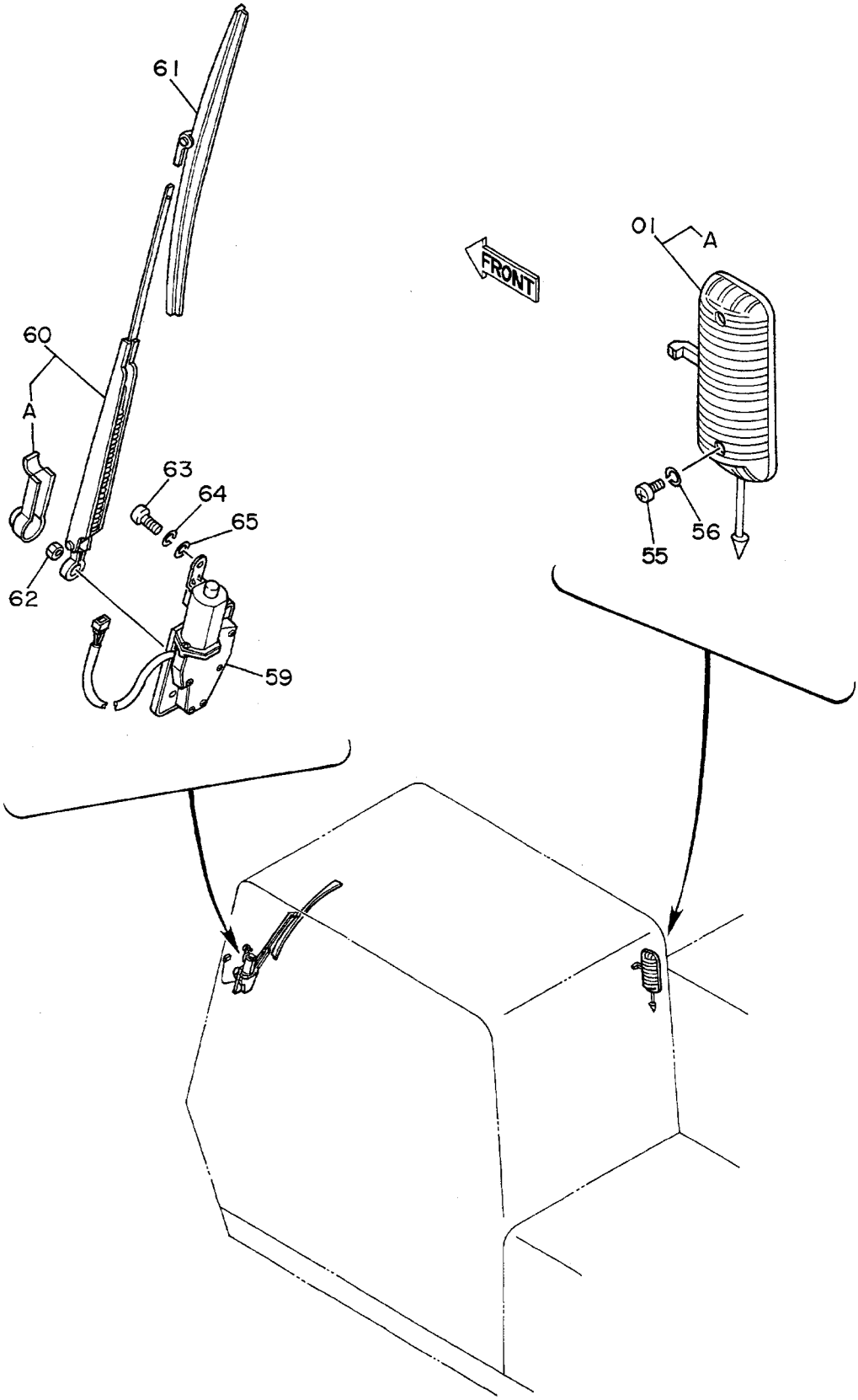

ﾃﾞﾝｷﾌﾞﾋﾝ (2) <DX>
ELECTRIC PARTS (2) <DX>

15001~

符号 ITEM	部品番号 PART NO.	部品名 PART NAME	or PART NAME CODE	数量 Q'TY	サービスコード S.C	適用号機 SERIAL NO.	互換性 ICA	代替部品 REPLACEABLE PART 部品番号 PART NO.	代替部品 REPLACEABLE PART 数量 Q'TY
01	4187082	ﾗﾝﾌﾟ;ﾙｰﾑ	LAMP;ROOM	1					
01A	4187083	･ﾊﾞﾙﾌﾞ	･BULB	1					
55	M430513	ｽｸﾘｭ	SCREW	2					
56	A590905	ﾜｯｼｬ;ｽﾌﾟﾘﾝｸﾞ	WASHER;SPRING	2					
59~62	4208955	ﾜｲﾊﾟｰ ｱｯｾﾝ	WIPER ASS'Y	1					
59	4188762	･ﾜｲﾊﾟｰ-ﾓｰﾀ	･WIPER-MOTOR	1					
60	4188763	･ﾜｲﾊﾟｰ-ｱｰﾑ	･WIPER-ARM	1					
60A	4167472	･･ｶﾊﾞｰ	･･COVER	1					
61	4151077	･ﾜｲﾊﾟｰ-ﾌﾞﾚｰﾄﾞ	･WIPER-BLADE	1					
62	M500807	･ﾅｯﾄ	･NUT	1					
63	M430610	ｽｸﾘｭ	SCREW	3					
64	A590906	ﾜｯｼｬ;ｽﾌﾟﾘﾝｸﾞ	WASHER;SPRING	3					
65	A590106	ﾜｯｼｬ;ﾌﾟﾚｰﾝ	WASHER;PLANE	3					

電 気 部 品 (3)
Electric Parts (3)

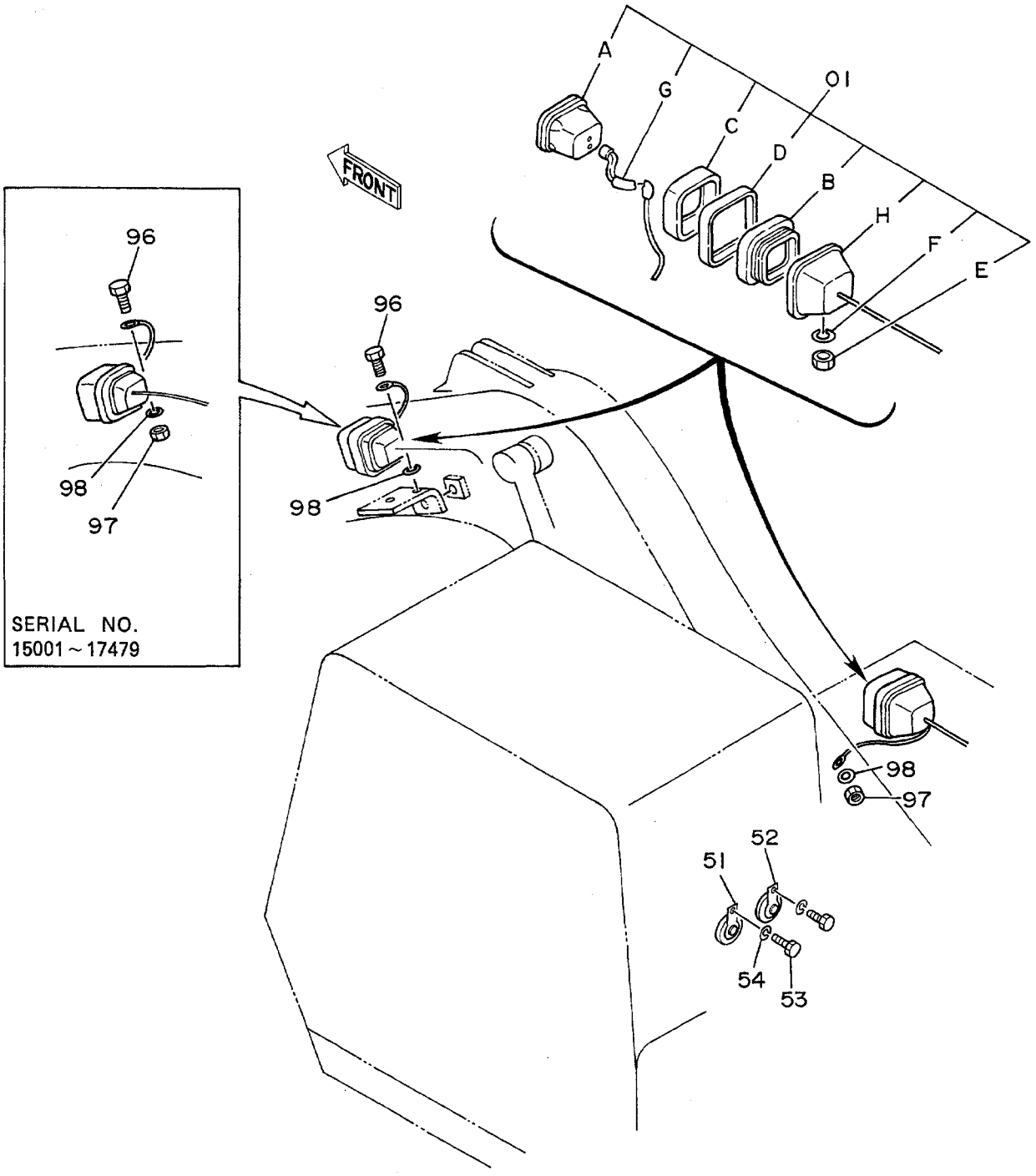

ﾃﾞﾝｷﾌﾞﾋﾝ (3)
ELECTRIC PARTS (3)

15001~

符号 ITEM	部品番号 PART NO.	部品名 PART NAME	or PART NAME CODE	数量 Q'TY	サービスコード S.C	適用号機 SERIAL NO.	互換性 ICA	代替部品 REPLACEABLE PART 部品番号 PART NO.	数量 Q'TY
01	4189254	ﾗﾝﾌﾟ;ﾍｯﾄﾞ ｱｯｾﾝ	LAMP;HEAD A'SSY	2					
01A	4163596	・ﾗﾝﾌﾟ	・LAMP	1					
01B	4163597	・ﾎﾙﾀﾞ	・HOLDER	1					
01C	4208957	・ﾊﾞﾝﾄﾞ	・BAND	1					
01D	4208958	・ﾊﾞﾝﾄﾞ	・BAND	1					
01E	M501411	・ﾅｯﾄ	・NUT	1					
01F	A590914	・ﾜｯｼｬ;ｽﾌﾟﾘﾝｸﾞ	・WASHER;SPRING	1					
01G	4253033	・ﾊｰﾈｽ	・HARNESS	1					
01H	4253032	・ﾊｳｼﾞﾝｸﾞ	・HOUSING	1					
51	4190705	ﾎｰﾝ (H)	HORN (H)	1					
52	4191499	ﾎｰﾝ (L)	HORN (L)	1					
53	J900814	ﾎﾞﾙﾄ	BOLT	2					
54	A590908	ﾜｯｼｬ;ｽﾌﾟﾘﾝｸﾞ	WASHER;SPRING	2					
96	J900616	ﾎﾞﾙﾄ	BOLT	1					
97	M500605	ﾅｯﾄ	NUT	2		~ 17479			
97	M500605	ﾅｯﾄ	NUT	1		17480~			
98	A590106	ﾜｯｼｬ	WASHER	2					

電気部品 (4) 〈SDX〉
Electric Parts (4) 〈SDX〉

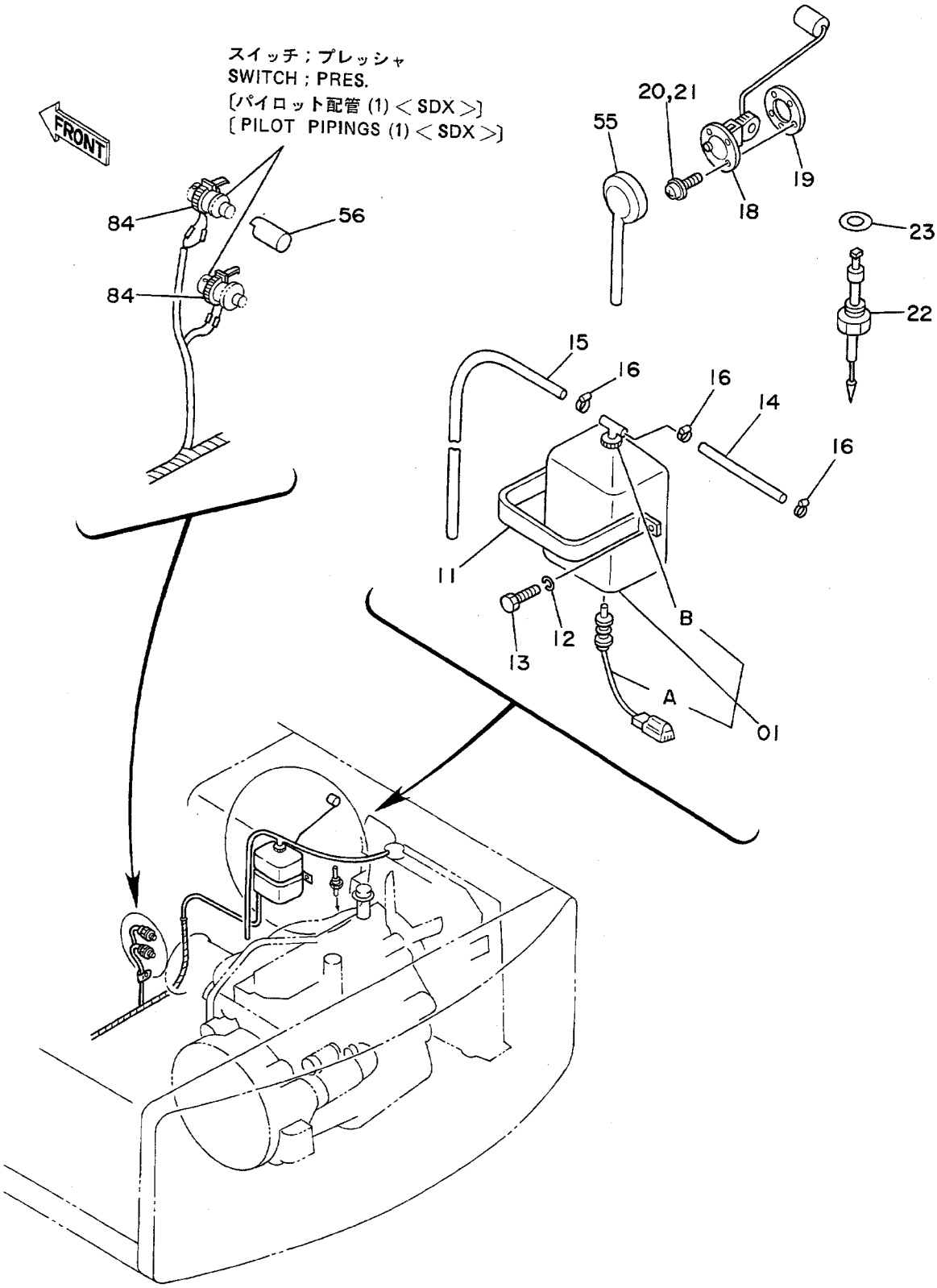

ﾃﾞﾝｷﾌﾞﾋﾝ (4) <SDX>
ELECTRIC PARTS (4) <SDX>

15001~

符号 ITEM	部品番号 PART NO.	部品名 PART NAME	or PART NAME CODE	数量 Q'TY	サービスコード S.C	適用号機 SERIAL NO.	互換性 ICA	代替部品 REPLACEABLE PART 部品番号 PART NO.	数量 Q'TY
01	4130139	ﾀﾝｸ;ｳｵｰﾀ	TANK;WATER	1					
01A	4153251	･ｽｲｯﾁ;ﾚﾍﾞﾙ	･SWITCH;LEVEL	1					
01B	4153250	･ｷｬｯﾌﾟ	･CAP	1					
11	4180555	ｸﾗﾝﾌﾟ	CLAMP	1					
12	A590910	ﾜｯｼｬ;ｽﾌﾟﾘﾝｸﾞ	WASHER;SPRING	2					
13	J901016	ﾎﾞﾙﾄ	BOLT	2					
14	4188558	ﾎｰｽ;ｳｵｰﾀ	HOSE;WATER	1					
15	4142844	ﾎｰｽ;ﾋﾞﾆｰﾙ	HOSE;VINYL	1					
16	4508575	ｸﾗﾝﾌﾟ;ﾎｰｽ	CLAMP;HOSE	3					
18	4201926	ﾌﾛｰﾄ	FLOAT	1					
19	4504289	ﾊﾟｯｷﾝ	PACKING	1					
20	M430510	ｽｸﾘｭ	SCREW	5		~ 17428	I	J450510	5
20	J450510	ｽｸﾘｭ;ｾﾑｽ	SCREW;SEMS	5		17429~			
21	A590905	ﾜｯｼｬ;ｽﾌﾟﾘﾝｸﾞ	WASHER;SPRING	5		~ 17428			
22	4201927	ｽｲｯﾁ;ﾚﾍﾞﾙ	SWITCH;LEVEL	1					
23	4157648	ﾜｯｼｬ;ｼｰﾙ	WASHER;SEAL	1					
55	4207240	ｷｬｯﾌﾟ	CAP	1					
56	4207239	ｷｬｯﾌﾟ	CAP	1					
84	4055311	ｸﾘｯﾌﾟ	CLIP	2					

電気部品 (4) 〈DX〉
Electric Parts (4) 〈DX〉

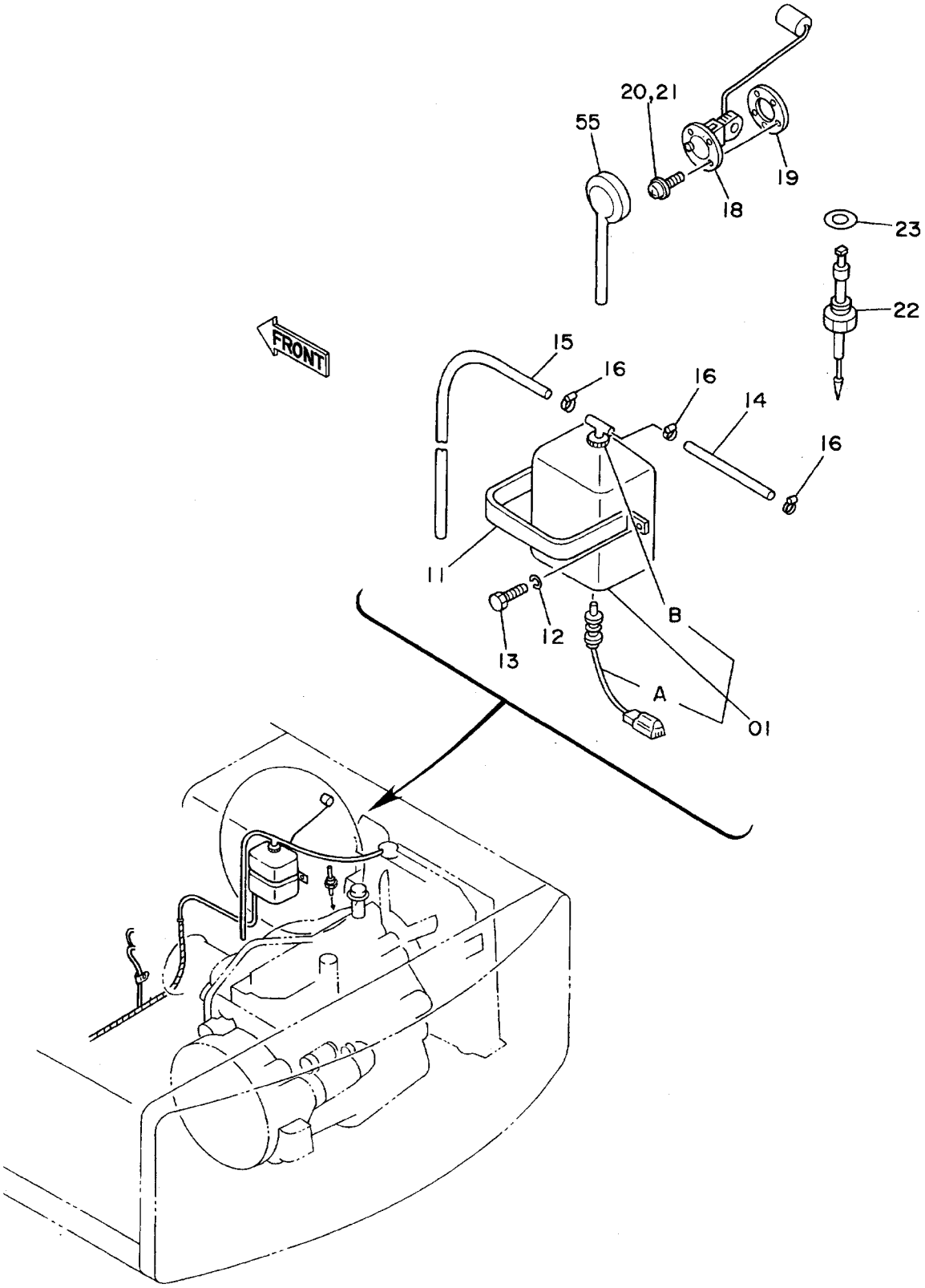

ﾃﾞﾝｷﾌﾞﾋﾝ (4) <DX>
ELECTRIC PARTS (4) <DX>

15001~

符号 ITEM	部品番号 PART NO.	部品名 PART NAME	or PART NAME CODE	数量 Q'TY	サービスコード S.C	適用号機 SERIAL NO.	互換性 ICA	代替部品 REPLACEABLE PART 部品番号 PART NO.	数量 Q'TY
01	4130139	ﾀﾝｸ;ｳｵｰﾀ	TANK;WATER	1					
01A	4153251	・ｽｲｯﾁ;ﾚﾍﾞﾙ	・SWITCH;LEVEL	1					
01B	4153250	・ｷｬｯﾌﾟ	・CAP	1					
11	4180555	ｸﾗﾝﾌﾟ	CLAMP	1					
12	A590910	ﾜｯｼｬ;ｽﾌﾟﾘﾝｸﾞ	WASHER;SPRING	2					
13	J901016	ﾎﾞﾙﾄ	BOLT	2					
14	4188558	ﾎｰｽ;ｳｵｰﾀ	HOSE;WATER	1					
15	4142844	ﾎｰｽ;ﾋﾞﾆｰﾙ	HOSE;VINYL	1					
16	4508575	ｸﾗﾝﾌﾟ;ﾎｰｽ	CLAMP;HOSE	3					
18	4201926	ﾌﾛｰﾄ	FLOAT	1					
19	4504289	ﾊﾟｯｷﾝ	PACKING	1					
20	M430510	ｽｸﾘｭ	SCREW	5		~ 17428	I	J450510	5
20	J450510	ｽｸﾘｭ;ｾﾑｽ	SCREW;SEMS	5		17429~			
21	A590905	ﾜｯｼｬ;ｽﾌﾟﾘﾝｸﾞ	WASHER;SPRING	5		~ 17428			
22	4201927	ｽｲｯﾁ;ﾚﾍﾞﾙ	SWITCH;LEVEL	1					
23	4157648	ﾜｯｼｬ;ｼｰﾙ	WASHER;SEAL	1					
55	4207240	ｷｬｯﾌﾟ	CAP	1					

電気部品 (5) 〈SDX〉
Electric Parts (5) 〈SDX〉

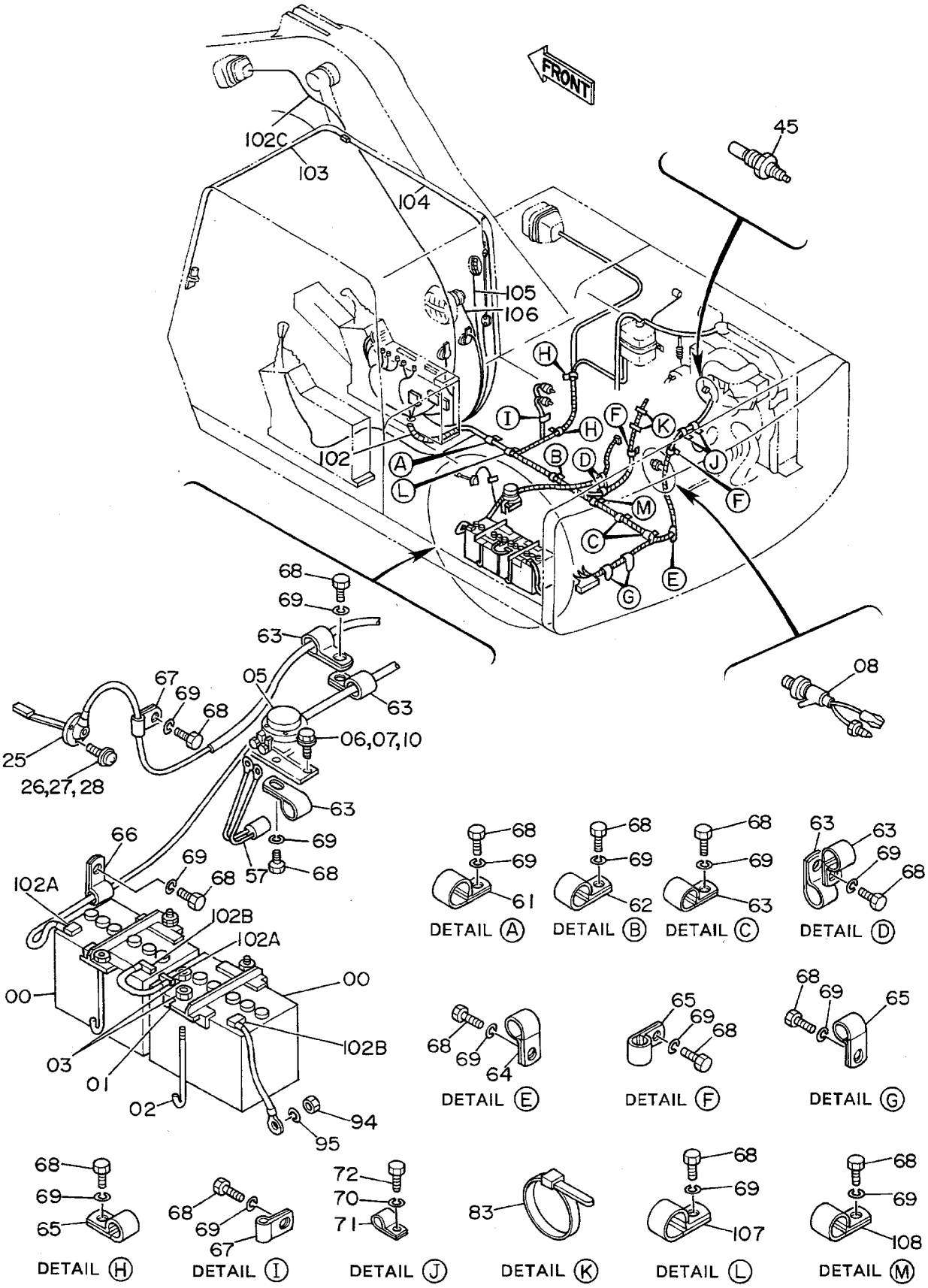

ﾃﾞﾝｷﾌﾞﾋﾝ (5) <SDX>
ELECTRIC PARTS (5) <SDX>

15001~

符号 ITEM	部品番号 PART NO.	部品名 PART NAME	or PART NAME CODE	数量 Q'TY	サービスコード S.C	適用号機 SERIAL NO.	互換性 ICA	代替部品 REPLACEABLE PART 部品番号 PART NO.	数量 Q'TY
00	4165457	ﾊﾞｯﾃﾘ	BATTERY	2					
01	9712351	ﾎﾙﾀﾞ	HOLDER	2					
02	4094364	ﾎﾞﾙﾄ	BOLT	4					
03	M500807	ﾅｯﾄ	NUT	8					
05	4031771	ﾘﾚｰ;ﾊﾞｯﾃﾘ	RELAY;BATTERY	1	Z				
06	J900822	ﾎﾞﾙﾄ	BOLT	2		~ 17428	I	J020825	2
06	J020825	ﾎﾞﾙﾄ;ｾﾑｽ	BOLT;SEMS	2		17429~			
07	A590908	ﾜｯｼｬ;ｽﾌﾟﾘﾝｸﾞ	WASHER;SPRING	2		~ 17428			
08	4201132	ｽｲｯﾁ;ﾌﾟﾚｯｼｬ	SWITCH;PRESSURE	1	Z				
10	A590108	ﾜｯｼｬ	WASHER	2		~ 17428			
25	4151888	ｽｲｯﾁ;ﾚﾍﾞﾙ	SWITCH;LEVEL	1					
26	M430513	ｽｸﾘｭ	SCREW	3		~ 17428	I	J460514	3
26	J460514	ｽｸﾘｭ;ｾﾑｽ	SCREW;SEMS	3		17429~			
27	A590905	ﾜｯｼｬ;ｽﾌﾟﾘﾝｸﾞ	WASHER;SPRING	3		~ 17428			
28	A590105	ﾜｯｼｬ	WASHER	3		~ 17428			
45	4187223	ﾕﾆｯﾄ	UNIT	1					
57	4191038	ﾋｭｰｼﾞﾌﾞﾙﾘﾝｸ	FUSIBLE-LINK	1					
61	4190263	ｸﾘｯﾌﾟ	CLIP	1					
62	4190277	ｸﾘｯﾌﾟ	CLIP	1					
63	4190262	ｸﾘｯﾌﾟ	CLIP	7					
64	4190253	ｸﾘｯﾌﾟ	CLIP	1					
65	4190275	ｸﾘｯﾌﾟ	CLIP	6					
66	4190272	ｸﾘｯﾌﾟ	CLIP	1					
67	4190276	ｸﾘｯﾌﾟ	CLIP	2					
68	J901014	ﾎﾞﾙﾄ	BOLT	19		~ 21896	Y	J901016	19
68	J901016	ﾎﾞﾙﾄ	BOLT	19		21897~			
69	A590910	ﾜｯｼｬ;ｽﾌﾟﾘﾝｸﾞ	WASHER;SPRING	19					
70	A590906	ﾜｯｼｬ;ｽﾌﾟﾘﾝｸﾞ	WASHER;SPRING	1					
71	4000855	ｸﾘｯﾌﾟ;ﾊﾟｲﾌﾟ	CLIP;PIPE	2					
72	J900610	ﾎﾞﾙﾄ	BOLT	1					
83	4055312	ｸﾘｯﾌﾟ	CLIP	2					
94	J950010	ﾅｯﾄ	NUT	1					
95	A590110	ﾜｯｼｬ	WASHER	1					
102	4201864	ﾊｰﾈｽ;ﾜｲﾔ	HARNESS;WIRE	1		~ 18997			
102	4236388	ﾊｰﾈｽ;ﾜｲﾔ	HARNESS;WIRE	1		18998~			
102A	4256240	･ｷｬｯﾌﾟ	･CAP	2					
102B	4256241	･ｷｬｯﾌﾟ	･CAP	2					
102C	4257312	･ﾊｰﾈｽ;ﾜｲﾔ	･HARNESS;WIRE	1					
,		(ﾌﾞｰﾑﾗｲﾄ)	(BOOM LIGHT)						
,									

電気部品 (5) 〈SDX〉
Electric Parts (5) 〈SDX〉

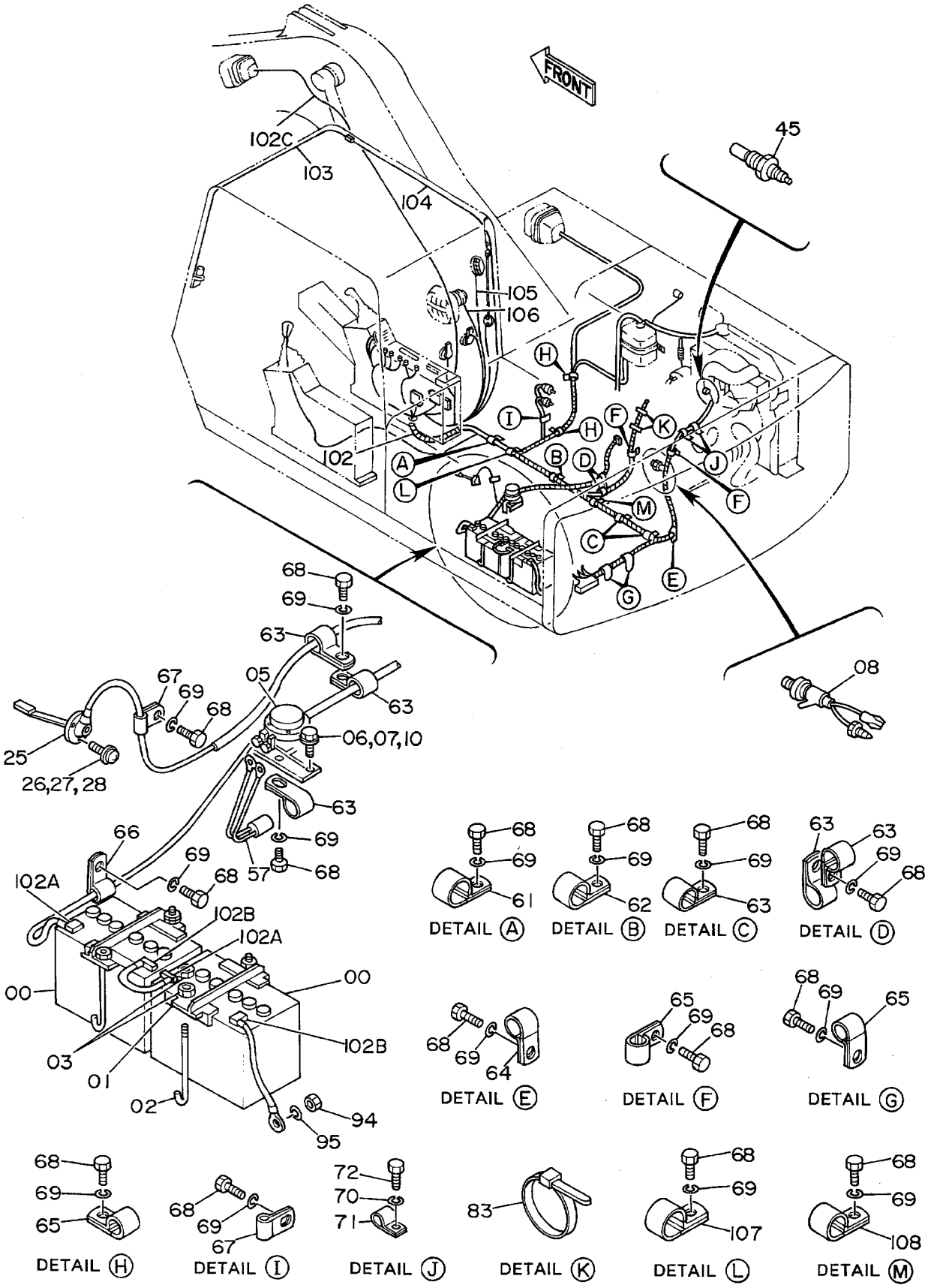

ﾃﾞﾝｷﾌﾞﾋﾝ (5) <SDX>
ELECTRIC PARTS (5) <SDX>

15001~

符号 ITEM	部品番号 PART NO.	部品名 PART NAME	or PART NAME CODE	数量 Q'TY	サービスコード S.C	適用号機 SERIAL NO.	互換性 ICA	代替部品 REPLACEABLE PART 部品番号 PART NO.	数量 Q'TY
103	4229055	ﾊｰﾈｽ;ﾜｲﾔ	HARNESS;WIRE	1					
,		(ﾜｲﾊﾟｰ ~ ﾁｭｰｹｲCN)	(WIPER ~ CONNECTOR)						
104	4229056	ﾊｰﾈｽ;ﾜｲﾔ	HARNESS;WIRE	1					
,		(ﾜｲﾊﾟｰﾁｭｰｹｲCN ~ SW)	(WIPER CONNECTOR ~ SW)						
105	4229057	ﾊｰﾈｽ;ﾜｲﾔ	HARNESS;WIRE	1					
,		(ﾙｰﾑﾗﾝﾌﾟ)	(ROOM LAMP)						
106	4229058	ﾊｰﾈｽ;ﾜｲﾔ	HARNESS;WIRE	1					
,		(ｽﾋﾟｰｶ)	(SPEAKER)						
107	4190263	ｸﾘｯﾌﾟ	CLIP	1		~ 15980			
107	4192035	ｸﾘｯﾌﾟ	CLIP	1		15981~			
108	4190262	ｸﾘｯﾌﾟ	CLIP	1		~ 15980			
108	4190277	ｸﾘｯﾌﾟ	CLIP	1		15981~			

電気部品 (5) 〈DX〉
Electric Parts (5) 〈DX〉

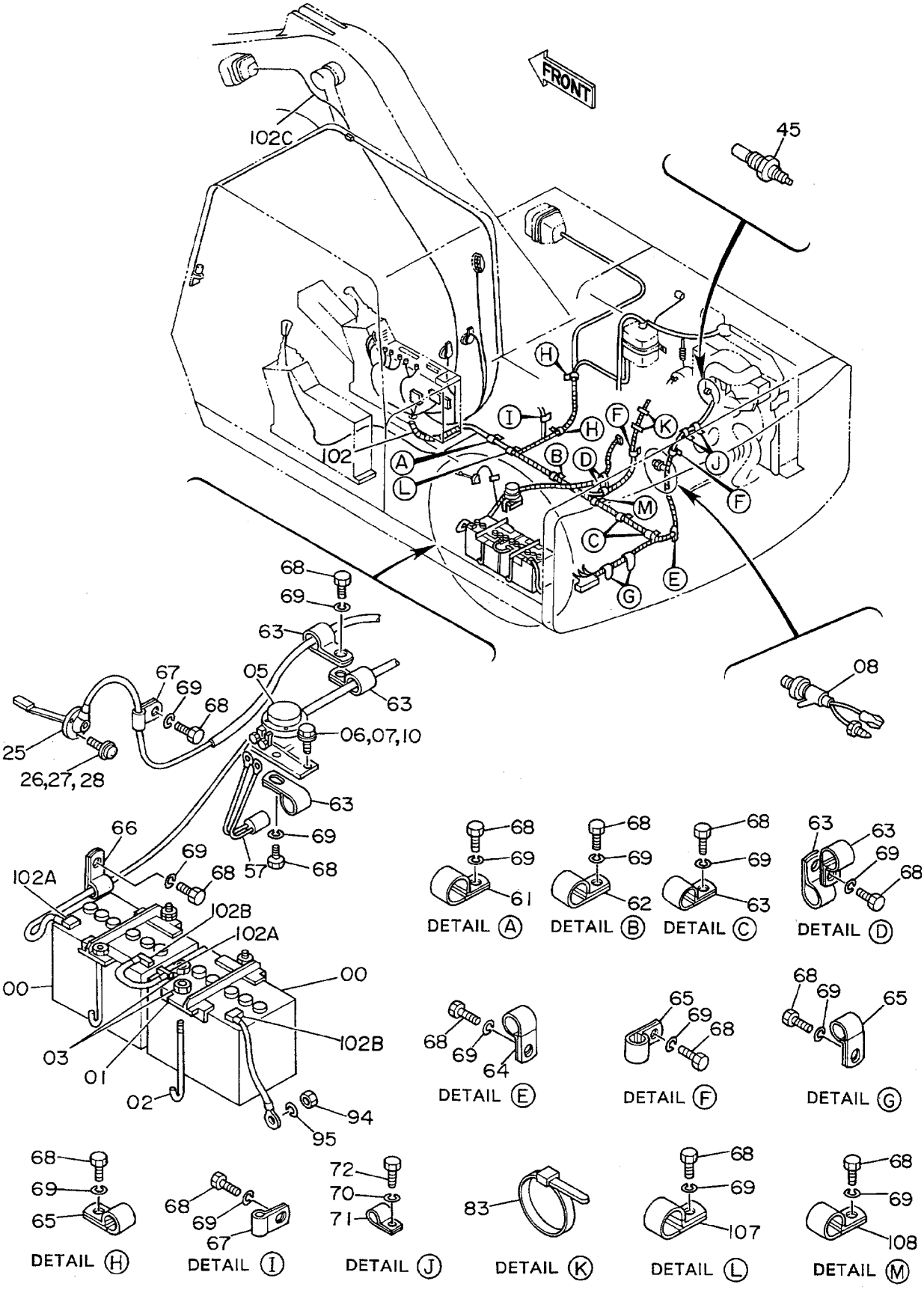

ﾃﾞﾝｷﾌﾞﾋﾝ (5) <DX>
ELECTRIC PARTS (5) <DX>

15001~

符号 ITEM	部品番号 PART NO.	部品名 PART NAME	or PART NAME CODE	数量 Q'TY	サービスコード S.C	適用号機 SERIAL NO.	互換性 ICA	代替部品 REPLACEABLE PART 部品番号 PART NO.	数量 Q'TY
00	4165457	ﾊﾞｯﾃﾘ	BATTERY	2					
01	9712351	ﾎﾙﾀﾞ	HOLDER	2					
02	4094364	ﾎﾞﾙﾄ	BOLT	4					
03	M500807	ﾅｯﾄ	NUT	8					
05	4031771	ﾘﾚｰ;ﾊﾞｯﾃﾘ	RELAY;BATTERY	1	Z				
06	J900822	ﾎﾞﾙﾄ	BOLT	2		~ 17428	I	J020825	2
06	J020825	ﾎﾞﾙﾄ;ｾﾑｽ	BOLT;SEMS	2		17429~			
07	A590908	ﾜｯｼｬ;ｽﾌﾟﾘﾝｸﾞ	WASHER;SPRING	2		~ 17428			
08	4201132	ｽｲｯﾁ;ﾌﾟﾚｯｼｬ	SWITCH;PRESSURE	1	Z				
10	A590108	ﾜｯｼｬ	WASHER	2		~ 17428			
25	4151888	ｽｲｯﾁ;ﾚﾍﾞﾙ	SWITCH;LEVEL	1					
26	M430513	ｽｸﾘｭ	SCREW	3		~ 17428	I	J460514	3
26	J460514	ｽｸﾘｭ;ｾﾑｽ	SCREW;SEMS	3		17429~			
27	A590905	ﾜｯｼｬ;ｽﾌﾟﾘﾝｸﾞ	WASHER;SPRING	3		~ 17428			
28	A590105	ﾜｯｼｬ	WASHER	3		~ 17428			
45	4187223	ﾕﾆｯﾄ	UNIT	1					
57	4191038	ﾋｭｰｼﾞﾌﾞﾙﾘﾝｸ	FUSIBLE-LINK	1					
61	4190263	ｸﾘｯﾌﾟ	CLIP	1					
62	4190277	ｸﾘｯﾌﾟ	CLIP	1					
63	4190262	ｸﾘｯﾌﾟ	CLIP	7					
64	4190253	ｸﾘｯﾌﾟ	CLIP	1					
65	4190275	ｸﾘｯﾌﾟ	CLIP	6					
66	4190272	ｸﾘｯﾌﾟ	CLIP	1					
67	4190276	ｸﾘｯﾌﾟ	CLIP	2					
68	J901014	ﾎﾞﾙﾄ	BOLT	19		~ 21896	Y	J901016	19
68	J901016	ﾎﾞﾙﾄ	BOLT	19		21897~			
69	A590910	ﾜｯｼｬ;ｽﾌﾟﾘﾝｸﾞ	WASHER;SPRING	19					
70	A590906	ﾜｯｼｬ;ｽﾌﾟﾘﾝｸﾞ	WASHER;SPRING	1					
71	4000855	ｸﾘｯﾌﾟ;ﾊﾟｲﾌﾟ	CLIP;PIPE	2					
72	J900610	ﾎﾞﾙﾄ	BOLT	1					
83	4055312	ｸﾘｯﾌﾟ	CLIP	2					
94	J950010	ﾅｯﾄ	NUT	1					
95	A590110	ﾜｯｼｬ	WASHER	1					
102	4211235	ﾊｰﾈｽ;ﾜｲﾔ	HARNESS;WIRE	1					
102A	4256240	･ｷｬｯﾌﾟ	･CAP	2					
102B	4256241	･ｷｬｯﾌﾟ	･CAP	2					
102C	4257312	･ﾊｰﾈｽ;ﾜｲﾔ	･HARNESS;WIRE	1					
,		(ﾌﾞｰﾑﾗｲﾄ)	(BOOM LIGHT)						
107	4190263	ｸﾘｯﾌﾟ	CLIP	1		~ 15980			
107	4192035	ｸﾘｯﾌﾟ	CLIP	1		15981~			

電気部品 (5) 〈DX〉
Electric Parts (5) 〈DX〉

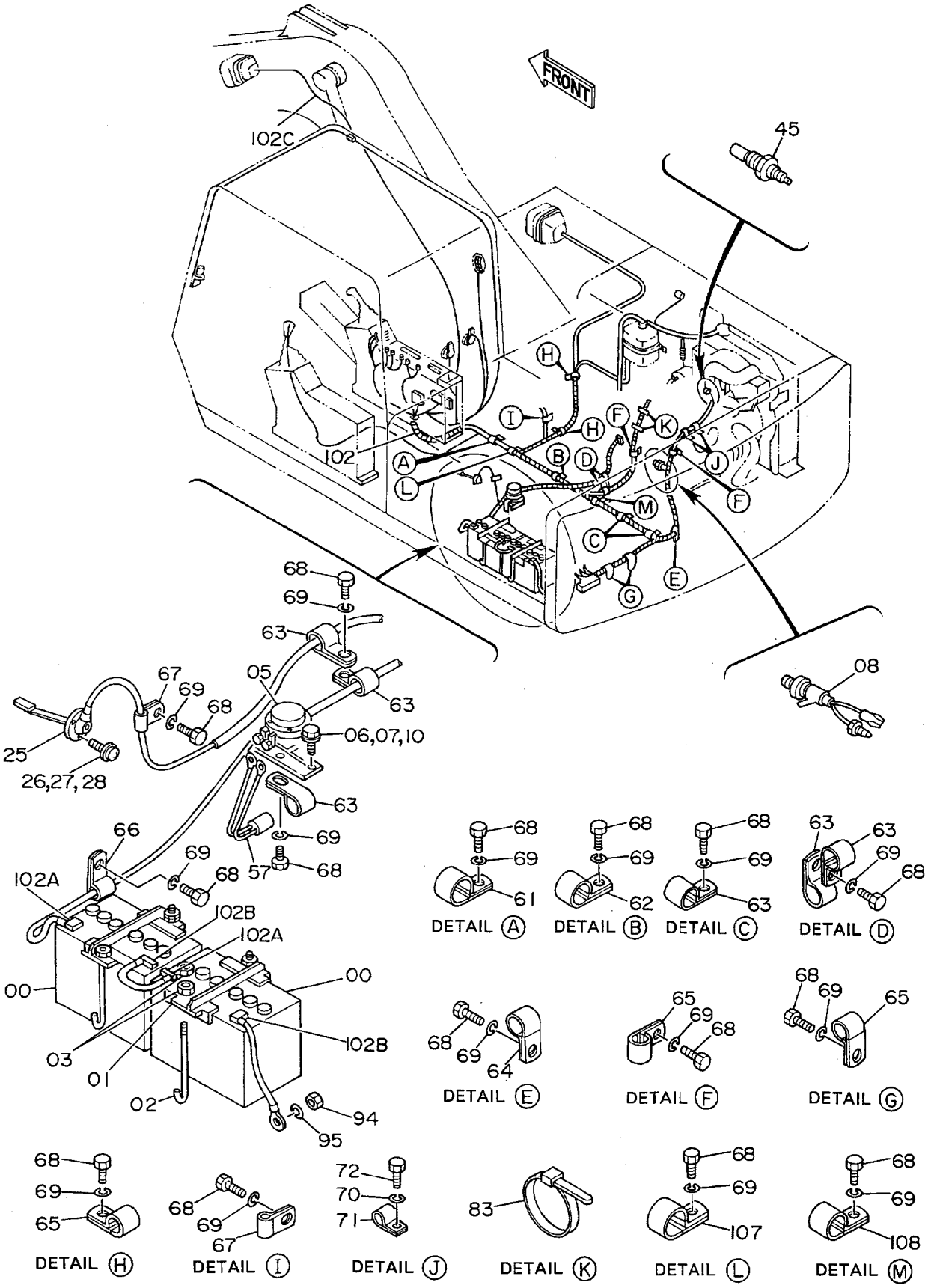

ﾃﾞﾝｷﾌﾞﾋﾝ (5) <DX>
ELECTRIC PARTS (5) <DX>

15001~

符号 ITEM	部品番号 PART NO.	部品名 PART NAME	or PART NAME CODE	数量 Q'TY	サービスコード S.C	適用号機 SERIAL NO.	互換性 ICA	代替部品 REPLACEABLE PART 部品番号 PART NO.	数量 Q'TY
108	4190262	ｸﾘｯﾌﾟ	CLIP	1		~ 15980			
108	4190277	ｸﾘｯﾌﾟ	CLIP	1		15981~			

キャブグループ〈SDX〉
Cab Group〈SDX〉

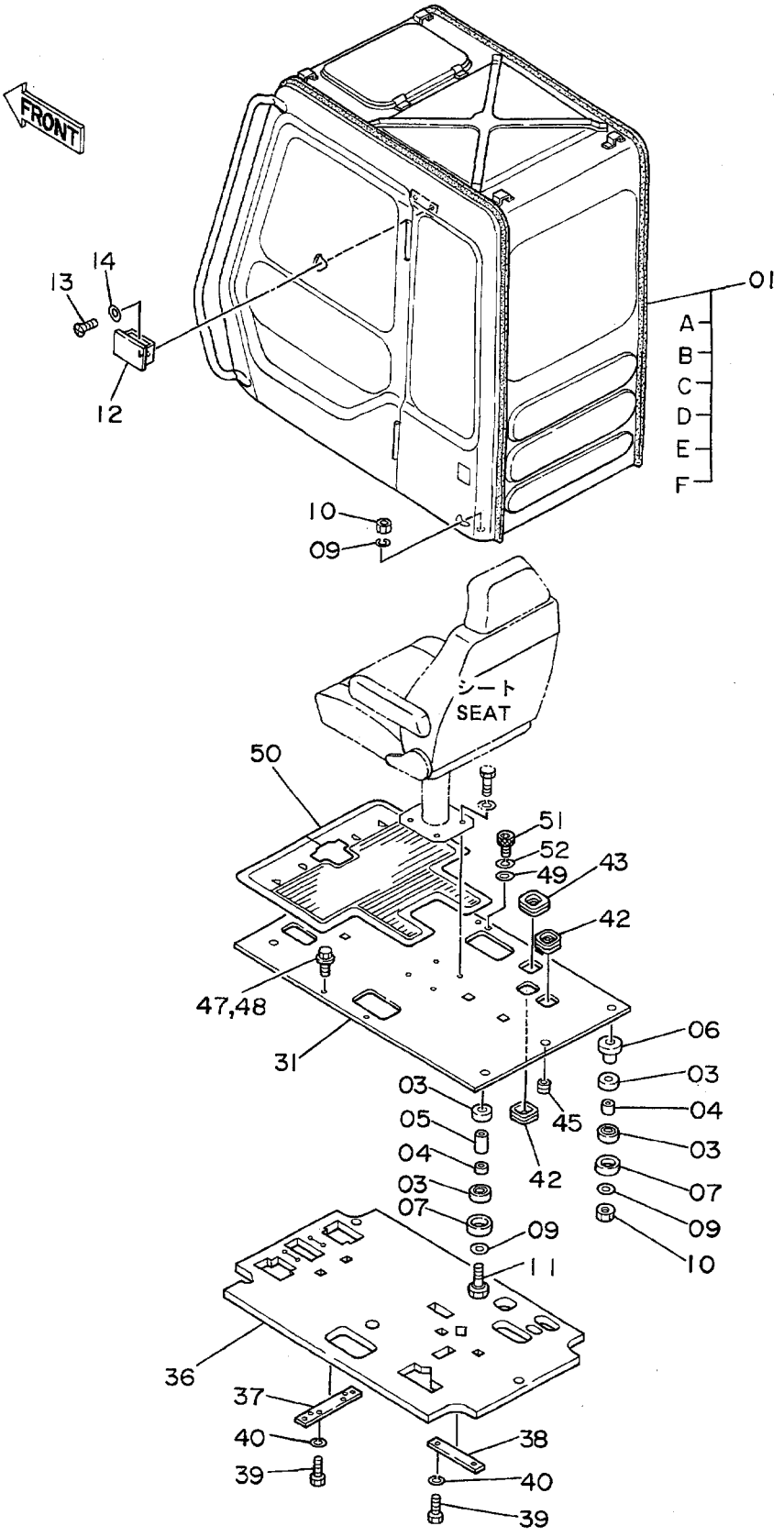

ｷｬﾌﾞｸﾞﾙｰﾌﾟ <SDX>
CAB GROUP <SDX>

15001~

符号 ITEM	部品番号 PART NO.	部品名 PART NAME	or PART NAME CODE	数量 Q'TY	サービスコード S.C	適用号機 SERIAL NO.	互換性 ICA	代替部品 REPLACEABLE PART 部品番号 PART NO.	数量 Q'TY
01	4186740	ｷｬﾌﾞ ｱｯｾﾝ <SDX>	CAB ASS'Y <SDX>	1					
01A	+++++++	･ｷｬﾌﾞ (1) <SDX>	･CAB (1) <SDX>	1					
,		<詳細ハ 別ﾍﾟｰｼﾞ参照>	<for details: see separate page>						
01B	+++++++	･ｷｬﾌﾞ (2)	･CAB (2)	1					
,		<詳細ハ 別ﾍﾟｰｼﾞ参照>	<for details: see separate page>						
01C	+++++++	･ｷｬﾌﾞ (3) <SDX>	･CAB (3) <SDX>	1					
,		<詳細ハ 別ﾍﾟｰｼﾞ参照>	<for details: see separate page>						
01D	+++++++	･ｷｬﾌﾞ (4)	･CAB (4)	1					
,		<詳細ハ 別ﾍﾟｰｼﾞ参照>	<for details: see separate page>						
01E	+++++++	･ｷｬﾌﾞ (5) <SDX>	･CAB (5) <SDX>	1					
,		<詳細ハ 別ﾍﾟｰｼﾞ参照>	<for details: see separate page>						
01F	+++++++	･ｷｬﾌﾞ (6)	･CAB (6)	1					
,		<詳細ハ 別ﾍﾟｰｼﾞ参照>	<for details: see separate page>						
03	4200084	ﾗﾊﾞｰ	RUBBER	8					
04	4200085	ﾗﾊﾞｰ	RUBBER	4					
05	4200086	ｽﾍﾟｰｻ	SPACER	3					
06	9727615	ｽﾄｯﾊﾟ	STOPPER	1					
07	4185675	ｽﾄｯﾊﾟ	STOPPER	4					
09	4114405	ﾜｯｼｬ	WASHER	8					
10	M660016	ﾅｯﾄ;U	NUT;U	4					
11	4203189	ﾎﾞﾙﾄ	BOLT	4					
12	4146719	ｱｼｭﾄﾚｲ	ASHTRAY	1					
13	M430510	ｽｸﾘｭ	SCREW	2					
14	A590105	ﾜｯｼｬ	WASHER	2					
31	6008562	ﾌﾟﾚｰﾄ	PLATE	1					
36	2024676	ｸﾞﾗｽｳｰﾙ	GLASS WOOL	1					
37	4205043	ﾌﾟﾚｰﾄ	PLATE	1					
38	4204646	ﾌﾟﾚｰﾄ	PLATE	1					
39	J901025	ﾎﾞﾙﾄ	BOLT	4		~ 16152	I	J901020	4
39	J901020	ﾎﾞﾙﾄ	BOLT	4		16153~			
40	A590910	ﾜｯｼｬ;ｽﾌﾟﾘﾝｸﾞ	WASHER;SPRING	4					
42	4205080	ﾌﾞｯｼﾝｸﾞ;ﾗﾊﾞｰ	BUSHING;RUBBER	1					
43	4205081	ﾌﾞｯｼﾝｸﾞ;ﾗﾊﾞｰ	BUSHING;RUBBER	1					
44	4205082	ﾌﾞｯｼﾝｸﾞ;ﾗﾊﾞｰ	BUSHING;RUBBER	1					
45	4205084	ﾌﾞｯｼﾝｸﾞ;ﾗﾊﾞｰ	BUSHING;RUBBER	1					
47	J901030	ﾎﾞﾙﾄ	BOLT	2		~ 17428	I	J011030	2
47	J011030	ﾎﾞﾙﾄ;ｾﾑｽ	BOLT;SEMS	2		17429~			
48	A590910	ﾜｯｼｬ;ｽﾌﾟﾘﾝｸﾞ	WASHER;SPRING	2		~ 17428			
49	4114402	ﾜｯｼｬ	WASHER	4					
50	1011396	ﾏｯﾄ;ﾌﾛｱ	MAT;FLOOR	1					

キャブグループ〈SDX〉
Cab Group〈SDX〉

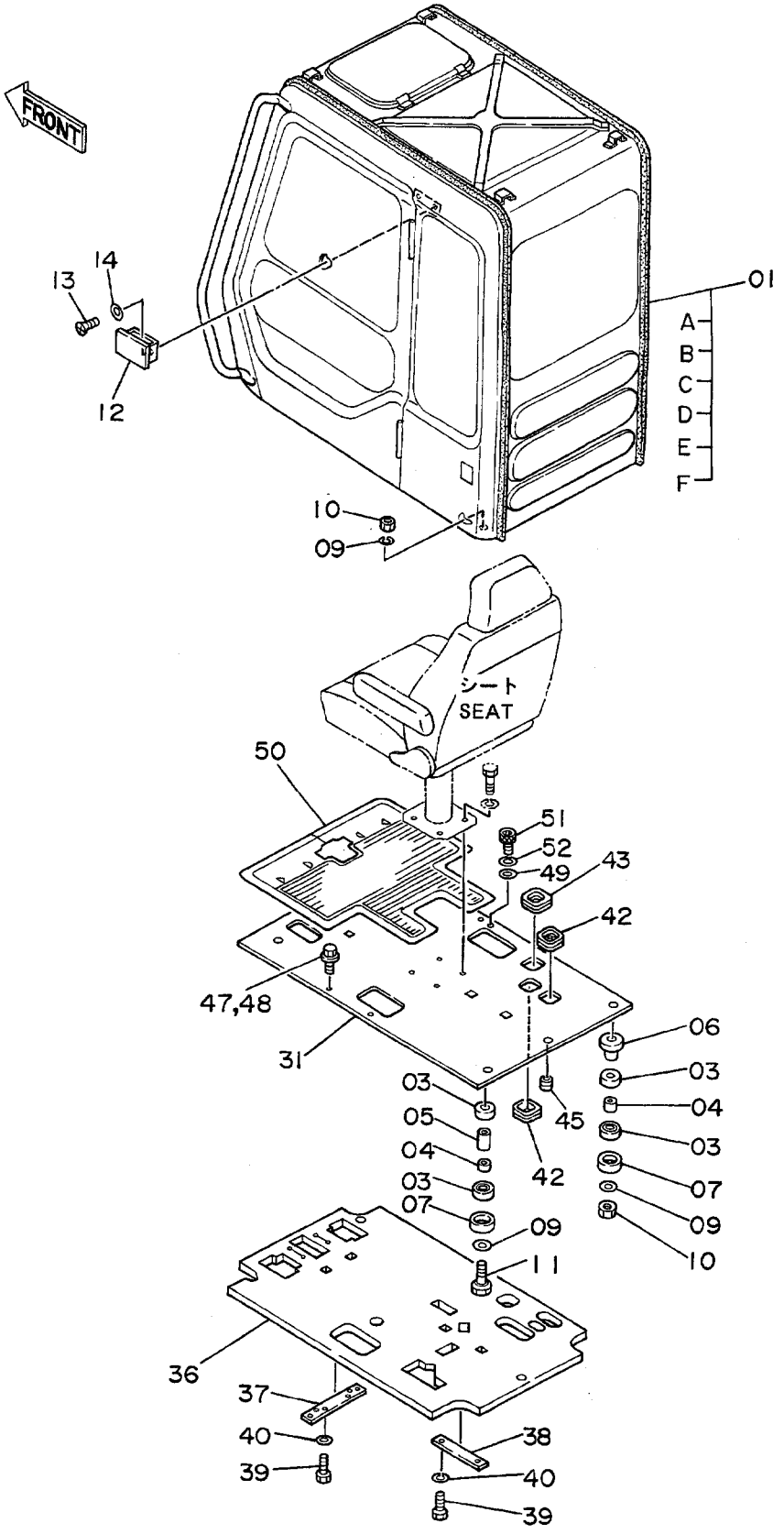

ｷｬﾌﾞｸﾞﾙｰﾌﾟ <SDX>
CAB GROUP <SDX>

15001~

符号 ITEM	部品番号 PART NO.	部品名 PART NAME	or PART NAME CODE	数量 Q'TY	サービスコード S.C	適用号機 SERIAL NO.	互換性 ICA	代替部品 REPLACEABLE PART 部品番号 PART NO.	数量 Q'TY
51	4208498	ﾎﾞﾙﾄ;ｿｹｯﾄ	BOLT;SOCKET	2					
52	A590910	ﾜｯｼｬ;ｽﾌﾟﾘﾝｸﾞ	WASHER;SPRING	2					

キャブグループ〈DX〉
Cab Group〈DX〉

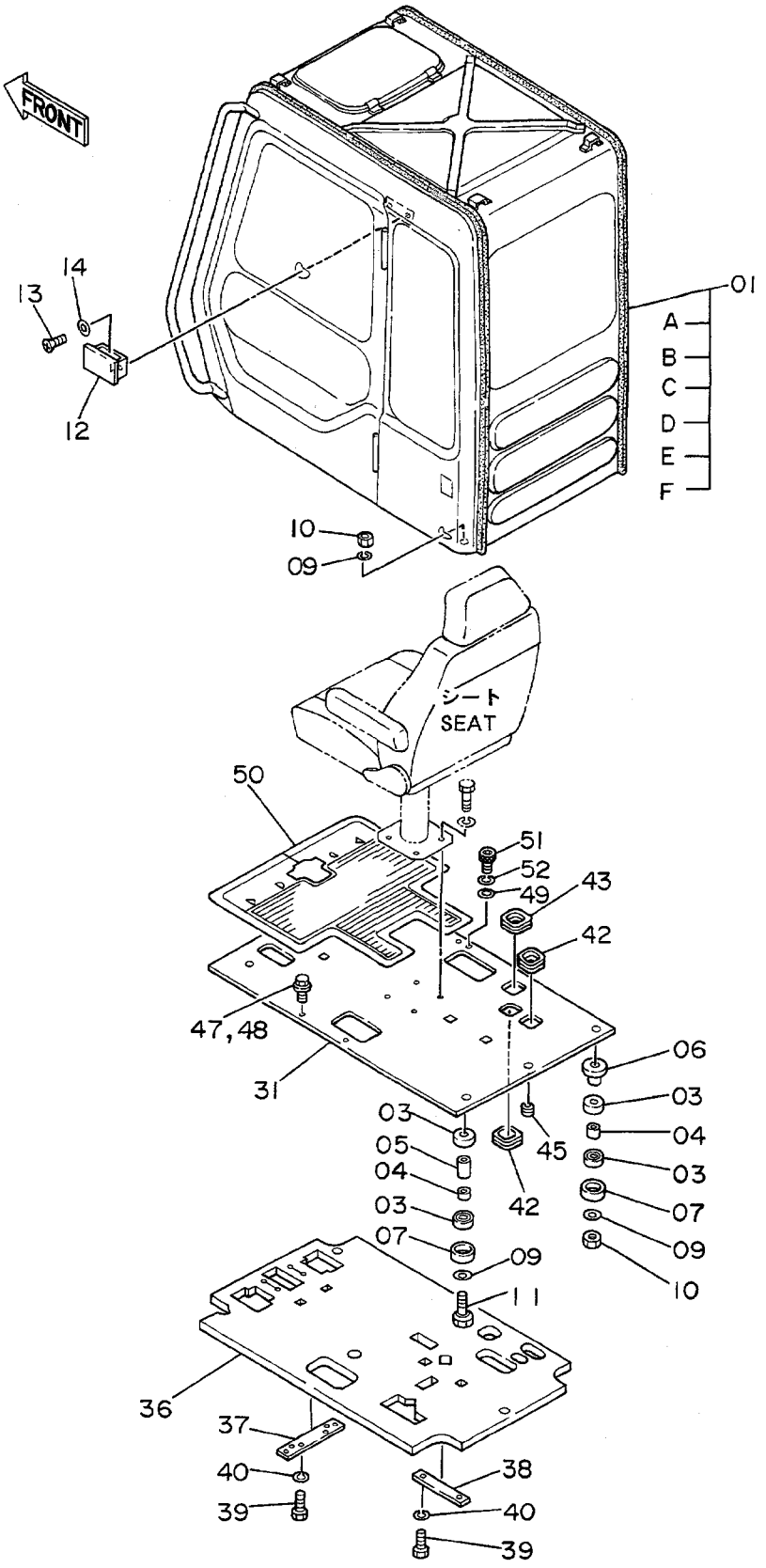

ｷｬﾌﾞｸﾞﾙｰﾌﾟ <DX>
CAB GROUP <DX>

15001~

符号 ITEM	部品番号 PART NO.	部品名 PART NAME	or PART NAME CODE	数量 Q'TY	サービスコード S.C	適用号機 SERIAL NO.	互換性 ICA	代替部品 REPLACEABLE PART 部品番号 PART NO.	数量 Q'TY
01	4208933	ｷｬﾌﾞ ｱｯｾﾝ <DX>	CAB ASS'Y <DX>	1					
01A	+++++++	･ｷｬﾌﾞ (1) <DX>	･CAB (1) <DX>	1					
,		<詳細ハ 別ﾍﾟｰｼﾞ参照>	<for details: see separate page>						
01B	+++++++	･ｷｬﾌﾞ (2)	･CAB (2)	1					
,		<詳細ハ 別ﾍﾟｰｼﾞ参照>	<for details: see separate page>						
01C	+++++++	･ｷｬﾌﾞ (3) <DX>	･CAB (3) <DX>	1					
,		<詳細ハ 別ﾍﾟｰｼﾞ参照>	<for details: see separate page>						
01D	+++++++	･ｷｬﾌﾞ (4)	･CAB (4)	1					
,		<詳細ハ 別ﾍﾟｰｼﾞ参照>	<for details: see separate page>						
01E	+++++++	･ｷｬﾌﾞ (5) <DX>	･CAB (5) <DX>	1					
,		<詳細ハ 別ﾍﾟｰｼﾞ参照>	<for details: see separate page>						
01F	+++++++	･ｷｬﾌﾞ (6)	･CAB (6)	1					
,		<詳細ハ 別ﾍﾟｰｼﾞ参照>	<for details: see separate page>						
03	4200084	ﾗﾊﾞｰ	RUBBER	8					
04	4200085	ﾗﾊﾞｰ	RUBBER	4					
05	4200086	ｽﾍﾟｰｻ	SPACER	3					
06	9727615	ｽﾄｯﾊﾟ	STOPPER	1					
07	4185675	ｽﾄｯﾊﾟ	STOPPER	4					
09	4114405	ﾜｯｼｬ	WASHER	8					
10	M660016	ﾅｯﾄ;U	NUT;U	4					
11	4203189	ﾎﾞﾙﾄ	BOLT	4					
12	4146719	ｱｼｭﾄﾚｲ	ASHTRAY	1					
13	M430510	ｽｸﾘｭ	SCREW	2					
14	A590105	ﾜｯｼｬ	WASHER	2					
31	6008562	ﾌﾟﾚｰﾄ	PLATE	1					
36	2024676	ｸﾞﾗｽｳｰﾙ	GLASS WOOL	1					
37	4205043	ﾌﾟﾚｰﾄ	PLATE	1					
38	4204646	ﾌﾟﾚｰﾄ	PLATE	1					
39	J901025	ﾎﾞﾙﾄ	BOLT	4		~ 16152	I	J901020	4
39	J901020	ﾎﾞﾙﾄ	BOLT	4		16153~			
40	A590910	ﾜｯｼｬ;ｽﾌﾟﾘﾝｸﾞ	WASHER;SPRING	4					
42	4205080	ﾌﾞｯｼﾝｸﾞ;ﾗﾊﾞｰ	BUSHING;RUBBER	2					
43	4205081	ﾌﾞｯｼﾝｸﾞ;ﾗﾊﾞｰ	BUSHING;RUBBER	1					
45	4205084	ﾌﾞｯｼﾝｸﾞ;ﾗﾊﾞｰ	BUSHING;RUBBER	1					
47	J901030	ﾎﾞﾙﾄ	BOLT	2		~ 17428	I	J011030	2
47	J011030	ﾎﾞﾙﾄ;ｾﾑｽ	BOLT;SEMS	2		17429~			
48	A590910	ﾜｯｼｬ;ｽﾌﾟﾘﾝｸﾞ	WASHER;SPRING	2		~ 17428			
49	4114402	ﾜｯｼｬ	WASHER	4					
50	1011396	ﾏｯﾄ;ﾌﾛｱ	MAT;FLOOR	1					
51	4208498	ﾎﾞﾙﾄ;ｿｹｯﾄ	BOLT;SOCKET	2					

キャブグループ〈DX〉
Cab Group〈DX〉

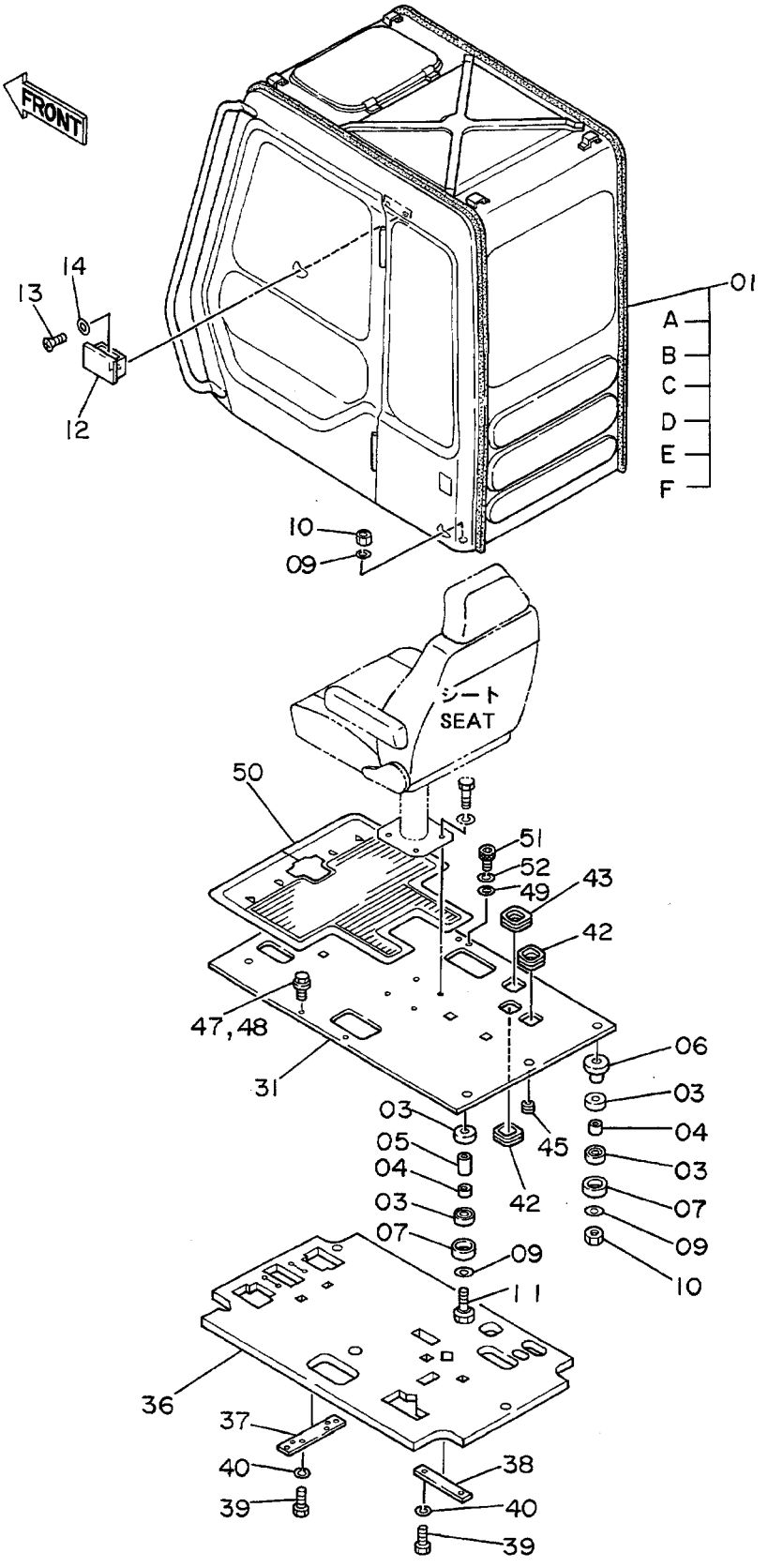

ｷｬﾌﾞｸﾞﾙｰﾌﾟ <DX>
CAB GROUP <DX>

15001~

符号 ITEM	部品番号 PART NO.	部品名 PART NAME	or PART NAME CODE	数量 Q'TY	サービスコード S.C	適用号機 SERIAL NO.	互換性 ICA	代替部品 REPLACEABLE PART 部品番号 PART NO.	数量 Q'TY
52	A590910	ﾜｯｼｬ:ｽﾌﾟﾘﾝｸﾞ	WASHER:SPRING	2					

キャブ (1) 〈SDX〉
Cab (1) 〈SDX〉

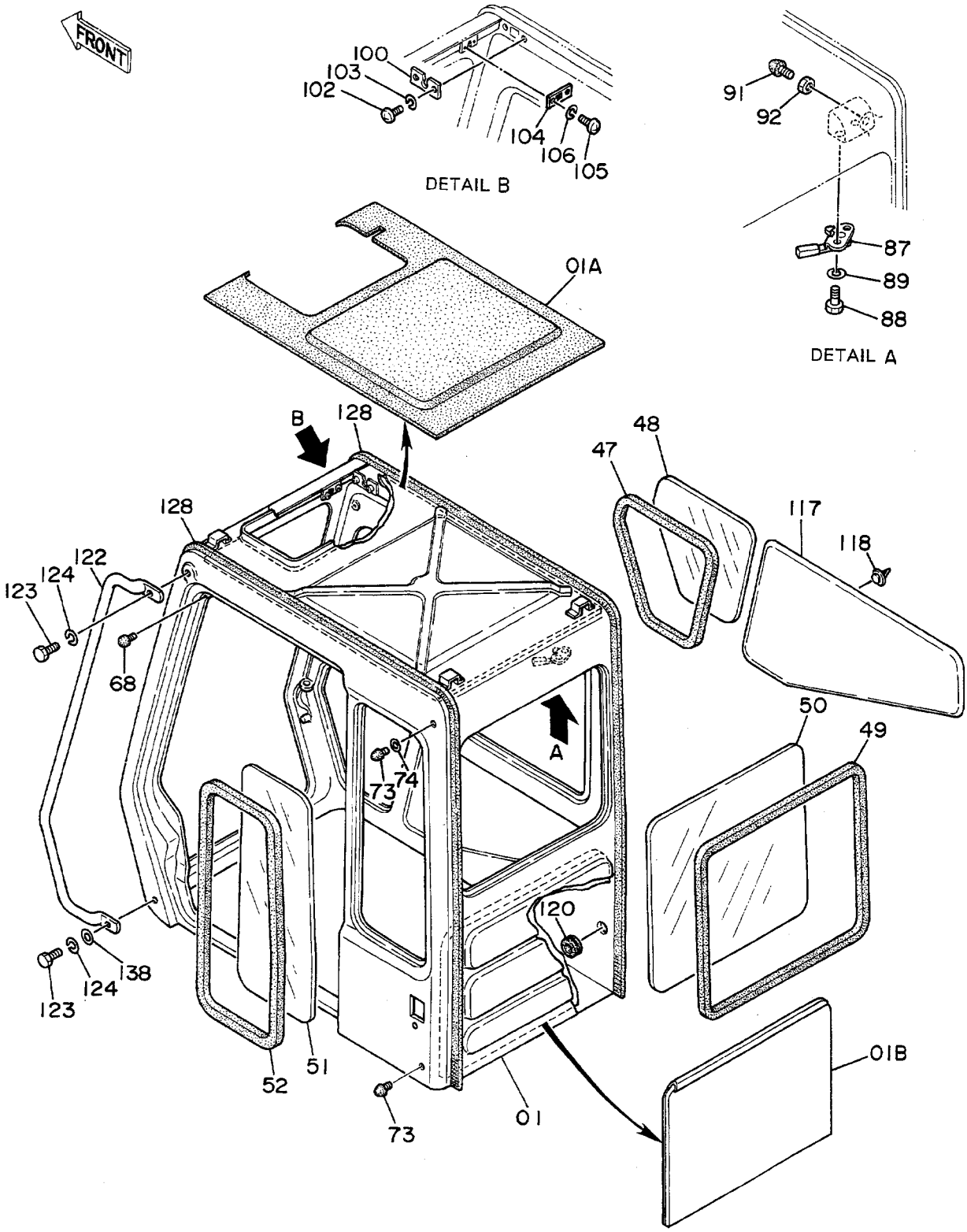

ｷｬﾌﾞ (1) <SDX>
CAB (1) <SDX>

15001~

符号 ITEM	部品番号 PART NO.	部品名 PART NAME	or PART NAME CODE	数量 Q'TY	サービスコード S.C	適用号機 SERIAL NO.	互換性 ICA	代替部品 REPLACEABLE PART 部品番号 PART NO.	数量 Q'TY
01	4204542	ｷｬﾌﾞ	CAB	1		~ 18574			
01	4239986	ｷｬﾌﾞ	CAB	1		18575~			
01A	4251702	・ﾄﾘﾑ;ﾊﾟｯﾄﾞ	・TRIM;PAD	1		~ 18866			
01A	4251701	・ﾄﾘﾑ;ﾊﾟｯﾄﾞ	・TRIM;PAD	1		18867~			
01B	4251704	・ﾄﾘﾑ;ﾊﾟｯﾄﾞ	・TRIM;PAD	1					
47	4204571	ﾗﾊﾞｰ;H	RUBBER;H	1					
48	4204572	ｶﾞﾗｽ	GLASS	1					
49	4204573	ﾗﾊﾞｰ;H	RUBBER;H	1					
50	4204574	ｶﾞﾗｽ	GLASS	1					
51	4204575	ｶﾞﾗｽ	GLASS	1					
52	4204576	ﾗﾊﾞｰ;Z	RUBBER;Z	1					
68	4172321	ﾗﾊﾞｰ	RUBBER	1					
73	4204586	ｽﾄｯﾊﾟ	STOPPER	2					
74	4204587	ｽﾍﾟｰｻ	SPACER	1					
87	4204594	ﾛｯｸ	LOCK	1					
88	J900816	ﾎﾞﾙﾄ	BOLT	2					
89	A590908	ﾜｯｼｬ;ｽﾌﾟﾘﾝｸﾞ	WASHER;SPRING	2					
91	4204586	ｽﾄｯﾊﾟ	STOPPER	1					
92	4204563	ﾅｯﾄ	NUT	1					
100	4204599	ﾌﾞﾗｹｯﾄ	BRACKET	1					
102	M430410	ｽｸﾘｭ	SCREW	2					
103	A590904	ﾜｯｼｬ;ｽﾌﾟﾘﾝｸﾞ	WASHER;SPRING	2					
104	4204600	ﾌﾞﾗｹｯﾄ	BRACKET	1					
105	M430308	ｽｸﾘｭ	SCREW	2					
106	A590903	ﾜｯｼｬ;ｽﾌﾟﾘﾝｸﾞ	WASHER;SPRING	2					
117	4204606	ﾄﾘﾑ;ﾊﾟｯﾄﾞ	TRIM;PAD	1					
118	4204607	ｸﾘｯﾌﾟ	CLIP	10					
120	4204608	ﾌﾞｯｼﾝｸﾞ;ﾗﾊﾞｰ	BUSHING;RUBBER	1					
122	4204609	ﾊﾝﾄﾞﾚｰﾙ	HAND RAIL	1		~ 20886	T	4248589	1
,								J901030	2
,								4255309	2
122	4248589	ﾊﾝﾄﾞﾚｰﾙ	HAND RAIL	1		20887~			
123	J901025	ﾎﾞﾙﾄ	BOLT	2		~ 20886			
123	J901030	ﾎﾞﾙﾄ	BOLT	2		20887~			
124	A590910	ﾜｯｼｬ;ｽﾌﾟﾘﾝｸﾞ	WASHER;SPRING	2					
128	4204611	ｳｴﾙﾄ	WELT	2					
138	4255309	ﾜｯｼｬ;ﾌﾟﾚｰﾝ	WASHER;PLANE	2		20887~			

キャブ (1) 〈DX〉
Cab (1) 〈DX〉

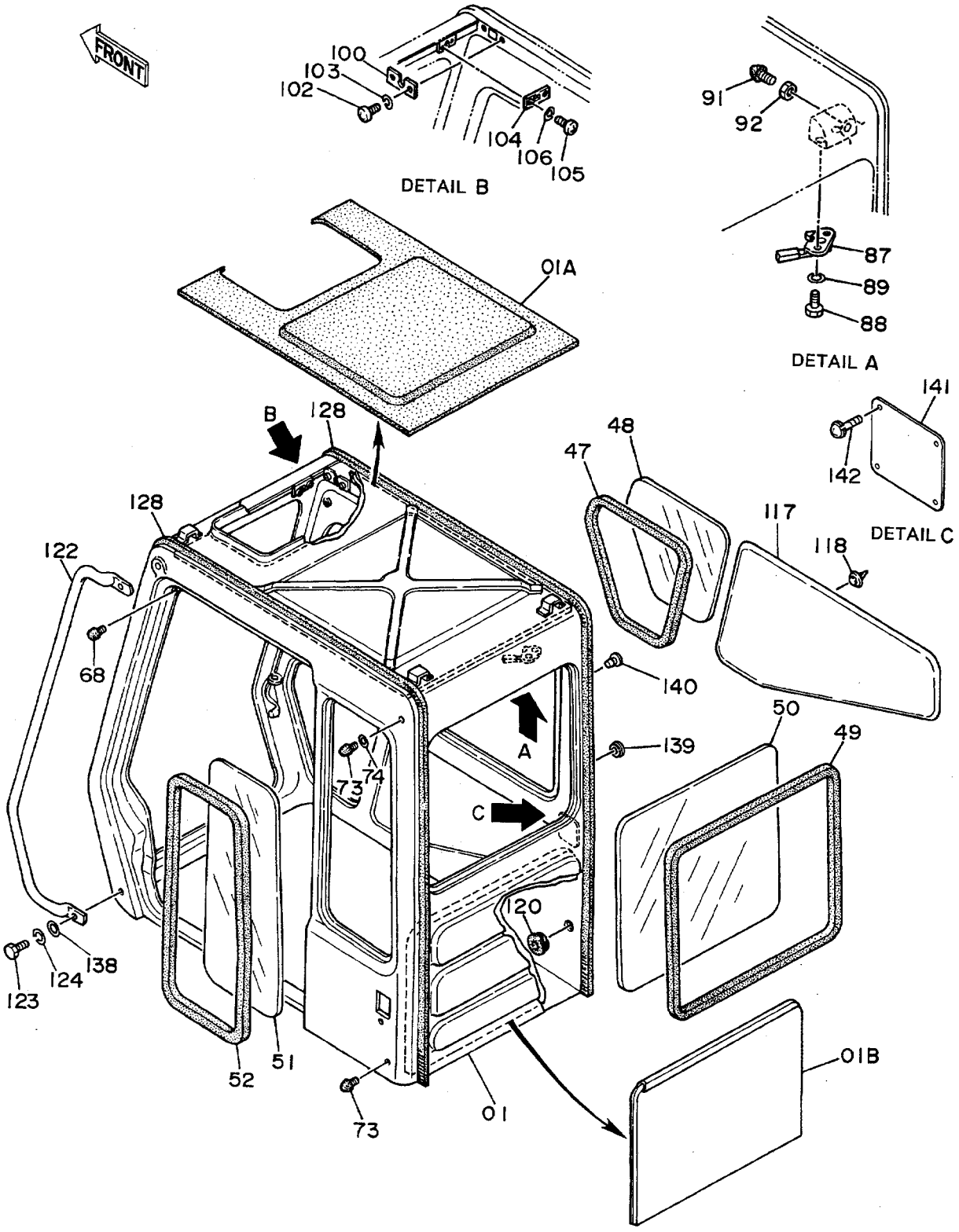

ｷｬﾌﾞ (1) <DX>
CAB (1) <DX>

15001~

符号 ITEM	部品番号 PART NO.	部品名 PART NAME	or PART NAME CODE	数量 Q'TY	サービスコード S.C	適用号機 SERIAL NO.	互換性 ICA	代替部品 REPLACEABLE PART 部品番号 PART NO.	数量 Q'TY
01	4211178	ｷｬﾌﾞ	CAB	1					
01A	4251702	･ﾄﾘﾑ;ﾊﾟｯﾄﾞ	･TRIM;PAD	1					
01B	4251704	･ﾄﾘﾑ;ﾊﾟｯﾄﾞ	･TRIM;PAD	1					
47	4204571	ﾗﾊﾞｰ;H	RUBBER;H	1					
48	4204572	ｶﾞﾗｽ	GLASS	1					
49	4204573	ﾗﾊﾞｰ;H	RUBBER;H	1					
50	4204574	ｶﾞﾗｽ	GLASS	1					
51	4204575	ｶﾞﾗｽ	GLASS	1					
52	4204576	ﾗﾊﾞｰ;Z	RUBBER;Z	1					
68	4172321	ﾗﾊﾞｰ	RUBBER	1					
73	4204586	ｽﾄｯﾊﾟ	STOPPER	2					
74	4204587	ｽﾍﾟｰｻ	SPACER	1					
87	4204594	ﾛｯｸ	LOCK	1					
88	J900816	ﾎﾞﾙﾄ	BOLT	2					
89	A590908	ﾜｯｼｬ;ｽﾌﾟﾘﾝｸﾞ	WASHER;SPRING	2					
91	4204586	ｽﾄｯﾊﾟ	STOPPER	1					
92	4204563	ﾅｯﾄ	NUT	1					
100	4204599	ﾌﾞﾗｹｯﾄ	BRACKET	1					
102	M430410	ｽｸﾘｭ	SCREW	2					
103	A590904	ﾜｯｼｬ;ｽﾌﾟﾘﾝｸﾞ	WASHER;SPRING	2					
104	4204600	ﾌﾞﾗｹｯﾄ	BRACKET	1					
105	M430308	ｽｸﾘｭ	SCREW	2					
106	A590903	ﾜｯｼｬ;ｽﾌﾟﾘﾝｸﾞ	WASHER;SPRING	2					
117	4204606	ﾄﾘﾑ;ﾊﾟｯﾄﾞ	TRIM;PAD	1					
118	4204607	ｸﾘｯﾌﾟ	CLIP	10					
120	4204608	ﾌﾞｯｼﾝｸﾞ;ﾗﾊﾞｰ	BUSHING;RUBBER	1					
122	4204609	ﾊﾝﾄﾞﾚｰﾙ	HAND RAIL	1		~ 20886	T	4248589	1
,								J901030	2
,								4255309	2
122	4248589	ﾊﾝﾄﾞﾚｰﾙ	HAND RAIL	1		20887~			
123	J901025	ﾎﾞﾙﾄ	BOLT	2		~ 20886			
123	J901030	ﾎﾞﾙﾄ	BOLT	2		20887~			
124	A590910	ﾜｯｼｬ;ｽﾌﾟﾘﾝｸﾞ	WASHER;SPRING	2					
128	4204611	ｳｴﾙﾄ	WELT	2					
138	4255309	ﾜｯｼｬ;ﾌﾟﾚｰﾝ	WASHER;PLANE	2		20887~			
139	4266963	ﾌﾞｯｼﾝｸﾞ;ﾗﾊﾞｰ	BUSHING;RUBBER	1					
140	4266964	ﾌﾞｯｼﾝｸﾞ;ﾗﾊﾞｰ	BUSHING;RUBBER	1					
141	4266962	ｶﾊﾞｰ	COVER	1					
142	J450510	ｽｸﾘｭ	SCREW	4					

キャブ (2)
Cab (2)

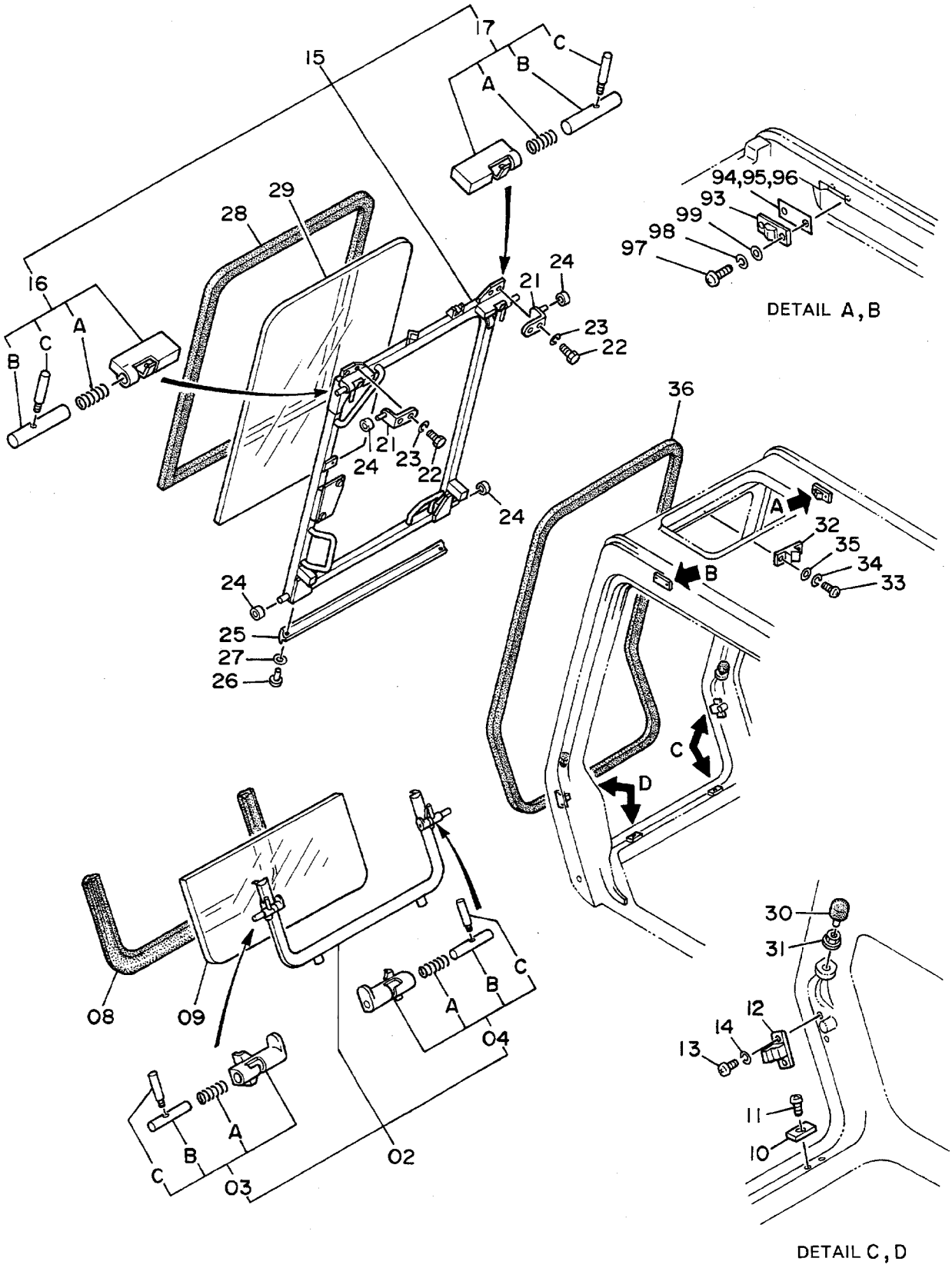
17
15
16
28
29
24
21
23
22
25
27
26
36
32
35
34
33
94,95,96
93
99
98
97
DETAIL A, B
30
31
12
14
13
11
10
08
09
02
03
04
DETAIL C, D

ｷｬﾌﾞ (2)
CAB (2)

15001~

符号 ITEM	部品番号 PART NO.	部品名 PART NAME	or PART NAME CODE	数量 Q'TY	サービスコード S.C	適用号機 SERIAL NO.	互換性 ICA	代替部品 REPLACEABLE PART 部品番号 PART NO.	数量 Q'TY
02	4204543	ﾌﾚｰﾑ	FRAME	1					
03	4204544	･ﾛｯｸ;L	･LOCK;L	1	W				
03A	4204546	･･ｽﾌﾟﾘﾝｸﾞ	･･SPRING	1					
03B	4204547	･･ﾋﾟﾝ	･･PIN	1					
03C	4204548	･･ﾚﾊﾞｰ	･･LEVER	1					
04	4204545	･ﾛｯｸ;R	･LOCK;R	1	W				
04A	4204546	･･ｽﾌﾟﾘﾝｸﾞ	･･SPRING	1					
04B	4204547	･･ﾋﾟﾝ	･･PIN	1					
04C	4204548	･･ﾚﾊﾞｰ	･･LEVER	1					
08	4204549	ﾗﾊﾞｰ;Z	RUBBER;Z	1					
09	4204550	ｶﾞﾗｽ	GLASS	1					
10	4204551	ﾗﾊﾞｰ	RUBBER	2					
11	M470616	ｽｸﾘｭ	SCREW	2					
12	4204552	ｽﾄｯﾊﾟ	STOPPER	2					
13	J850614	ｽｸﾘｭ	SCREW	4					
14	J251006	ﾜｯｼｬ;ｽﾌﾟﾘﾝｸﾞ	WASHER;SPRING	4					
15	4204553	ﾌﾚｰﾑ	FRAME	1					
16	4204554	･ﾛｯｸ;L	･LOCK;L	1	W				
16A	494918	･･ｽﾌﾟﾘﾝｸﾞ	･･SPRING	1					
16B	4204556	･･ﾋﾟﾝ	･･PIN	1					
16C	4204548	･･ﾚﾊﾞｰ	･･LEVER	1					
17	4204555	･ﾛｯｸ;R	･LOCK;R	1	W				
17A	494918	･･ｽﾌﾟﾘﾝｸﾞ	･･SPRING	1					
17B	4204556	･･ﾋﾟﾝ	･･PIN	1					
17C	4204548	･･ﾚﾊﾞｰ	･･LEVER	1					
21	4204557	ﾌﾞﾗｹｯﾄ	BRACKET	2					
22	J900820	ﾎﾞﾙﾄ	BOLT	4					
23	A590908	ﾜｯｼｬ;ｽﾌﾟﾘﾝｸﾞ	WASHER;SPRING	4					
24	4204558	ﾛｰﾗ	ROLLER	4					
25	4204559	ﾗﾊﾞｰ	RUBBER	1					
26	4138159	ｽｸﾘｭ	SCREW	4					
27	A590103	ﾜｯｼｬ;ﾌﾟﾚｰﾝ	WASHER;PLANE	4					
28	4204560	ﾗﾊﾞｰ;H	RUBBER;H	1					
29	4204561	ｶﾞﾗｽ	GLASS	1					
30	4204562	ｽﾄｯﾊﾟ	STOPPER	2					
31	4204563	ﾅｯﾄ	NUT	2					
32	4204564	ｽﾄｯﾊﾟ	STOPPER	1					
33	J850816	ｽｸﾘｭ	SCREW	2					
34	J251008	ﾜｯｼｬ;ｽﾌﾟﾘﾝｸﾞ	WASHER;SPRING	2					
35	J250008	ﾜｯｼｬ;ﾌﾟﾚｰﾝ	WASHER;PLANE	2					

キャブ (2)
Cab (2)

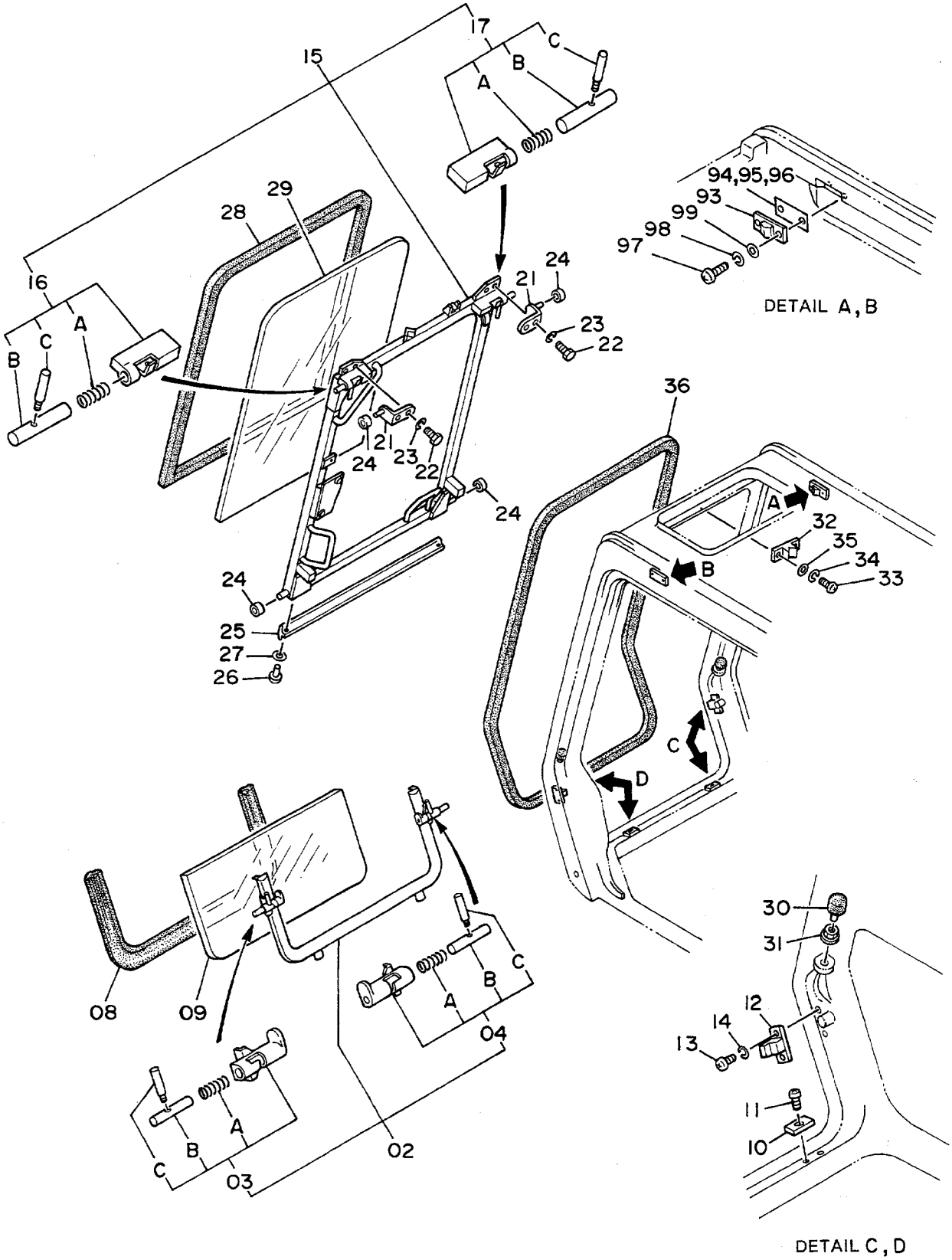
17
15
A
B
C
16
28
29
24
21
23
22
25
27
26
36
32
35
34
33
94,95,96
93
99
98
97
DETAIL A, B
08
09
02
03
04
30
31
12
14
13
11
10
DETAIL C, D

ｷｬﾌﾞ (2)
CAB (2)

15001~

符号 ITEM	部品番号 PART NO.	部品名 PART NAME	or PART NAME CODE	数量 Q'TY	サービスコード S.C	適用号機 SERIAL NO.	互換性 ICA	代替部品 REPLACEABLE PART 部品番号 PART NO.	数量 Q'TY
36	4204565	ﾗﾊﾞｰ	RUBBER	1					
93	4204595	ｽﾄｯﾊﾟ	STOPPER	2					
94	4204596	ｼﾑ 1.0	SHIM 1.0	1	R				
95	4204597	ｼﾑ 1.2	SHIM 1.2	1	R				
96	4204598	ｼﾑ 1.6	SHIM 1.6	1	R				
97	J850816	ｽｸﾘｭ	SCREW	4					
98	J251008	ﾜｯｼｬ;ｽﾌﾟﾘﾝｸﾞ	WASHER;SPRING	4					
99	J250008	ﾜｯｼｬ;ﾌﾟﾚｰﾝ	WASHER;PLANE	4					

キャブ (3) 〈SDX〉
Cab (3) 〈SDX〉

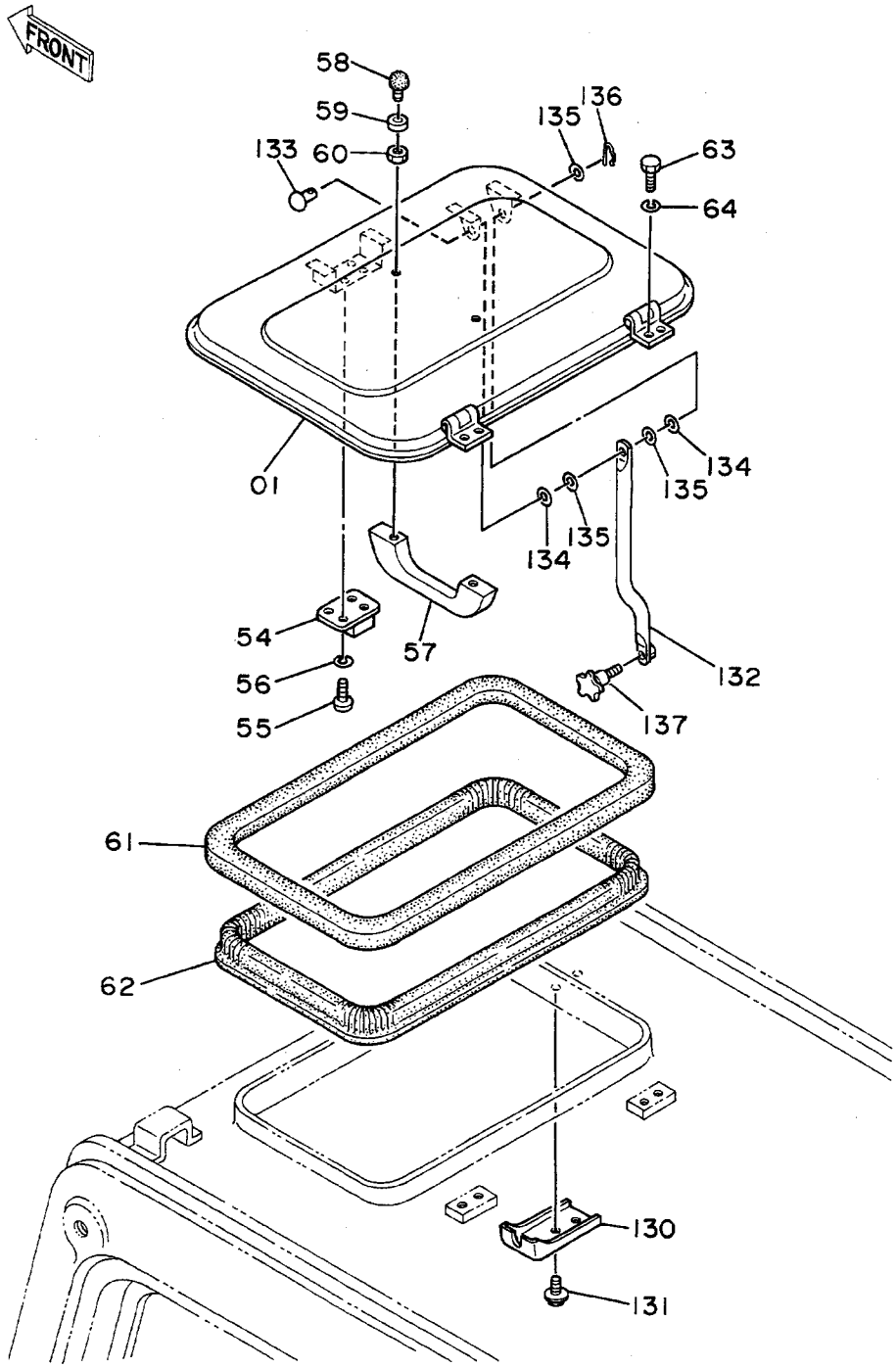

ｷｬﾌﾞ (3) <SDX>
CAB (3) <SDX>

15001~

符号 ITEM	部品番号 PART NO.	部品名 PART NAME	or PART NAME CODE	数量 Q'TY	サービスコード S.C	適用号機 SERIAL NO.	互換性 ICA	代替部品 REPLACEABLE PART 部品番号 PART NO.	数量 Q'TY
01	4204577	ｶﾊﾞｰ	COVER	1		~ 18574			
01	4239988	ｶﾊﾞｰ	COVER	1		18575~			
54	4204578	ﾛｯｸ	LOCK	1					
55	M430513	ｽｸﾘｭ	SCREW	4					
56	A590905	ﾜｯｼｬ;ｽﾌﾟﾘﾝｸﾞ	WASHER;SPRING	4					
57	4204579	ﾊﾝﾄﾞﾙ	HANDLE	1					
58	4204580	ｽﾄｯﾊﾟ	STOPPER	2					
59	4204581	ﾗﾊﾞｰ	RUBBER	2					
60	M500504	ﾅｯﾄ	NUT	2					
61	4204583	ﾗﾊﾞｰ	RUBBER	1					
62	4204582	ｻﾎﾟｰﾄ	SUPPORT	1					
63	J900812	ﾎﾞﾙﾄ	BOLT	4					
64	A590908	ﾜｯｼｬ;ｽﾌﾟﾘﾝｸﾞ	WASHER;SPRING	4					
130	4239989	ﾌﾞﾗｹｯﾄ	BRACKET	1		18575~			
131	J460816	ｽｸﾘｭ	SCREW	2		18575~			
132	4239990	ｽﾃｰ	STAY	1		18575~			
133	4239991	ﾘﾍﾞｯﾄ	RIVET	1		18575~			
134	4239992	ﾜｯｼｬ	WASHER	2		18575~			
135	A590106	ﾜｯｼｬ;ﾌﾟﾚｰﾝ	WASHER;PLANE	3		18575~			
136	4022696	ﾋﾟﾝ;ﾛｯｸ	PIN;LOCK	1		18575~			
137	4239993	ﾉﾌﾞ	KNOB	1		18575~D90/06	Y	4289287	1
137	4289287	ﾉﾌﾞ	KNOB	1	#	D90/07~			

キャブ (3) 〈DX〉
Cab (3) 〈DX〉

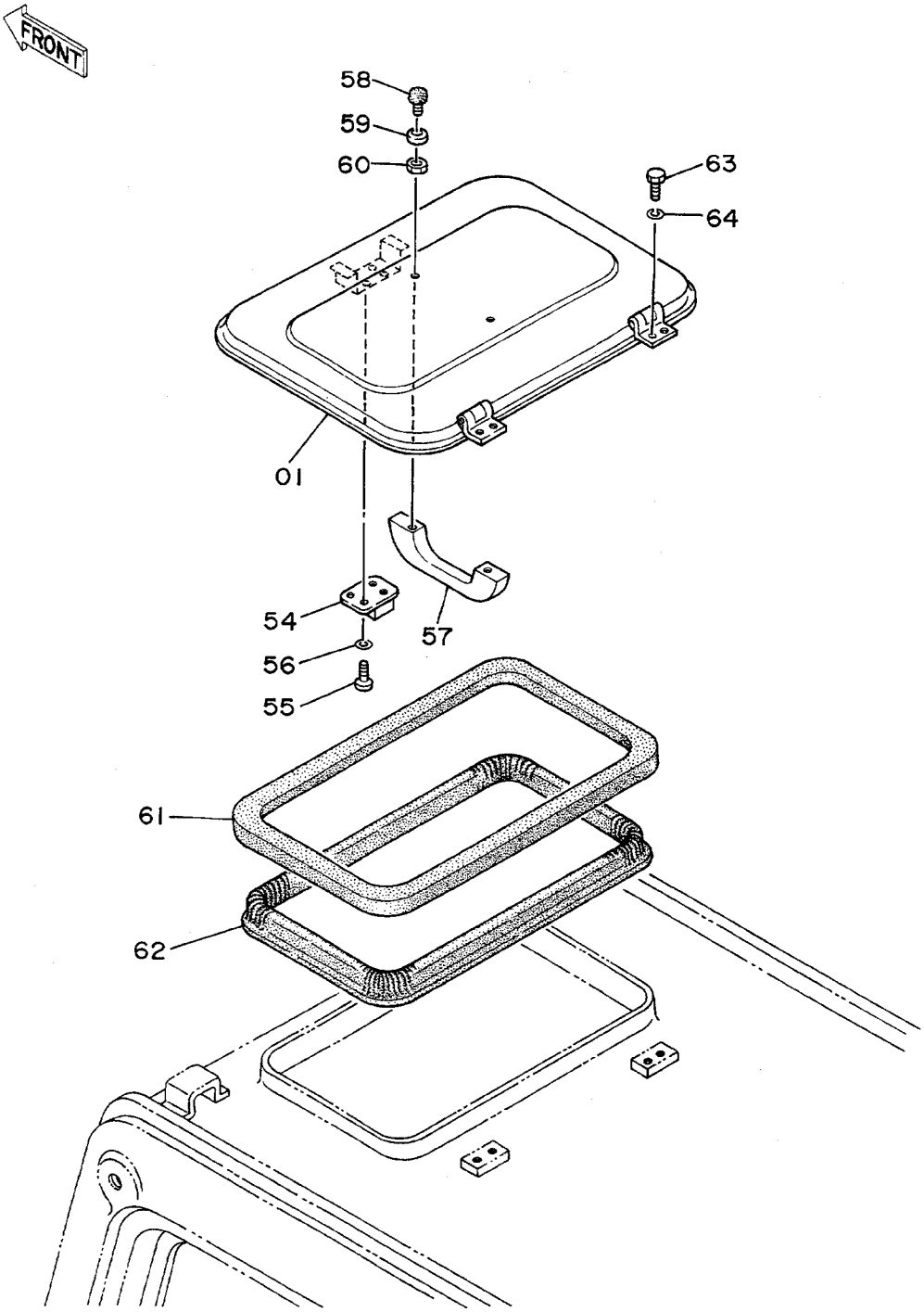

ｷｬﾌﾞ (3) <DX>
CAB (3) <DX>

15001~

符号 ITEM	部品番号 PART NO.	部品名 PART NAME	or PART NAME CODE	数量 Q'TY	サービスコード S.C	適用号機 SERIAL NO.	互換性 ICA	代替部品 REPLACEABLE PART 部品番号 PART NO.	数量 Q'TY
01	4204577	ｶﾊﾞｰ	COVER	1					
54	4204578	ﾛｯｸ	LOCK	1					
55	M430513	ｽｸﾘｭ	SCREW	4					
56	A590905	ﾜｯｼｬ;ｽﾌﾟﾘﾝｸﾞ	WASHER;SPRING	4					
57	4204579	ﾊﾝﾄﾞﾙ	HANDLE	1					
58	4204580	ｽﾄｯﾊﾟ	STOPPER	2					
59	4204581	ﾗﾊﾞｰ	RUBBER	2					
60	M500504	ﾅｯﾄ	NUT	2					
61	4204583	ﾗﾊﾞｰ	RUBBER	1					
62	4204582	ｻﾎﾟｰﾄ	SUPPORT	1					
63	J900812	ﾎﾞﾙﾄ	BOLT	4					
64	A590908	ﾜｯｼｬ;ｽﾌﾟﾘﾝｸﾞ	WASHER;SPRING	4					

キャブ (4)
Cab (4)

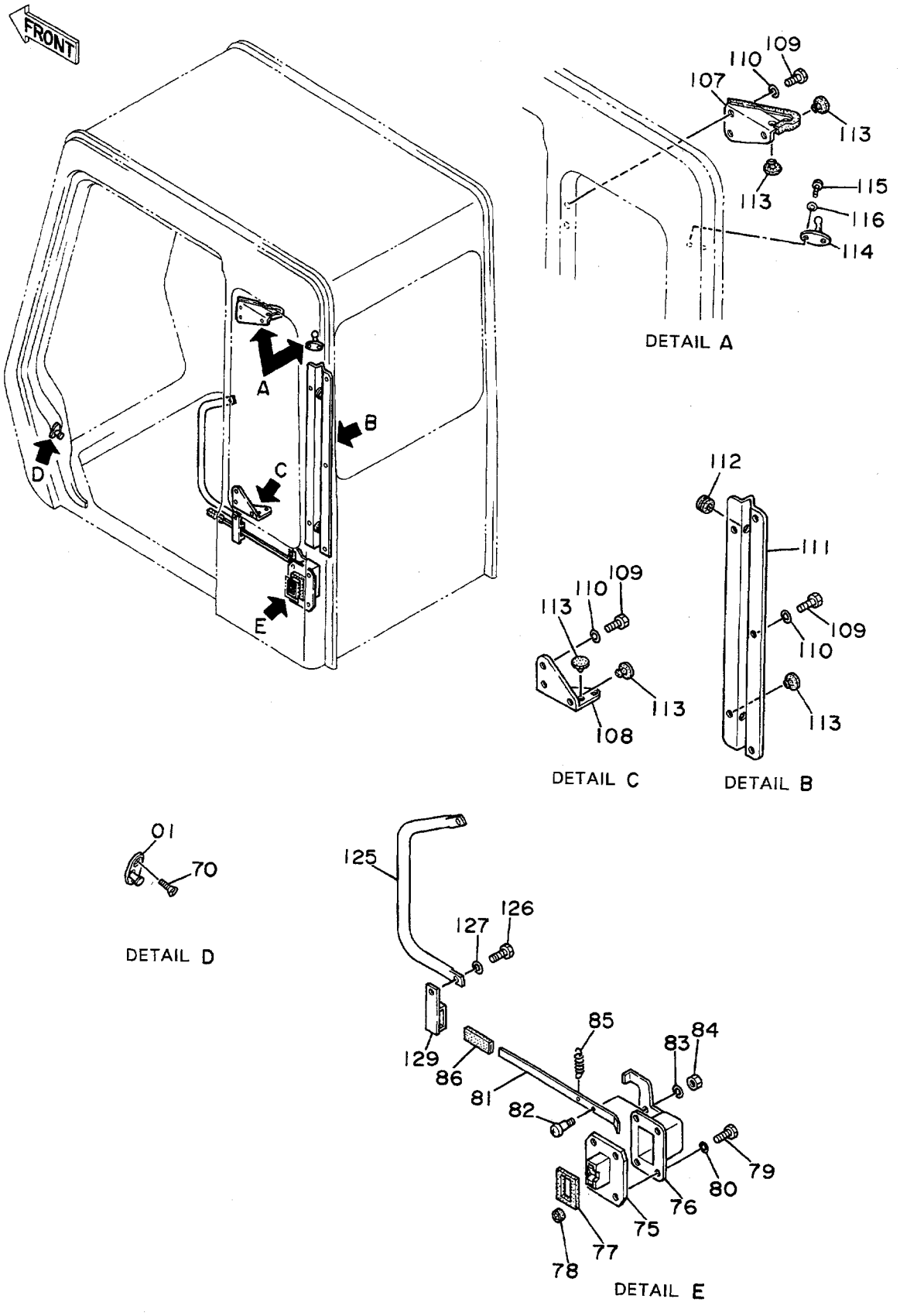
FRONT
A
B
C
D
E
DETAIL A
107
108
109
110
112
113
114
115
116
111
DETAIL C
DETAIL B
01
70
DETAIL D
125
126
127
129
86
81
85
82
83
84
79
80
76
75
77
78
DETAIL E

ｷｬﾌﾞ (4)
CAB (4)

15001~

符号 ITEM	部品番号 PART NO.	部品名 PART NAME	or PART NAME CODE	数量 Q'TY	サービスコード S.C	適用号機 SERIAL NO.	互換性 ICA	代替部品 REPLACEABLE PART 部品番号 PART NO.	数量 Q'TY
01	4128473	ｽﾄﾗｲｶ	STRIKER	1					
70	4141747	ｽｸﾘｭ	SCREW	2					
75	4204588	ﾛｯｸ	LOCK	1					
76	4204589	ｶﾊﾞｰ	COVER	1					
77	4204590	ﾗﾊﾞｰ	RUBBER	1					
78	4204591	ﾗﾊﾞｰ;ｼｰﾙ	RUBBER;SEAL	1					
79	J900818	ﾎﾞﾙﾄ	BOLT	4					
80	A590908	ﾜｯｼｬ;ｽﾌﾟﾘﾝｸﾞ	WASHER;SPRING	4					
81	4204592	ﾚﾊﾞｰ	LEVER	1					
82	4204593	ﾋﾟﾝ	PIN	1					
83	A590906	ﾜｯｼｬ;ｽﾌﾟﾘﾝｸﾞ	WASHER;SPRING	1					
84	M500605	ﾅｯﾄ	NUT	1					
85	4208103	ｽﾌﾟﾘﾝｸﾞ	SPRING	1					
86	4089012	ｷｬｯﾌﾟ	CAP	1					
107	4204601	ﾌﾞﾗｹｯﾄ	BRACKET	1					
108	4204602	ﾌﾞﾗｹｯﾄ	BRACKET	1					
109	J900816	ﾎﾞﾙﾄ	BOLT	7					
110	A590908	ﾜｯｼｬ;ｽﾌﾟﾘﾝｸﾞ	WASHER;SPRING	7					
111	4204603	ﾌﾞﾗｹｯﾄ	BRACKET	1					
112	4204604	ﾌﾞｯｼﾝｸﾞ;ﾗﾊﾞｰ	BUSHING;RUBBER	2					
113	4204605	ﾗﾊﾞｰ	RUBBER	6					
114	4147924	ﾌｯｸ	HOOK	1					
115	M430513	ｽｸﾘｭ	SCREW	2					
116	A590905	ﾜｯｼｬ;ｽﾌﾟﾘﾝｸﾞ	WASHER;SPRING	2					
125	4204610	ﾊﾝﾄﾞﾚｰﾙ	HAND RAIL	1		~ 16216	I	4222359	1
125	4222359	ﾊﾝﾄﾞﾚｰﾙ	HAND RAIL	1		16217~			
126	J901025	ﾎﾞﾙﾄ	BOLT	2					
127	A590910	ﾜｯｼｬ;ｽﾌﾟﾘﾝｸﾞ	WASHER;SPRING	2					
129	4215255	ｽﾄｯﾊﾟ	STOPPER	1		15480~			

キャブ (5) 〈SDX〉
Cab (5) 〈SDX〉

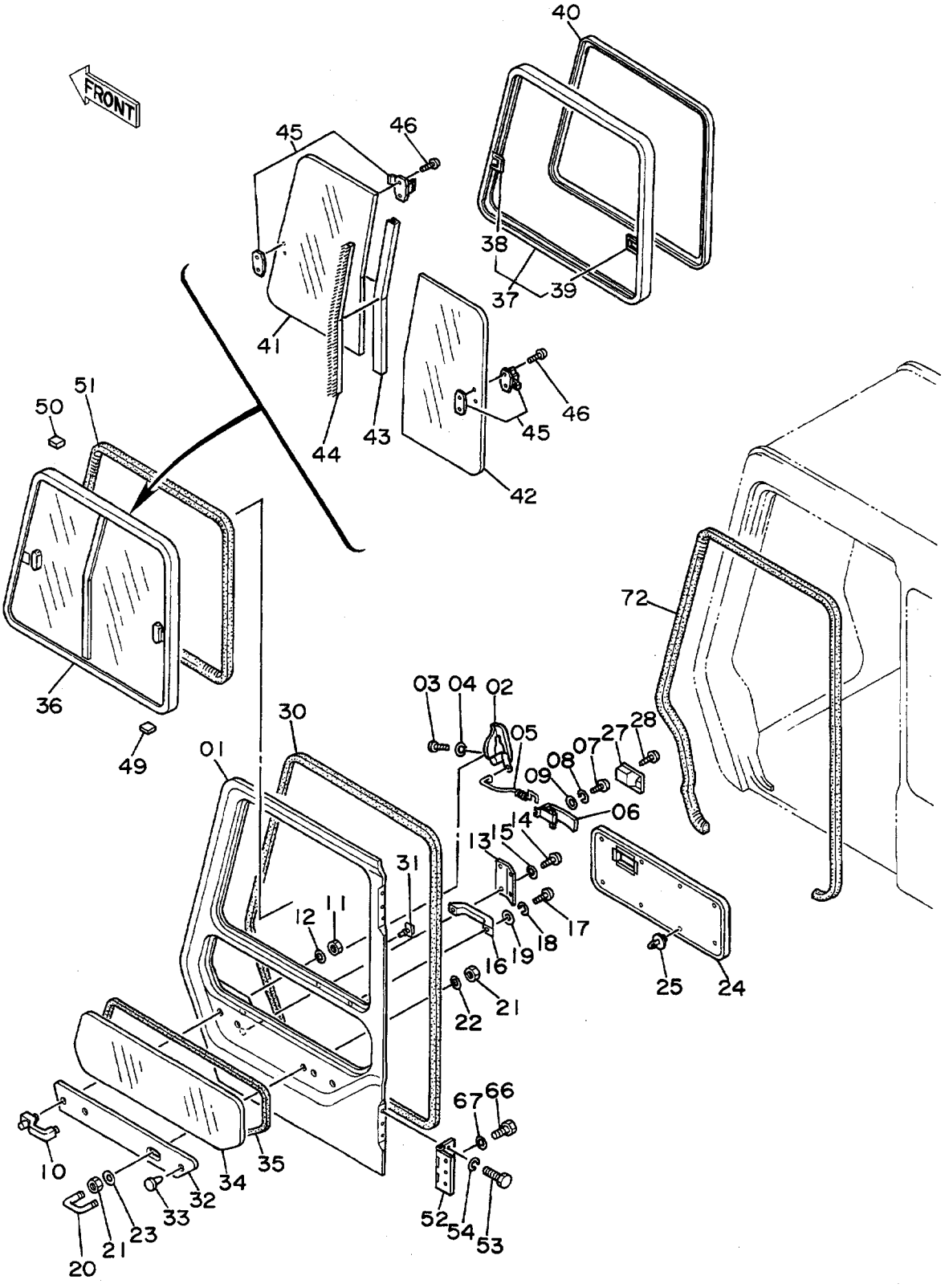

ｷｬﾌﾞ (5) <SDX>
CAB (5) <SDX>

15001~

符号 ITEM	部品番号 PART NO.	部品名 PART NAME	or PART NAME CODE	数量 Q'TY	サービスコード S.C	適用号機 SERIAL NO.	互換性 ICA	代替部品 REPLACEABLE PART 部品番号 PART NO.	数量 Q'TY
01~54	4204584	ﾄﾞｱ ｱｯｾﾝ	DOOR ASS'Y	1					
01	4204612	･ﾄﾞｱ	･DOOR	1					
02	4128454	･ﾛｯｸ;ﾄﾞｱ	･LOCK;DOOR	1					
03	M430616	･ｽｸﾘｭ	･SCREW	3					
04	A590906	･ﾜｯｼｬ;ｽﾌﾟﾘﾝｸﾞ	･WASHER;SPRING	3					
05	4204613	･ﾛｯﾄﾞ	･ROD	1					
06	4204614	･ﾚﾊﾞｰ	･LEVER	1					
07	M430616	･ｽｸﾘｭ	･SCREW	2					
08	A590906	･ﾜｯｼｬ;ｽﾌﾟﾘﾝｸﾞ	･WASHER;SPRING	2					
09	A590106	･ﾜｯｼｬ;ﾌﾟﾚｰﾝ	･WASHER;PLANE	2					
10	4204615	･ﾊﾝﾄﾞﾙ;ｱｳﾀ	･HANDLE;OUTER	1					
11	M500807	･ﾅｯﾄ	･NUT	2					
12	A590908	･ﾜｯｼｬ;ｽﾌﾟﾘﾝｸﾞ	･WASHER;SPRING	2					
13	4204616	･ｶﾊﾞｰ	･COVER	1					
14	M430510	･ｽｸﾘｭ	･SCREW	4					
15	A590905	･ﾜｯｼｬ;ｽﾌﾟﾘﾝｸﾞ	･WASHER;SPRING	4					
16	4204579	･ﾊﾝﾄﾞﾙ	･HANDLE	1					
17	M430616	･ｽｸﾘｭ	･SCREW	2					
18	A590906	･ﾜｯｼｬ;ｽﾌﾟﾘﾝｸﾞ	･WASHER;SPRING	2					
19	A590106	･ﾜｯｼｬ;ﾌﾟﾚｰﾝ	･WASHER;PLANE	2					
20	4204617	･ﾎﾞﾙﾄ;U	･BOLT;U	1					
21	4208104	･ﾅｯﾄ	･NUT	4					
22	A590910	･ﾜｯｼｬ;ｽﾌﾟﾘﾝｸﾞ	･WASHER;SPRING	2					
23	4208105	･ﾜｯｼｬ;ﾌﾟﾚｰﾝ	･WASHER;PLANE	2					
24	4204618	･ﾄﾘﾑ;ﾊﾟｯﾄﾞ	･TRIM;PAD	1					
25	4204607	･ｸﾘｯﾌﾟ	･CLIP	8					
27	4204619	･ｶﾊﾞｰ	･COVER	1					
28	M430408	･ｽｸﾘｭ	･SCREW	1					
30	4204620	･ｳｴｻﾞｰｽﾄﾘｯﾌﾟ	･WEATHER STRIP	1					
31	4204621	･ｸﾘｯﾌﾟ	･CLIP	38					
32	4204622	･ﾌﾟﾚｰﾄ;ﾄﾞｱ	･PLATE;DOOR	1					
33	4204623	･ｸﾘｯﾌﾟ	･CLIP	1					
34	4204624	･ｶﾞﾗｽ	･GLASS	1					
35	4204625	･ﾗﾊﾞｰ;Z	･RUBBER;Z	1					
36	4204626	･ｳｲﾝﾄﾞ ｱｯｾﾝ	･WINDOW ASS'Y	1					
37	4204627	･･ｻｯｼ	･･SASH	1					
38	4147943	･･･ｷｬｯﾁ	･･･CATCH	1	W				
39	4147893	･･･ｷｬｯﾁ	･･･CATCH	1	W				
40	4204628	･･ｸﾞﾗｽﾗﾝ	･･GLASS RUN	1					
41	4204629	･･ｶﾞﾗｽ	･･GLASS	1					

キャブ (5) 〈SDX〉
Cab (5) 〈SDX〉

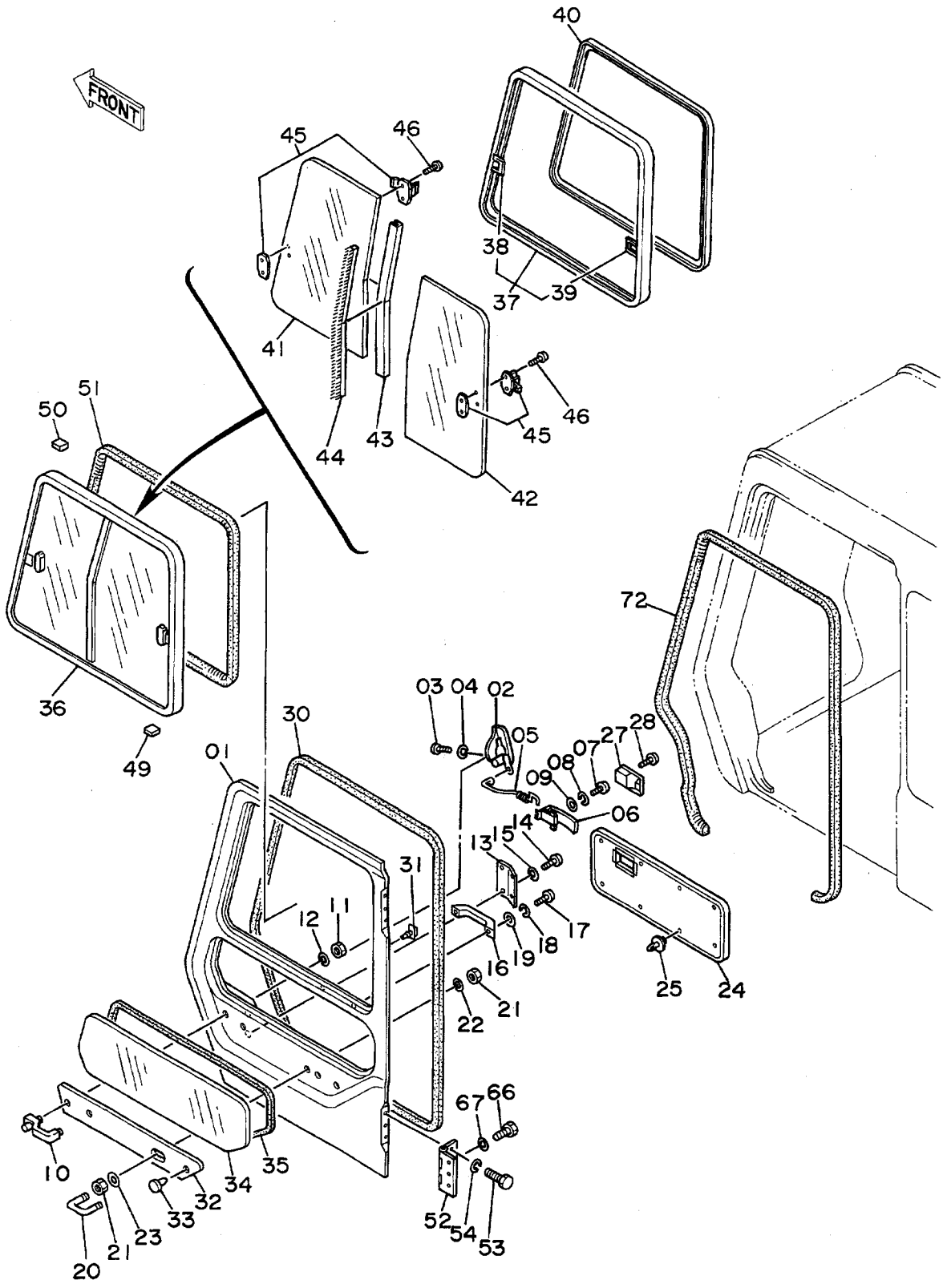

ｷｬﾌﾞ (5) <SDX>
CAB (5) <SDX>

15001~

符号 ITEM	部品番号 PART NO.	部品名 PART NAME	or PART NAME CODE	数量 Q'TY	サービスコード S.C	適用号機 SERIAL NO.	互換性 ICA	代替部品 REPLACEABLE PART 部品番号 PART NO.	数量 Q'TY
42	4204630	・・ｶﾞﾗｽ	・・GLASS	1					
43	4204631	・・ｻｯｼ	・・SASH	1					
44	4204632	・・ｳｴｻﾞｰｽﾄﾘｯﾌﾟ	・・WEATHER STRIP	1		~ 16937	I	4231413	1
44	4231413	・・ｳｴｻﾞｰｽﾄﾘｯﾌﾟ	・・WEATHER STRIP	1		16938~			
45	4141713	・・ﾛｯｸ	・・・LOCK	2					
46	4219753	・・ｽｸﾘｭ	・・SCREW	4	#				
49	4147896	・ｽﾍﾟｰｻ	・SPACER	8					
50	4204567	・ｽﾍﾟｰｻ	・SPACER	3					
51	4147942	・ｳｴﾙﾄ	・WELT	1					
52	4204633	・ﾋﾝｼﾞ	・HINGE	2					
53	J901025	・ﾎﾞﾙﾄ	・BOLT	6					
54	A590910	・ﾜｯｼｬ;ｽﾌﾟﾘﾝｸﾞ	・WASHER;SPRING	6					
66	J901025	ﾎﾞﾙﾄ	BOLT	6					
67	A590910	ﾜｯｼｬ;ｽﾌﾟﾘﾝｸﾞ	WASHER;SPRING	6					
72	4204585	ｳｴﾙﾄ	WELT	1					

キャブ (5) 〈DX〉
Cab (5) 〈DX〉

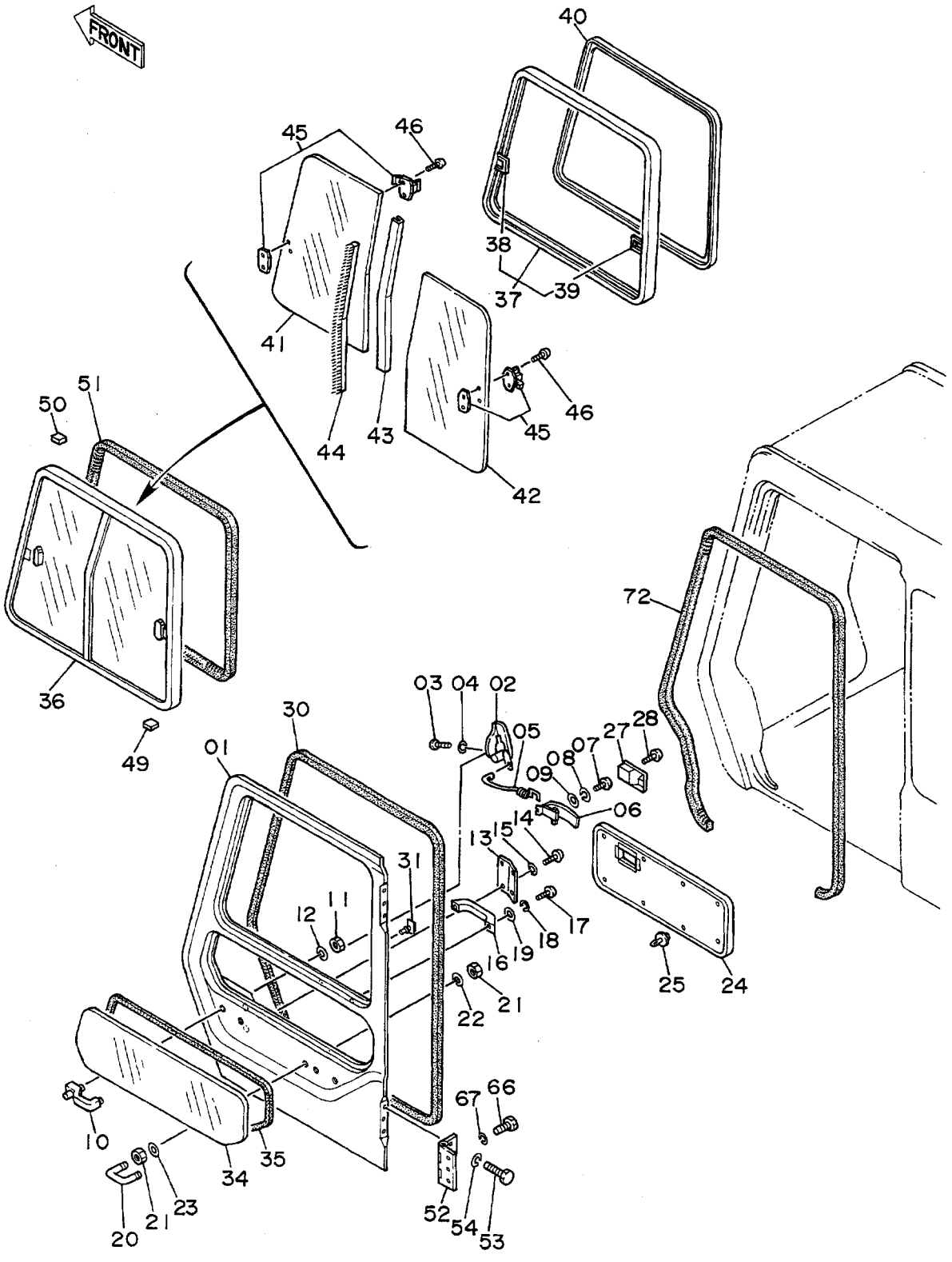

ｷｬﾌﾞ (5) <DX>
CAB (5) <DX>

15001~

符号 ITEM	部品番号 PART NO.	部品名 PART NAME	or PART NAME CODE	数量 Q'TY	サービスコード S.C	適用号機 SERIAL NO.	互換性 ICA	代替部品 REPLACEABLE PART 部品番号 PART NO.	数量 Q'TY
01~54	4208950	ﾄﾞｱ ｱｯｾﾝ	DOOR ASS'Y	1					
01	4211179	･ﾄﾞｱ	･DOOR	1					
02	4128454	･ﾛｯｸ;ﾄﾞｱ	･LOCK;DOOR	1					
03	M430616	･ｽｸﾘｭ	･SCREW	3					
04	A590906	･ﾜｯｼｬ;ｽﾌﾟﾘﾝｸﾞ	･WASHER;SPRING	3					
05	4204613	･ﾛｯﾄﾞ	･ROD	1					
06	4204614	･ﾚﾊﾞｰ	･LEVER	1					
07	M430616	･ｽｸﾘｭ	･SCREW	2					
08	A590906	･ﾜｯｼｬ;ｽﾌﾟﾘﾝｸﾞ	･WASHER;SPRING	2					
09	A590106	･ﾜｯｼｬ;ﾌﾟﾚｰﾝ	･WASHER;PLANE	2					
10	4204615	･ﾊﾝﾄﾞﾙ;ｱｳﾀｰ	･HANDLE;OUTER	1					
11	M500807	･ﾅｯﾄ	･NUT	2					
12	A590908	･ﾜｯｼｬ;ｽﾌﾟﾘﾝｸﾞ	･WASHER;SPRING	2					
13	4204616	･ｶﾊﾞｰ	･COVER	1					
14	M430510	･ｽｸﾘｭ	･SCREW	4					
15	A590905	･ﾜｯｼｬ;ｽﾌﾟﾘﾝｸﾞ	･WASHER;SPRING	4					
16	4204579	･ﾊﾝﾄﾞﾙ	･HANDLE	1					
17	M430616	･ｽｸﾘｭ	･SCREW	2					
18	A590906	･ﾜｯｼｬ;ｽﾌﾟﾘﾝｸﾞ	･WASHER;SPRING	2					
19	A590106	･ﾜｯｼｬ;ﾌﾟﾚｰﾝ	･WASHER;PLANE	2					
20	4204617	･ﾎﾞﾙﾄ;U	･BOLT;U	1					
21	4208104	･ﾅｯﾄ	･NUT	4					
22	A590910	･ﾜｯｼｬ;ｽﾌﾟﾘﾝｸﾞ	･WASHER;SPRING	2					
23	4208105	･ﾜｯｼｬ;ﾌﾟﾚｰﾝ	･WASHER;PLANE	2					
24	4204618	･ﾄﾘﾑ;ﾊﾟｯﾄﾞ	･TRIM;PAD	1					
25	4204607	･ｸﾘｯﾌﾟ	･CLIP	8					
27	4204619	･ｶﾊﾞｰ	･COVER	1					
28	M430408	･ｽｸﾘｭ	･SCREW	1					
30	4204620	･ｳｴｻﾞｰｽﾄﾘｯﾌﾟ	･WEATHER STRIP	1					
31	4204621	･ｸﾘｯﾌﾟ	･CLIP	38					
34	4204624	･ｶﾞﾗｽ	･GLASS	1					
35	4204625	･ﾗﾊﾞｰ;Z	･RUBBER;Z	1					
36	4204626	･ｳｲﾝﾄﾞｳ ｱｯｾﾝ	･WINDOW ASS'Y	1					
37	4204627	･･ｻｯｼ	･･SASH	1					
38	4147943	･･･ｷｬｯﾁ	･･･CATCH	1	W				
39	4147893	･･･ｷｬｯﾁ	･･･CATCH	1	W				
40	4204628	･･ｸﾞﾗｽﾗﾝ	･･GLASS RUN	1					
41	4204629	･･ｶﾞﾗｽ	･･GLASS	1					
42	4204630	･･ｶﾞﾗｽ	･･GLASS	1					
43	4204631	･･ｻｯｼ	･･SASH	1					

キャブ (5) 〈DX〉
Cab (5) 〈DX〉

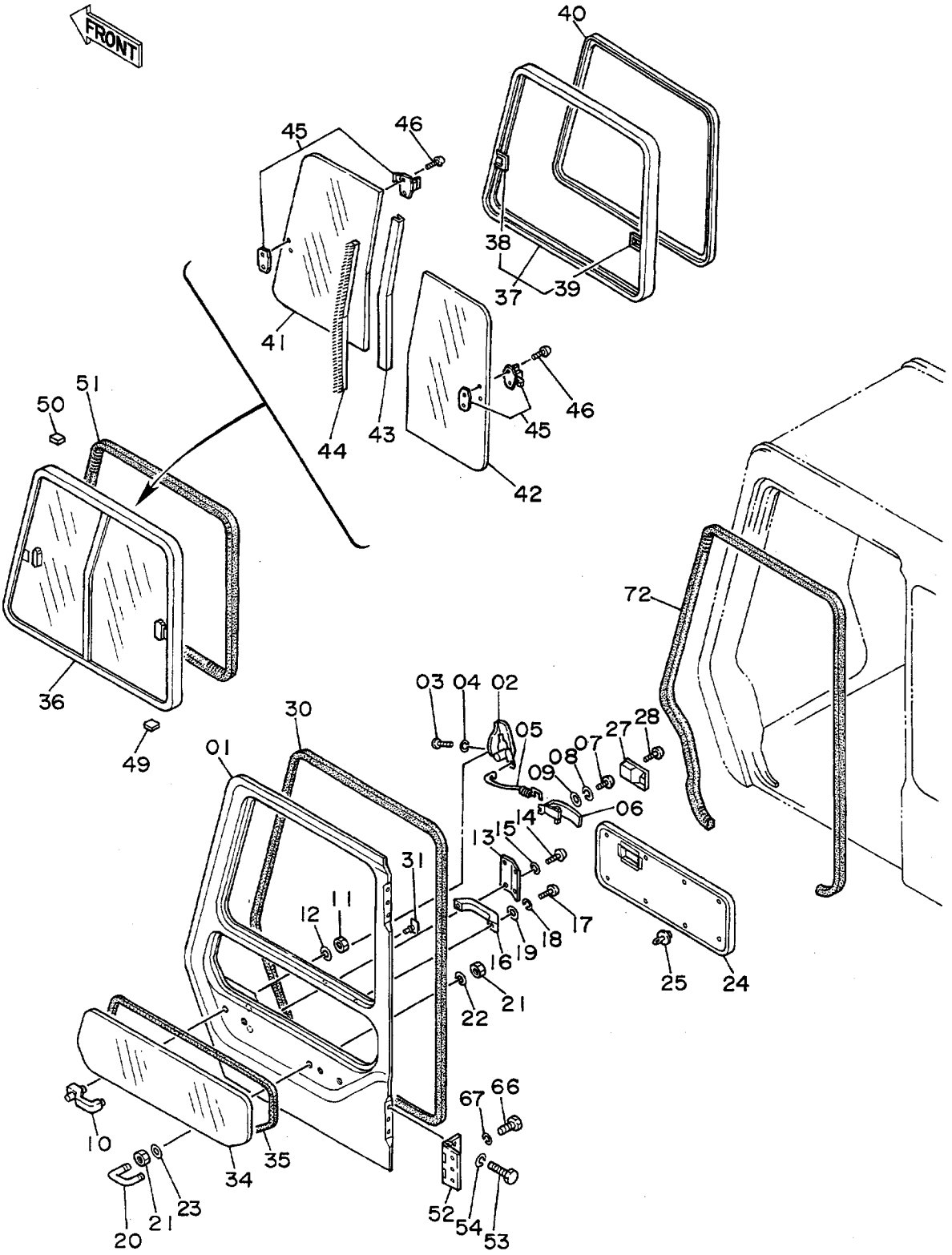

ｷｬﾌﾞ (5) <DX>
CAB (5) <DX>

15001~

符号 ITEM	部品番号 PART NO.	部品名 PART NAME	or PART NAME CODE	数量 Q'TY	サービスコード S.C	適用号機 SERIAL NO.	互換性 ICA	代替部品 REPLACEABLE PART 部品番号 PART NO.	数量 Q'TY
44	4204632	･･ｳｴｻﾞｰｽﾄﾘｯﾌﾟ	･･WEATHER STRIP	1		~ 16937	I	4231413	1
44	4231413	･･ｳｴｻﾞｰｽﾄﾘｯﾌﾟ	･･WEATHER STRIP	1		16938~			
45	4141713	･･ﾛｯｸ	･･･LOCK	2					
46	4219753	･･ｽｸﾘｭ	･･SCREW	4	#				
49	4147896	･ｽﾍﾟｰｻ	･SPACER	8					
50	4204567	･ｽﾍﾟｰｻ	･SPACER	3					
51	4147942	･ｳｴﾙﾄ	･WELT	1					
52	4204633	･ﾋﾝｼﾞ	･HINGE	2					
53	J901025	･ﾎﾞﾙﾄ	･BOLT	6					
54	A590910	･ﾜｯｼｬ;ｽﾌﾟﾘﾝｸﾞ	･WASHER;SPRING	6					
66	J901025	ﾎﾞﾙﾄ	BOLT	6					
67	A590910	ﾜｯｼｬ;ｽﾌﾟﾘﾝｸﾞ	WASHER;SPRING	6					
72	4204585	ｳｴﾙﾄ	WELT	1					

キャブ (6)
Cab (6)

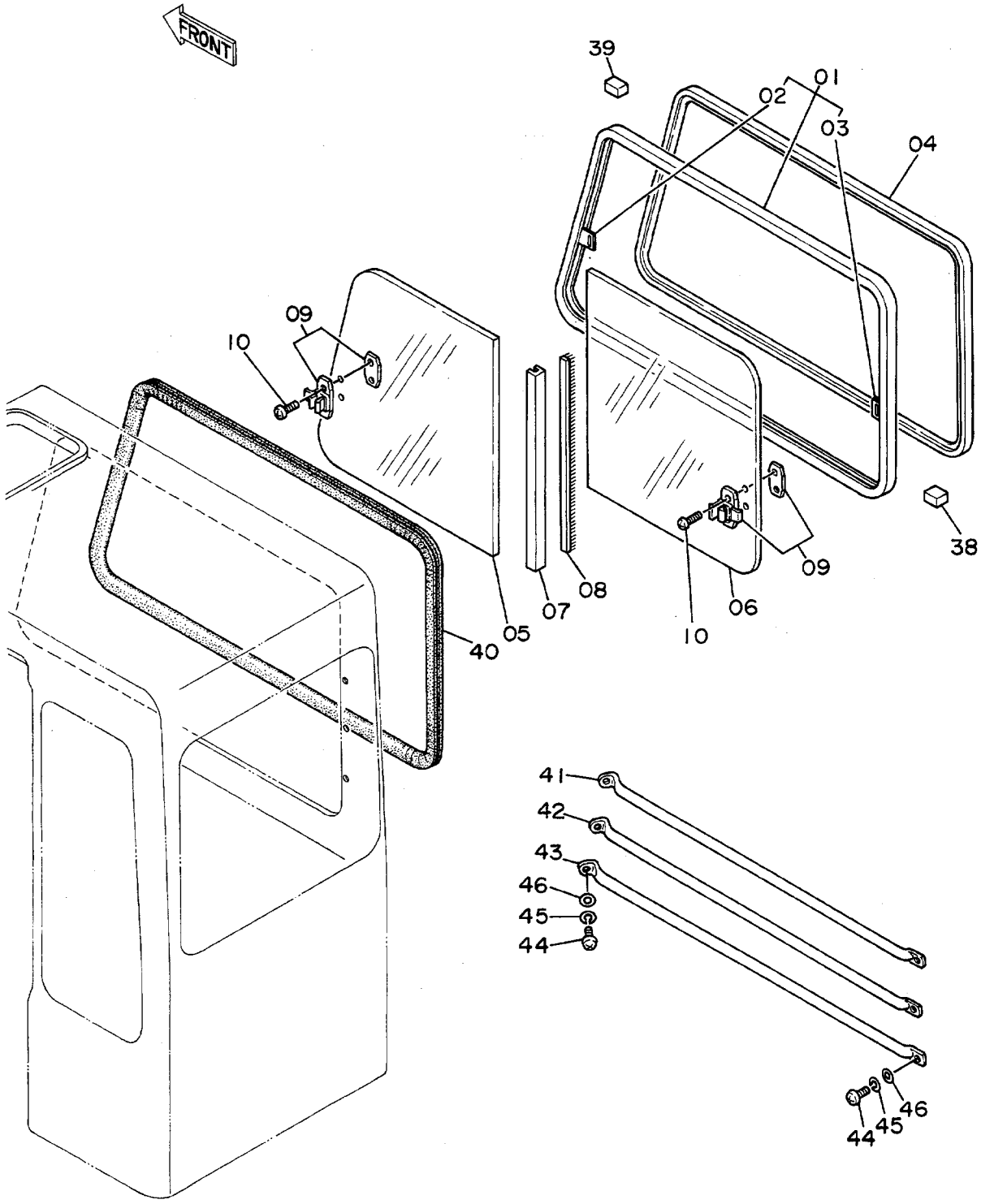
FRONT
39
01
02
03
04
09
10
38
09
08
07
06
10
05
40
41
42
43
46
45
44
46
45
44

ｷｬﾌﾞ (6)
CAB (6)

15001~

符号 ITEM	部品番号 PART NO.	部品名 PART NAME	or PART NAME CODE	数量 Q'TY	サービスコード S.C	適用号機 SERIAL NO.	互換性 ICA	代替部品 REPLACEABLE PART 部品番号 PART NO.	数量 Q'TY
01~10	4204566	ｳｲﾝﾄﾞ ｱｯｾﾝ	WINDOW ASS'Y	1					
01	4204634	･ｻｯｼ	･SASH	1					
02	4147892	･･ｷｬｯﾁ	･･CATCH	1	W				
03	4147893	･･ｷｬｯﾁ	･･CATCH	1	W				
04	4204635	･ｸﾞﾗｽﾗﾝ	･GLASS RUN	1					
05	4204636	･ｶﾞﾗｽ	･GLASS	1					
06	4204637	･ｶﾞﾗｽ	･GLASS	1					
07	4204638	･ｻｯｼ	･SASH	1					
08	4204639	･ｳｴｻﾞｰｽﾄﾘｯﾌﾟ	･WEATHER STRIP	1		~ 16937	I	4231414	1
08	4231414	･ｳｴｻﾞｰｽﾄﾘｯﾌﾟ	･WEATHER STRIP	1		16938~			
09	4141713	･ﾛｯｸ	･LOCK	2					
10	4219753	･ｽｸﾘｭ	･SCREW	4	#				
38	4147896	ｽﾍﾟｰｻ	SPACER	9					
39	4204567	ｽﾍﾟｰｻ	SPACER	3					
40	4147897	ｳｴﾙﾄ	WELT	1					
41	4204568	ｶﾞｰﾄﾞ	GUARD	1					
42	4204569	ｶﾞｰﾄﾞ	GUARD	1					
43	4204570	ｶﾞｰﾄﾞ	GUARD	1					
44	M430820	ｽｸﾘｭ	SCREW	6					
45	A590908	ﾜｯｼｬ;ｽﾌﾟﾘﾝｸﾞ	WASHER;SPRING	6					
46	A590108	ﾜｯｼｬ;ﾌﾟﾚｰﾝ	WASHER;PLANE	6					

シ　ー　ト
Seat

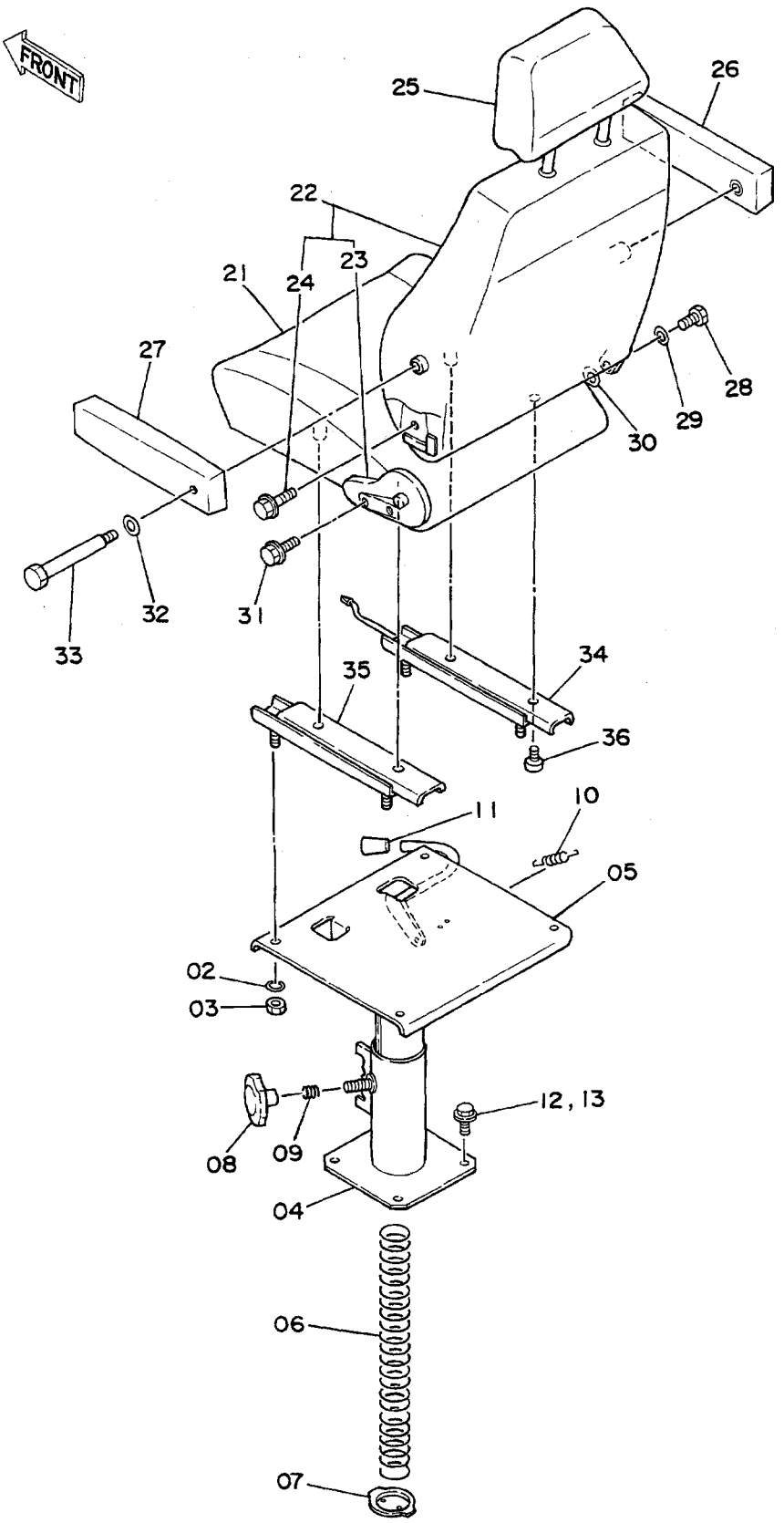
FRONT
25
26
22
23
24
21
27
28
29
30
32
31
33
34
35
36
11
10
05
02
03
12, 13
08
09
04
06
07

ｼｰﾄ
SEAT

15001~

符号 ITEM	部品番号 PART NO.	部品名 PART NAME	or PART NAME CODE	数量 Q'TY	サービスコード S.C	適用号機 SERIAL NO.	互換性 ICA	代替部品 REPLACEABLE PART 部品番号 PART NO.	数量 Q'TY
02	A590908	ﾜｯｼｬ;ｽﾌﾟﾘﾝｸﾞ	WASHER;SPRING	4					
03	M500807	ﾅｯﾄ	NUT	4					
04~11	4178550	ｽﾀﾝﾄﾞ ｱｯｾﾝ	STAND ASS'Y	1					
04	+++++++	･ｽﾀﾝﾄﾞ	･STAND	1	D				
05	+++++++	･ｻﾎﾟｰﾄ	･SUPPORT	1	D				
06	4206087	･ｽﾌﾟﾘﾝｸﾞ	･SPRING	1					
07	3039222	･ﾌﾟﾚｰﾄ	･PLATE	1					
08	3039223	･ﾉﾌﾞ	･KNOB	1					
09	3039221	･ｽﾌﾟﾘﾝｸﾞ	･SPRING	1					
10	3030268	･ｽﾌﾟﾘﾝｸﾞ	･SPRING	1					
11	3030267	･ｸﾞﾘｯﾌﾟ	･GRIP	1					
12	J901025	ﾎﾞﾙﾄ	BOLT	4		~ 17428	I	J011025	4
12	J011025	ﾎﾞﾙﾄ;ｾﾑｽ	BOLT;SEMS	4		17429~			
13	A590910	ﾜｯｼｬ;ｽﾌﾟﾘﾝｸﾞ	WASHER;SPRING	4		~ 17428			
21~36	4186742	ｼｰﾄ ｱｯｾﾝ	SEAT ASS'Y	1		~ 18866	Y	4230833	1
21~36	4230833	ｼｰﾄ ｱｯｾﾝ	SEAT ASS'Y	1		18867~			
21	0340801	･ｸｯｼｮﾝ;ｼｰﾄ	･CUSHION;SEAT	1		~ 18866			
21	0368101	･ｸｯｼｮﾝ;ｼｰﾄ	･CUSHION;SEAT	1		18867~			
22	0340802	･ｼｰﾄ;ﾊﾞｯｸ	･SEAT;BACK	1		~ 18866			
22	0368102	･ｼｰﾄ;ﾊﾞｯｸ	･SEAT;BACK	1		18867~			
23	0340803	･･ｱｼﾞｬｽﾀ	･･ADJUSTER	1					
24	0262708	･･ﾎﾞﾙﾄ	･･BOLT	2					
25	0340804	･ﾍｯﾄﾞﾚｽﾄ	･HEAD-REST	1		~ 18866			
25	0368103	･ﾍｯﾄﾞﾚｽﾄ	･HEAD-REST	1		18867~			
26	0340805	･ｱｰﾑﾚｽﾄ (ﾐｷﾞ)	･ARM-REST (R)	1		~ 18866			
26	0368104	･ｱｰﾑﾚｽﾄ (ﾐｷﾞ)	･ARM-REST (R)	1		18867~			
27	0340806	･ｱｰﾑﾚｽﾄ (ﾋﾀﾞﾘ)	･ARM-REST (L)	1		~ 18866			
27	0368105	･ｱｰﾑﾚｽﾄ (ﾋﾀﾞﾘ)	･ARM-REST (L)	1		18867~			
28	0262709	･ﾎﾞﾙﾄ;ﾋﾝｼﾞ	･BOLT;HINGE	1					
29	0262710	･ﾜｯｼｬ	･WASHER	1					
30	0262711	･ﾜｯｼｬ;ｽﾌﾟﾘﾝｸﾞ	･WASHER;SPRING	1					
31	0262708	･ﾎﾞﾙﾄ	･BOLT	2					
32	0262707	･ﾜｯｼｬ	･WASHER	2		~ 18866			
32	0262710	･ﾜｯｼｬ	･WASHER	2		18867~			
33	0340807	･ﾎﾞﾙﾄ	･BOLT	2					
34	0304002	･ｱｼﾞｬｽﾀ;ｼｰﾄ (ﾐｷﾞ)	･ADJUSTER;SEAT (R)	1		~ 18866			
34	0368106	･ｱｼﾞｬｽﾀ;ｼｰﾄ (ﾐｷﾞ)	･ADJUSTER;SEAT (R)	1		08867~			
35	0304003	･ｱｼﾞｬｽﾀ;ｼｰﾄ (ﾋﾀﾞﾘ)	･ADJUSTER;SEAT (L)	1					
36	0340808	･ｽｸﾘｭ	･SCREW	4					

カ バ ー (1)
Cover (1)

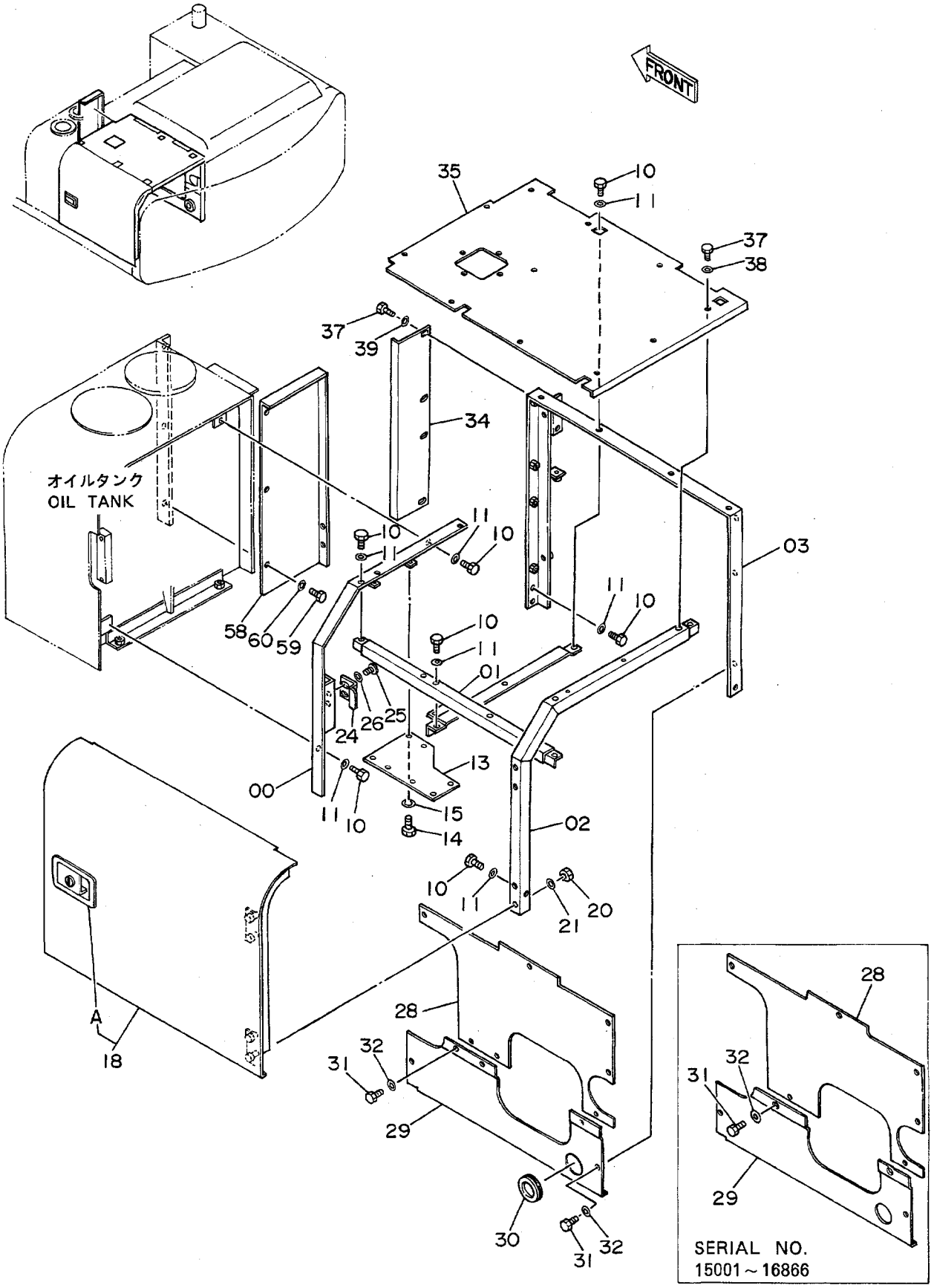
FRONT
35
10
11
37
38
37
39
34
オイルタンク
OIL TANK
11
10
10
11
03
11
10
58
60
59
10
11
01
24
26
25
13
00
11
10
15
14
02
10
11
20
21
A
18
28
32
31
29
30
32
31
28
32
31
29
SERIAL NO.
15001～16866

ｶﾊﾞｰ (1)
COVER (1)

15001~

符号 ITEM	部品番号 PART NO.	部品名 PART NAME	or PART NAME CODE	数量 Q'TY	サービスコード S.C	適用号機 SERIAL NO.	互換性 ICA	代替部品 REPLACEABLE PART 部品番号 PART NO.	数量 Q'TY
00	8035761	ｻﾎﾟｰﾄ	SUPPORT	1					
01	9725444	ｻﾎﾟｰﾄ	SUPPORT	1					
02	8035763	ｻﾎﾟｰﾄ	SUPPORT	1					
03	7017192	ｻﾎﾟｰﾄ	SUPPORT	1					
04	9725446	ｻﾎﾟｰﾄ	SUPPORT	1					
10	J901225	ﾎﾞﾙﾄ	BOLT	11					
11	A590112	ﾜｯｼｬ	WASHER	11					
13	4189739	ﾌﾟﾚｰﾄ	PLATE	1					
14	J901020	ﾎﾞﾙﾄ	BOLT	4					
15	A590910	ﾜｯｼｬ;ｽﾌﾟﾘﾝｸﾞ	WASHER;SPRING	4					
18	6007860	ﾄﾞｱ	DOOR	1					
18A	7017862	・ﾛｯｸ ｱｯｾﾝ	・LOCK ASS'Y	1	W				
,		<詳細ハ 別ﾍﾟｰｼﾞ参照>	<for details: see separate page>						
20	J950012	ﾅｯﾄ	NUT	4					
21	A590112	ﾜｯｼｬ	WASHER	4					
24	4188492	ｽﾄｯﾊﾟ	STOPPER	1					
25	J901225	ﾎﾞﾙﾄ	BOLT	2					
26	A590112	ﾜｯｼｬ	WASHER	2					
28	8036230	ｶﾊﾞｰ	COVER	1		~ 16866	T	8042306	1
,								3042536	1
,								J901225	9
,								449490	9
28	8042306	ｶﾊﾞｰ	COVER	1		16867~			
29	3036050	ｶﾊﾞｰ	COVER	1		~ 16866	T	3042536	1
,								8042306	1
,								J901225	9
,								449490	9
29	3042536	ｶﾊﾞｰ	COVER	1		16867~			
30	4124915	ﾌﾞｯｼﾝｸﾞ;ﾗﾊﾞｰ	BUSHING;RUBBER	1					
31	J901225	ﾎﾞﾙﾄ	BOLT	8		~ 16866			
31	J901225	ﾎﾞﾙﾄ	BOLT	9		16867~			
32	449490	ﾜｯｼｬ	WASHER	8		~ 16866			
32	449490	ﾜｯｼｬ	WASHER	9		16867~			
34	4189740	ｶﾊﾞｰ	COVER	1					
35	8035765	ｶﾊﾞｰ	COVER	1					
37	J901225	ﾎﾞﾙﾄ	BOLT	14					
38	A590112	ﾜｯｼｬ	WASHER	10					
39	449490	ﾜｯｼｬ	WASHER	4					
58	4204023	ｶﾊﾞｰ	COVER	1					
59	J901225	ﾎﾞﾙﾄ	BOLT	5					

カ バ ー (1)
Cover (1)

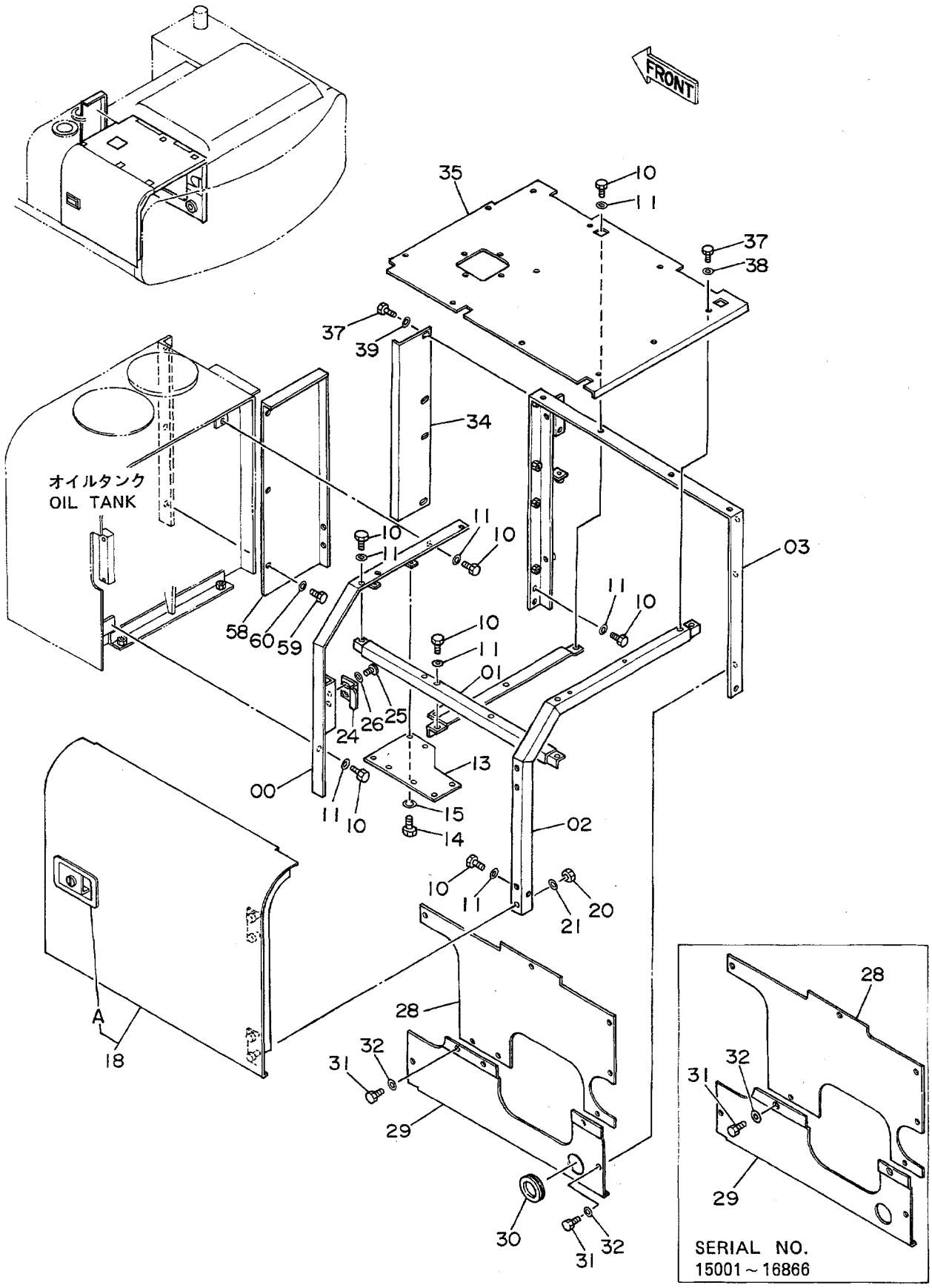
FRONT
35
10
11
37
38
37
39
34
オイルタンク
OIL TANK
11
10
10
11
03
11
10
58
60
59
10
11
01
26
25
24
13
00
11
10
15
14
02
10
11
20
21
A
18
28
32
31
29
30
32
31
28
32
31
29
SERIAL NO.
15001～16866

ｶﾊﾞｰ (1)
COVER (1)

15001~

符号 ITEM	部品番号 PART NO.	部品名 PART NAME	or PART NAME CODE	数量 Q'TY	サービスコード S.C	適用号機 SERIAL NO.	互換性 ICA	代替部品 REPLACEABLE PART 部品番号 PART NO.	代替部品 REPLACEABLE PART 数量 Q'TY
60	449490	ﾜｯｼｬ	WASHER	5					

カ バ ー (2)
Cover (2)

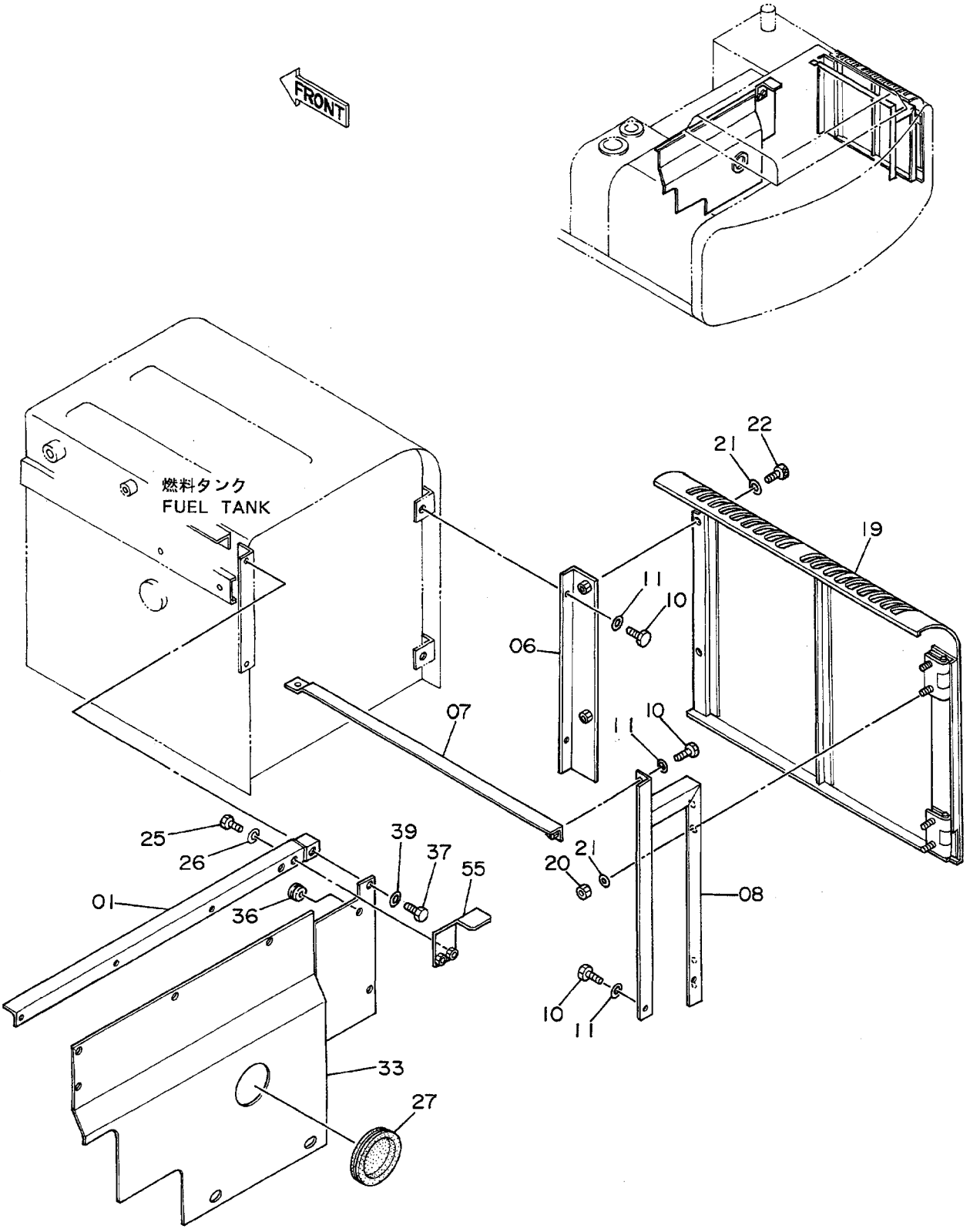
FRONT
燃料タンク
FUEL TANK
22
21
19
11
10
06
07
10
11
25
26
39
37
55
21
20
08
01
36
10
11
33
27

ｶﾊﾞｰ (2)
COVER (2)

15001~

符号 ITEM	部品番号 PART NO.	部品名 PART NAME	or PART NAME CODE	数量 Q'TY	サービスコード S.C	適用号機 SERIAL NO.	互換性 ICA	代替部品 REPLACEABLE PART 部品番号 PART NO.	数量 Q'TY
01	9725448	ｻﾎﾟｰﾄ	SUPPORT	1					
06	9725238	ｻﾎﾟｰﾄ	SUPPORT	1					
07	9725450	ｻﾎﾟｰﾄ	SUPPORT	1					
08	9725451	ｻﾎﾟｰﾄ	SUPPORT	1					
10	J901225	ﾎﾞﾙﾄ	BOLT	6					
11	A590112	ﾜｯｼｬ	WASHER	6					
19	7017663	ﾄﾞｱ	DOOR	1					
20	J950012	ﾅｯﾄ	NUT	4					
21	A590112	ﾜｯｼｬ	WASHER	6					
22	M341220	ﾎﾞﾙﾄ;ｿｹｯﾄ	BOLT;SOCKET	2					
25	J901225	ﾎﾞﾙﾄ	BOLT	2					
26	A590112	ﾜｯｼｬ	WASHER	2					
27	4093813	ﾌﾞｯｼﾝｸﾞ;ﾗﾊﾞｰ	BUSHING;RUBBER	1					
33	7016994	ｶﾊﾞｰ	COVER	1					
36	94-2805	ﾌﾞｯｼﾝｸﾞ;ﾗﾊﾞｰ	BUSHING;RUBBER	1					
37	J901225	ﾎﾞﾙﾄ	BOLT	8					
39	449490	ﾜｯｼｬ	WASHER	8					
55	9725453	ｽﾄｯﾊﾟ	STOPPER	1					

カ バ ー (3)
Cover (3)

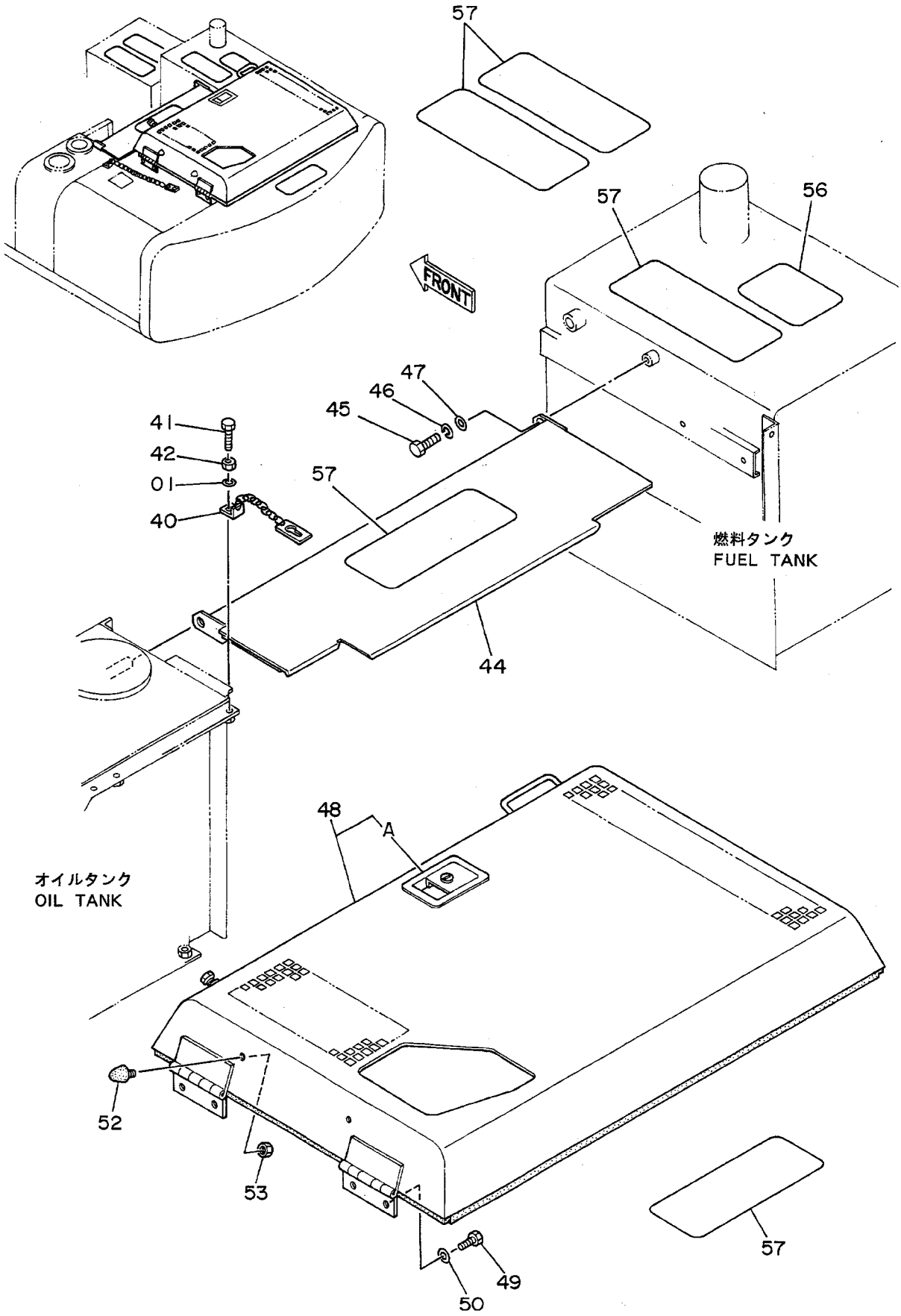
57
57
56
FRONT
47
46
45
41
42
01
40
57
燃料タンク
FUEL TANK
44
48
A
オイルタンク
OIL TANK
52
53
57
49
50

ｶﾊﾞｰ (3)
COVER (3)

15001~

符号 ITEM	部品番号 PART NO.	部品名 PART NAME	or PART NAME CODE	数量 Q'TY	サービスコード S.C	適用号機 SERIAL NO.	互換性 ICA	代替部品 REPLACEABLE PART 部品番号 PART NO.	数量 Q'TY
01	A590112	ﾜｯｼｬ	WASHER	1					
40	9725452	ﾛｯｸ	LOCK	1					
41	J901245	ﾎﾞﾙﾄ	BOLT	1					
42	J950012	ﾅｯﾄ	NUT	1					
44	8037160	ｶﾊﾞｰ	COVER	1					
45	J901020	ﾎﾞﾙﾄ	BOLT	1					
46	A590910	ﾜｯｼｬ;ｽﾌﾟﾘﾝｸﾞ	WASHER;SPRING	1					
47	J217083	ﾜｯｼｬ	WASHER	1					
48	6008145	ｶﾊﾞｰ;ｴﾝｼﾞﾝ	COVER;ENGINE	1					
48A	7017862	･ﾛｯｸ ｱｯｾﾝ	･LOCK ASS'Y	1	W				
，		〈詳細ハ 別ﾍﾟｰｼﾞ参照〉	〈for details: see separate page〉						
49	J901225	ﾎﾞﾙﾄ	BOLT	4					
50	A590112	ﾜｯｼｬ	WASHER	4					
52	487195	ｽﾄｯﾊﾟ	STOPPER	2					
53	J952010	ﾅｯﾄ	NUT	2					
56	4121128	ﾃｰﾌﾟ	TAPE	1					
57	4073519	ﾃｰﾌﾟ	TAPE	4		~ 15029			
57	4073519	ﾃｰﾌﾟ	TAPE	5		15030~			

カ バ ー (4)
Cover (4)

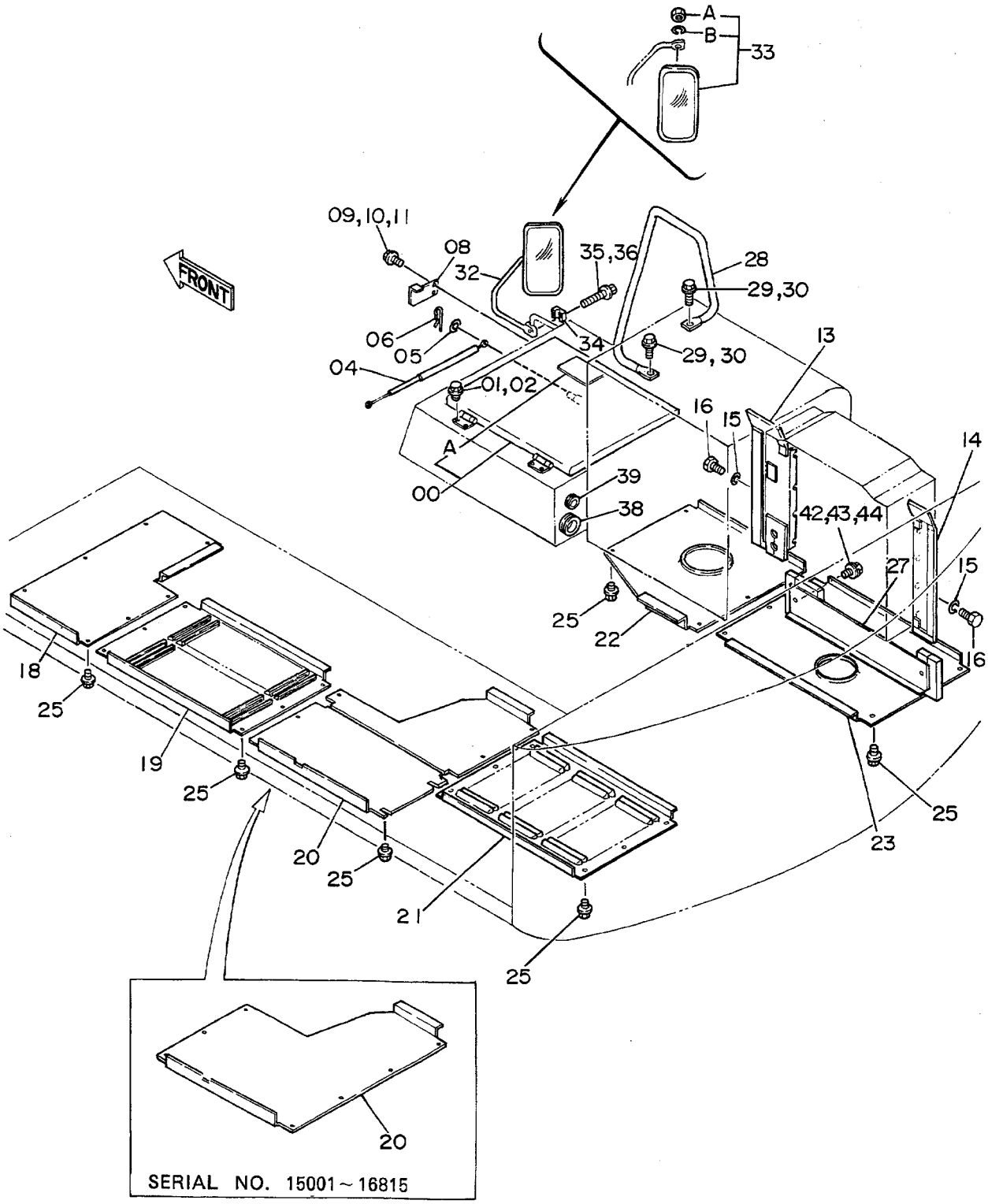
A
B
33
09,10,11
08
32
35,36
28
29,30
FRONT
06
05
04
34
29, 30
13
01,02
16
15
14
A
00
39
38
42,43,44
27
15
25
22
16
18
25
19
25
25
23
20
25
21
25
20
SERIAL NO. 15001～16815

ｶﾊﾞｰ (4)
COVER (4)

15001~

符号 ITEM	部品番号 PART NO.	部品名 PART NAME	or PART NAME CODE	数量 Q'TY	サービスコード S.C	適用号機 SERIAL NO.	互換性 ICA	代替部品 REPLACEABLE PART 部品番号 PART NO.	数量 Q'TY
00	7017630	ｶﾊﾞｰ	COVER	1					
00A	7017862	・ﾛｯｸ ｱｯｾﾝ	・LOCK ASS'Y	1	W				
,		〈詳細ハ 別ﾍﾟｰｼﾞ参照〉	〈for details: see separate page〉						
01	A590910	ﾜｯｼｬ;ｽﾌﾟﾘﾝｸﾞ	WASHER;SPRING	4		~ 17428			
02	J901020	ﾎﾞﾙﾄ	BOLT	4		~ 17428	I	J011020	4
02	J011020	ﾎﾞﾙﾄ;ｾﾑｽ	BOLT;SEMS	4		17429~			
04	4196560	ｽﾃｰ	STAY	1					
05	A590108	ﾜｯｼｬ	WASHER	2					
06	4022697	ﾋﾟﾝ;ﾛｯｸ	PIN;LOCK	2					
08	4187846	ﾌﾞﾗｹｯﾄ	BRACKET	1					
09	A590108	ﾜｯｼｬ	WASHER	2		~ 17428			
10	A590908	ﾜｯｼｬ;ｽﾌﾟﾘﾝｸﾞ	WASHER;SPRING	2		~ 17428			
11	J900820	ﾎﾞﾙﾄ	BOLT	2		~ 17428	I	J020820	2
11	J020820	ﾎﾞﾙﾄ;ｾﾑｽ	BOLT;SEMS	2		17429~			
13	8035692	ｶﾊﾞｰ	COVER	1					
14	8035689	ｶﾊﾞｰ	COVER	1					
15	A590910	ﾜｯｼｬ;ｽﾌﾟﾘﾝｸﾞ	WASHER;SPRING	8					
16	J901016	ﾎﾞﾙﾄ	BOLT	8					
18	3035538	ｶﾊﾞｰ	COVER	1					
19	3038062	ｶﾊﾞｰ	COVER	1					
20	3038176	ｶﾊﾞｰ	COVER	1		~ 16815			
20	8042074	ｶﾊﾞｰ	COVER	1		16816~			
21	3035536	ｶﾊﾞｰ	COVER	1					
22	3035267	ｶﾊﾞｰ	COVER	1					
23	7018121	ｶﾊﾞｰ	COVER	1					
25	J031230	ﾎﾞﾙﾄ	BOLT	37					
27	8038175	ｶﾊﾞｰ	COVER	1					
28	8035445	ｽﾃｰ	STAY	1					
29	A590912	ﾜｯｼｬ;ｽﾌﾟﾘﾝｸﾞ	WASHER;SPRING	2		~ 17428			
30	J901225	ﾎﾞﾙﾄ	BOLT	2		~ 17428	I	J011225	2
30	J011225	ﾎﾞﾙﾄ;ｾﾑｽ	BOLT;SEMS	2		17429~			
32	8019989	ｽﾃｰ	STAY	1					
33	4093058	ﾐﾗｰ	MIRROR	1					
33A	M500807	・ﾅｯﾄ	・NUT	1					
33B	A590908	・ﾜｯｼｬ;ｽﾌﾟﾘﾝｸﾞ	・WASHER;SPRING	1					
34	4113705	ｸﾗﾝﾌﾟ	CLAMP	1					
35	A590908	ﾜｯｼｬ;ｽﾌﾟﾘﾝｸﾞ	WASHER;SPRING	2		~ 17428			
36	J900840	ﾎﾞﾙﾄ	BOLT	2		~ 17428	I	J010840	2
36	J010840	ﾎﾞﾙﾄ;ｾﾑｽ	BOLT;SEMS	2		17429~			
38	4146559	ﾌﾞｯｼﾝｸﾞ;ﾗﾊﾞｰ	BUSHING;RUBBER	1					

カ バ ー (4)
Cover (4)

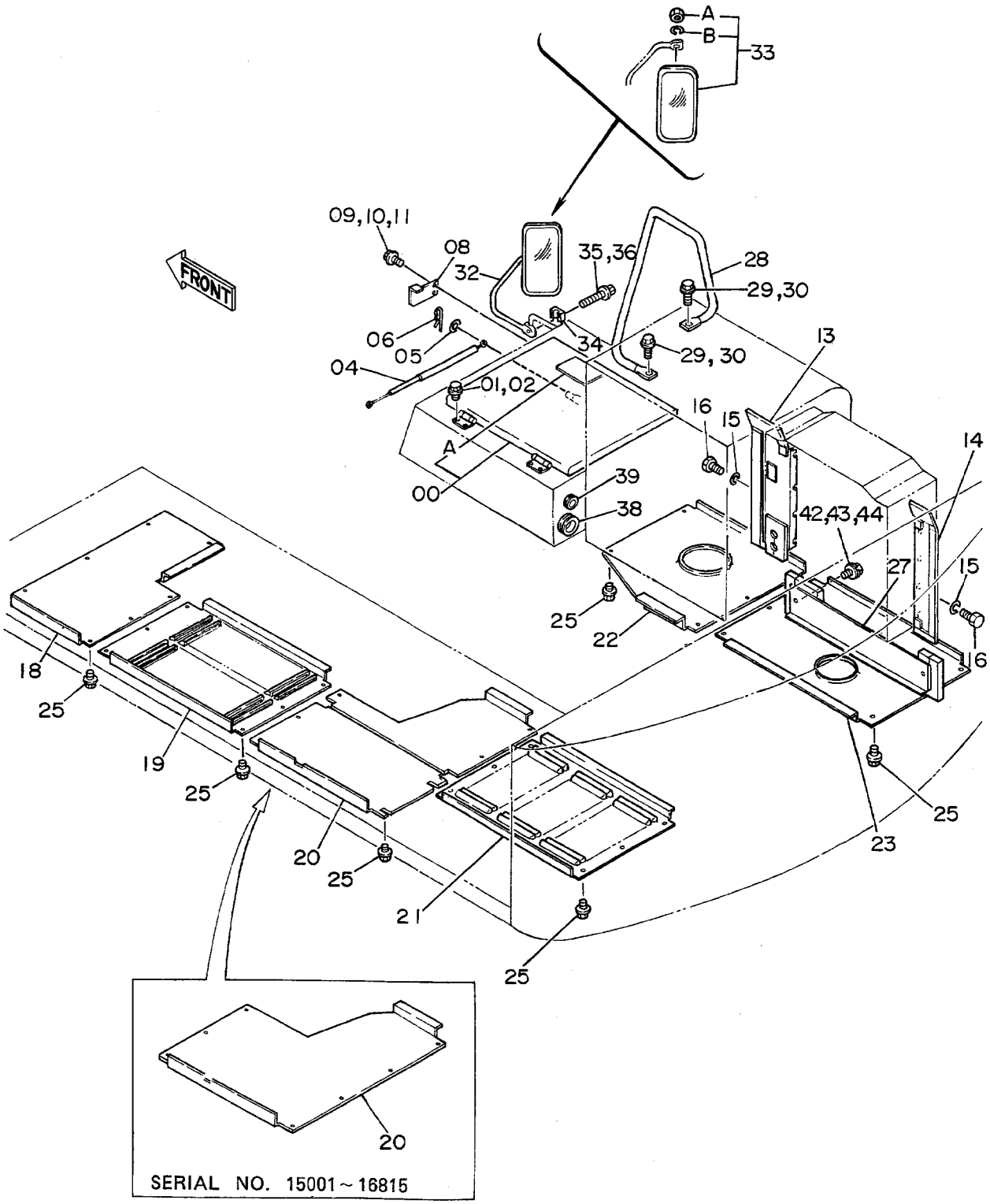
A
B
33
09,10,11
08
32
35,36
28
29,30
FRONT
06
05
04
34
29, 30
13
01,02
16
15
14
A
00
39
38
42,43,44
27
15
25
22
16
18
25
19
25
25
20
25
23
21
25
20
SERIAL NO. 15001～16815

ｶﾊﾞｰ (4)
COVER (4)

15001~

符号 ITEM	部品番号 PART NO.	部品名 PART NAME	or PART NAME CODE	数量 Q'TY	サービスコード S.C	適用号機 SERIAL NO.	互換性 ICA	代替部品 REPLACEABLE PART 部品番号 PART NO.	数量 Q'TY
39	94-2804	ﾌﾞｯｼﾝｸﾞ;ﾗﾊﾞｰ	BUSHING;RUBBER	1					
42	J031230	ﾎﾞﾙﾄ	BOLT	2		~ 17652	T	J901220	2
,								A590912	2
,								449490	2
42	J901220	ﾎﾞﾙﾄ	BOLT	2		17653~			
43	A590912	ﾜｯｼｬ;ｽﾌﾟﾘﾝｸﾞ	WASHER;SPRING	2		17653~			
44	449490	ﾜｯｼｬ	WASHER	2		17653~			

ドアロック
Door Lock

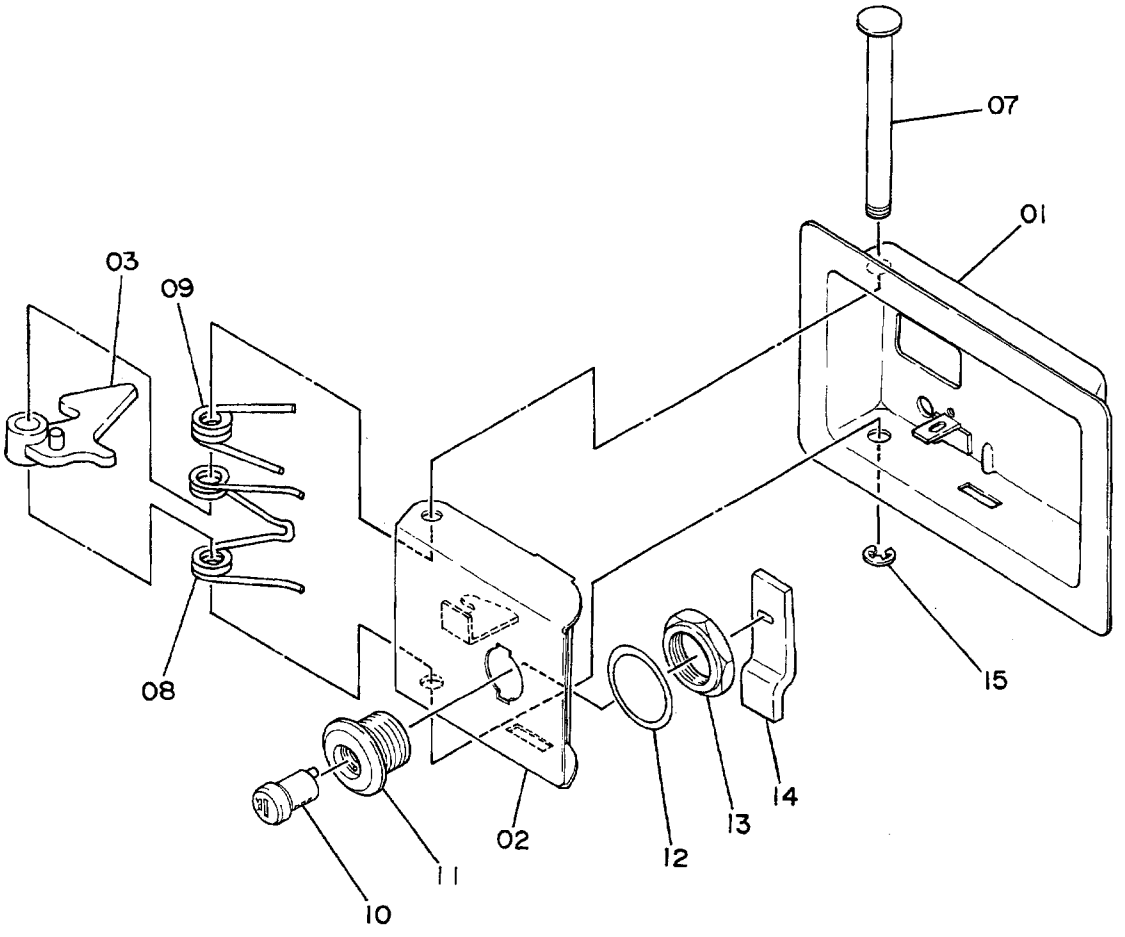

ﾄﾞｱﾛｯｸ
DOOR LOCK

15001~

符号 ITEM	部品番号 PART NO.	部品名 PART NAME	or PART NAME CODE	数量 Q'TY	サービスコード S.C	適用号機 SERIAL NO.	互換性 ICA	代替部品 REPLACEABLE PART 部品番号 PART NO.	数量 Q'TY
	7017862	ﾛｯｸ ｱｯｾﾝ	LOCK ASS'Y	1					
01	8024490	･ｶﾊﾞｰ	･COVER	1					
02	8024463	･ﾗｯﾁ	･LATCH	1					
03	9717542	･ﾚﾊﾞｰ	･LEVER	1					
07	4134328	･ｼｬﾌﾄ	･SHAFT	1					
08	4134319	･ｽﾌﾟﾘﾝｸﾞ	･SPRING	1					
09	4134320	･ｽﾌﾟﾘﾝｸﾞ	･SPRING	1					
10	4187085	･ｼﾘﾝﾀﾞ;ﾛｯｸ (H800)	･CYL.;LOCK (H800)	1					
11	4187295	･ｹｰｽ	･CASE	1					
12	4134322	･ﾜｯｼｬ	･WASHER	1					
13	4134323	･ﾅｯﾄ	･NUT	1					
14	4134331	･ﾌﾟﾚｰﾄ	･PLATE	1					
15	4112235	･ﾘﾝｸﾞ;ﾘﾃｲﾆﾝｸﾞ	･RING;RETAINING	1					

カーヒータ〈SDX〉
Car Heater〈SDX〉

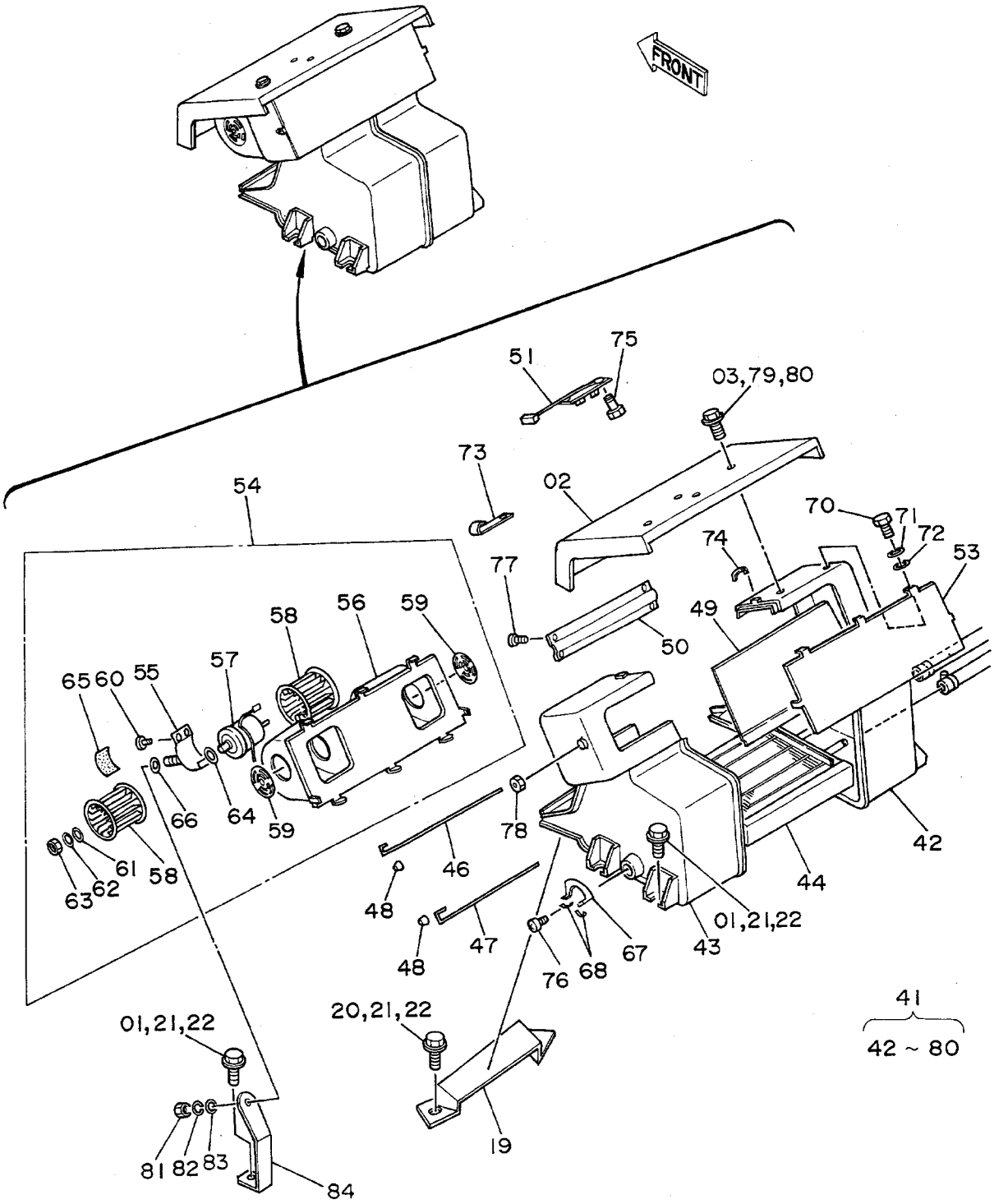

ｶｰﾋｰﾀ <SDX>
CAR HEATER <SDX>

15001~

符号 ITEM	部品番号 PART NO.	部品名 PART NAME	or PART NAME CODE	数量 Q'TY	サービスコード S.C	適用号機 SERIAL NO.	互換性 ICA	代替部品 REPLACEABLE PART 部品番号 PART NO.	数量 Q'TY
01	J901025	ﾎﾞﾙﾄ	BOLT	5		~ 17428	I	J021025	5
01	J021025	ﾎﾞﾙﾄ;ｾﾑｽ	BOLT;SEMS	5		17429~			
02	7009413	ｶﾊﾞｰ	COVER	1					
03	J900625	ﾎﾞﾙﾄ	BOLT	4		~ 17428	I	J020625	4
03	J020625	ﾎﾞﾙﾄ;ｾﾑｽ	BOLT;SEMS	4		17429~			
19	2016220	ﾌﾞﾗｹｯﾄ	BRACKET	1					
20	J901025	ﾎﾞﾙﾄ	BOLT	2		~ 17428	I	J021025	2
20	J021025	ﾎﾞﾙﾄ;ｾﾑｽ	BOLT;SEMS	2		17429~			
21	A590910	ﾜｯｼｬ;ｽﾌﾟﾘﾝｸﾞ	WASHER;SPRING	7		~ 17428			
22	A590110	ﾜｯｼｬ	WASHER	7		~ 17428			
41~84	4193703	ﾋｰﾀ ｱｯｾﾝ	HEATER ASS'Y	1			Y	4214246	1
,		(0311500)							
41~84	4214246	ﾋｰﾀ ｱｯｾﾝ	HEATER ASS'Y	1	#S				
41	0228301	･ﾕﾆｯﾄ;ﾋｰﾀ	･UNIT;HEATER	1		~ 15179	I	0311513	1
41	0311513	･ﾕﾆｯﾄ;ﾋｰﾀ	･UNIT;HEATER	1		15180~			
42	+++++++	･･ｹｰｽ (A)	･･CASE (A)	1	D				
43	+++++++	･･ｹｰｽ (B)	･･CASE (B)	1	D				
44	0228108	･･ｺｱ;ﾋｰﾀ	･･CORE;HEATER	1		~ 15179	I	0311514	1
44	0311514	･･ｺｱ;ﾋｰﾀ	･･CORE;HEATER	1		15180~			
46	0228109	･･ｼｬﾌﾄ (H-C)	･･SHAFT (H-C)	1					
47	0228110	･･ｼｬﾌﾄ (H-D)	･･SHAFT (H-D)	1					
48	0228111	･･ﾉﾌﾞ	･･KNOB	2					
49	0228112	･･ﾀﾞﾝﾊﾟ (H-C)	･･DAMPER (H-C)	1					
50	0228113	･･ﾀﾞﾝﾊﾟ (H-D)	･･DAMPER (H-D)	1					
51	0228114	･･ﾚｼﾞｽﾀ	･･RESISTOR	1					
53	0228116	･･ｶﾊﾞｰ;ｹｰｽ	･･COVER;CASE	1					
54	0228117	･･ｹｰｽ ｱｯｾﾝ	･･CASE ASS'Y	1					
55	0228118	･･･ﾊﾞﾝﾄﾞ;ﾓｰﾀ	･･･BAND;MOTOR	1					
56	0228119	･･･ｶﾊﾞｰ;ﾓｰﾀ	･･･COVER;MOTOR	1					
57	0228120	･･･ﾓｰﾀ;ﾌﾞﾛﾜ	･･･MOTOR;BLOWER	1					
58	0228121	･･･ﾌｧﾝ	･･･FAN	2					
59	0228122	･･･ﾍﾞﾙﾏｳｽ	･･･BELL-MOUTH	2					
60	0311501	･･･ｽｸﾘｭ	･･･SCREW	2					
61	0311502	･･･ﾜｯｼｬ;ﾗﾊﾞｰ	･･･WASHER;RUBBER	2					
62	0311503	･･･ﾜｯｼｬ	･･･WASHER	2					
63	M500504	･･･ﾅｯﾄ	･･･NUT	2					
64	0311504	･･･ﾜｯｼｬ	･･･WASHER	2					
65	0311505	･･･ｸｯｼｮﾝ;ﾗﾊﾞｰ	･･･CUSHION;RUBBER	1					
66	0311506	･･･ﾀﾞﾝﾊﾟ	･･･DAMPER	1					
67	0228123	･･ｶﾞｲﾄﾞ;ﾀﾞﾝﾊﾟ	･･GUIDE;DAMPER	1					

カーヒータ〈SDX〉
Car Heater〈SDX〉

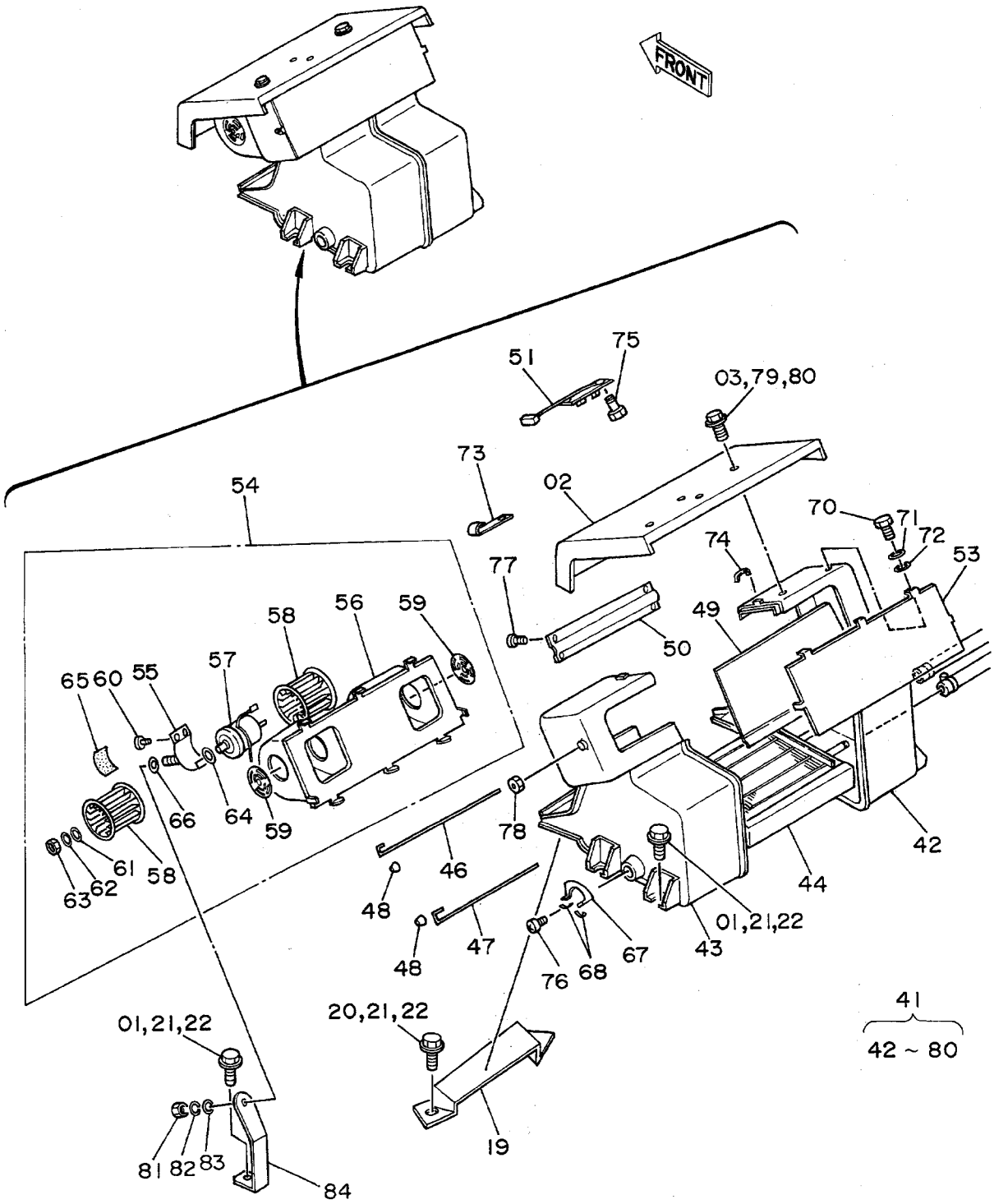

ｶｰﾋｰﾀ <SDX>
CAR HEATER <SDX>

15001~

符号 ITEM	部品番号 PART NO.	部品名 PART NAME	or PART NAME CODE	数量 Q'TY	サービスコード S.C	適用号機 SERIAL NO.	互換性 ICA	代替部品 REPLACEABLE PART 部品番号 PART NO.	数量 Q'TY
68	0228124	・・ｽﾌﾟﾘﾝｸﾞ;U	・・SPRING;U	2					
70	J900610	・・ﾎﾞﾙﾄ	・・BOLT	6					
71	A590906	・・ﾜｯｼｬ;ｽﾌﾟﾘﾝｸﾞ	・・WASHER;SPRING	6					
72	A590106	・・ﾜｯｼｬ	・・WASHER	6					
73	0311507	・・ｸﾘｯﾌﾟ;ﾊｰﾈｽ	・・CLIP;HARNESS	2					
74	0311508	・・ｸﾗﾝﾌﾟ	・・CLAMP	8					
75	0311509	・・ｽｸﾘｭ	・・SCREW	2					
76	0311510	・・ｽｸﾘｭ	・・SCREW	2					
77	0311511	・・ｽｸﾘｭ	・・SCREW	5					
78	0311512	・・ﾅｯﾄ	・・NUT	1					
79	A590906	・・ﾜｯｼｬ;ｽﾌﾟﾘﾝｸﾞ	・・WASHER;SPRING	4		~ 17428			
80	A590106	・・ﾜｯｼｬ	・・WASHER	4		~ 17428			
81	M500807	・ﾅｯﾄ	・NUT	1					
82	A590908	・ﾜｯｼｬ;ｽﾌﾟﾘﾝｸﾞ	・WASHER;SPRING	1					
83	A590108	・ﾜｯｼｬ	・WASHER	1					
84	4080636	・ﾌﾞﾗｹｯﾄ;ﾓｰﾀ	・BRACKET;MOTOR	1					

カーヒータ配管〈SDX〉
Car Heater Pipings〈SDX〉

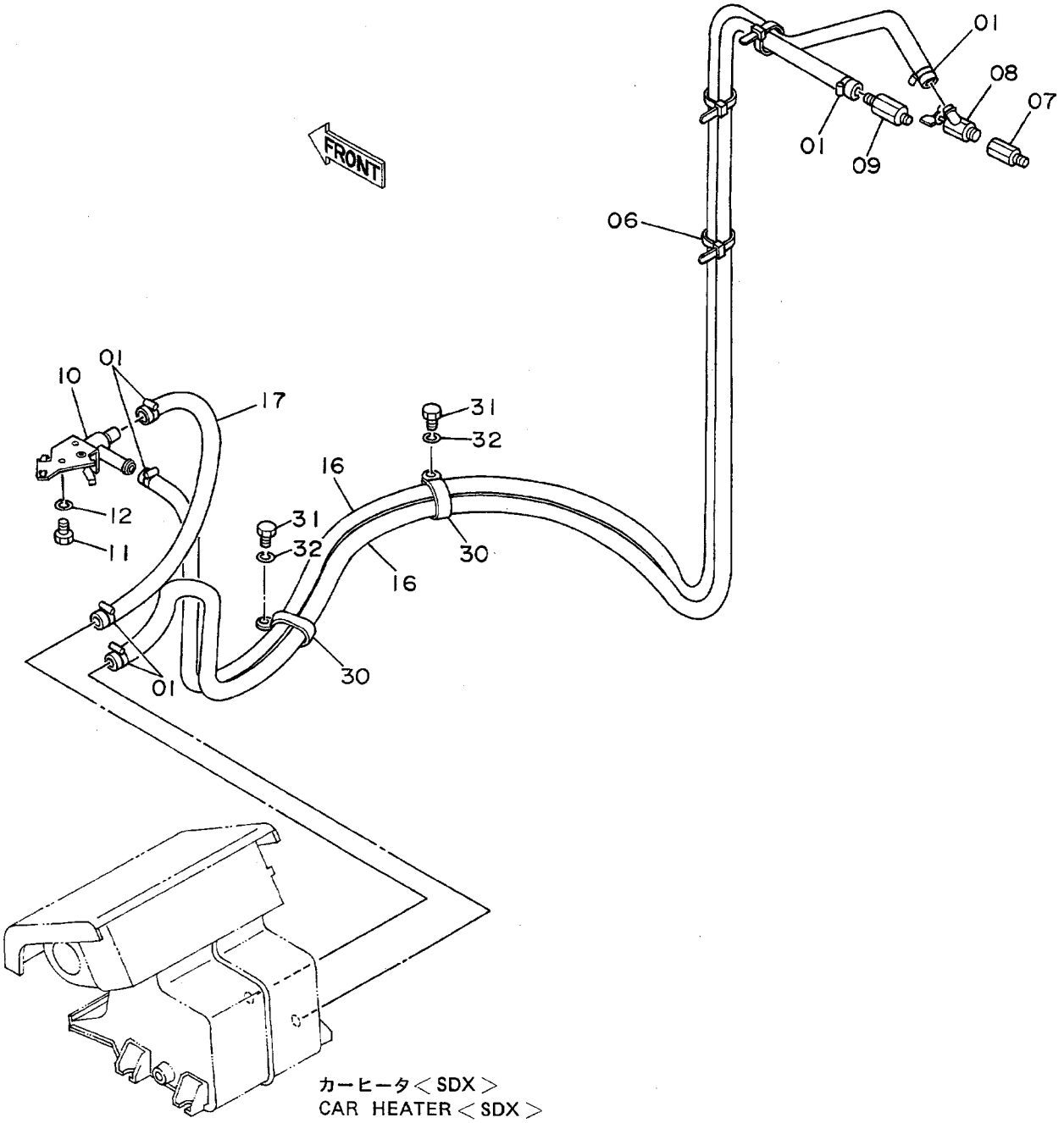

ｶｰﾋｰﾀﾊﾟｲｶﾝ <SDX>
CAR HEATER PIPINGS <SDX>

15001~

符号 ITEM	部品番号 PART NO.	部品名 PART NAME	or PART NAME CODE	数量 Q'TY	サービスコード S.C	適用号機 SERIAL NO.	互換性 ICA	代替部品 REPLACEABLE PART 部品番号 PART NO.	数量 Q'TY
01	4507228	ｸﾗﾝﾌﾟ;ﾎｰｽ	CLAMP;HOSE	6					
06	4055312	ｸﾘｯﾌﾟ	CLIP	6					
07	4051445	ｱﾀﾞﾌﾟﾀ	ADAPTER	1					
08	4508050	ｺｯｸ	COCK	1					
09	4201862	ｱﾀﾞﾌﾟﾀ	ADAPTER	1					
10	4195823	ｺｯｸ	COCK	1					
11	M430416	ｽｸﾘｭ	SCREW	2					
12	A590904	ﾜｯｼｬ;ｽﾌﾟﾘﾝｸﾞ	WASHER;SPRING	2					
16	4106495	ﾎｰｽ;ﾗﾊﾞｰ	HOSE;RUBBER	2					
17	4203228	ﾎｰｽ;ﾗﾊﾞｰ	HOSE;RUBBER	1					
30	4190266	ｸﾘｯﾌﾟ	CLIP	2					
31	J901016	ﾎﾞﾙﾄ	BOLT	2					
32	A590910	ﾜｯｼｬ;ｽﾌﾟﾘﾝｸﾞ	WASHER;SPRING	2					

トラック
TRACK

トラックフレーム
Track Frame

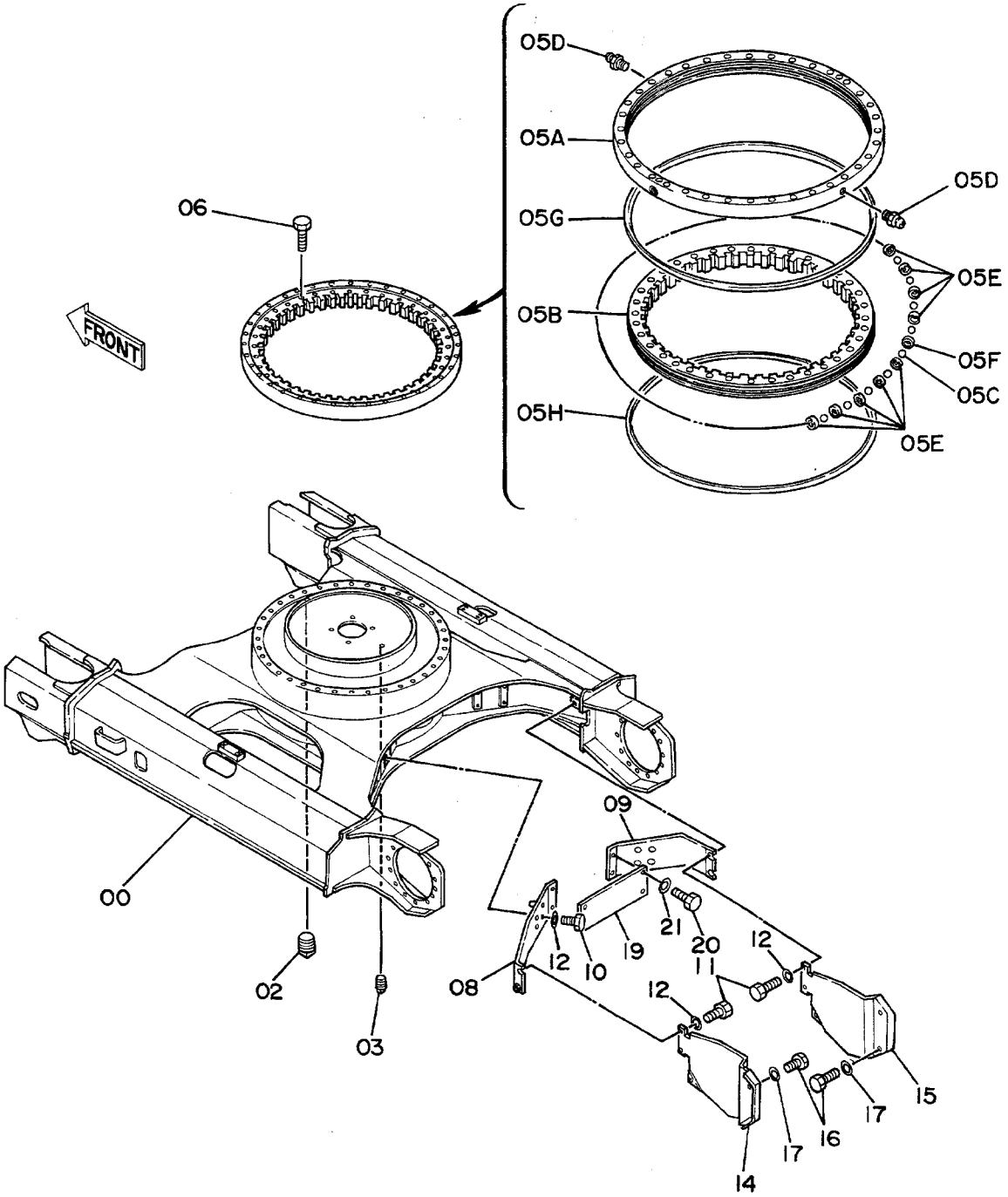

ﾄﾗｯｸﾌﾚｰﾑ
TRACK FRAME

15001~

符号 ITEM	部品番号 PART NO.	部品名 PART NAME	or PART NAME CODE	数量 Q'TY	サービスコード S.C	適用号機 SERIAL NO.	互換性 ICA	代替部品 REPLACEABLE PART 部品番号 PART NO.	数量 Q'TY
00	6007757	ﾌﾚｰﾑ;ﾄﾗｯｸ	FRAME;TRACK	1					
02	J75214	ﾌﾟﾗｸﾞ	PLUG	1					
03	94-2024	ﾌﾟﾗｸﾞ	PLUG	1					
05A~H	6008417	ﾍﾞｱﾘﾝｸﾞ;ｽｲﾝｸﾞ ｱｯｾﾝ	BRG.;SWINGCIRCL ASS'Y	1		~ 23815	Y	9098995	1
05A~H	9098995	ﾍﾞｱﾘﾝｸﾞ;ｽｲﾝｸﾞ ｱｯｾﾝ	BRG.;SWINGCIRCL ASS'Y	1		23816~			
05A	+++++++	･ﾚｰｽ;ｱｳﾀｰ	･RACE;OUTER	1	D				
05B	+++++++	･ﾚｰｽ;ｲﾝﾅｰ	･RACE;INNER	1	D				
05C	4127741	･ﾎﾞｰﾙ (1=109ｺ)	･BALL (1=109 PIECES)	1					
05D	J75481	･ﾌｨｯﾃﾝｸﾞ	･FITTING	2					
05E	4127708	･ｻﾎﾟｰﾄ	･SUPPORT	99					
05F	4127707	･ｻﾎﾟｰﾄ	･SUPPORT	10					
05G	4188127	･ｼｰﾙ	･SEAL	1					
05H	4188128	･ｼｰﾙ	･SEAL	1					
06	J931600	ﾎﾞﾙﾄ	BOLT	36					
08	8038007	ｶﾊﾞｰ	COVER	1					
09	8038006	ｶﾊﾞｰ	COVER	1					
10	J901255	ﾎﾞﾙﾄ	BOLT	4					
11	J901225	ﾎﾞﾙﾄ	BOLT	4					
12	449490	ﾜｯｼｬ	WASHER	8					
14	2022900	ｶﾊﾞｰ	COVER	1					
15	2022901	ｶﾊﾞｰ	COVER	1					
16	J901225	ﾎﾞﾙﾄ	BOLT	6					
17	449490	ﾜｯｼｬ	WASHER	6					
19	4200038	ｶﾊﾞｰ	COVER	1					
20	J901225	ﾎﾞﾙﾄ	BOLT	4					
21	449490	ﾜｯｼｬ	WASHER	4					

走 行 装 置
Travel Device

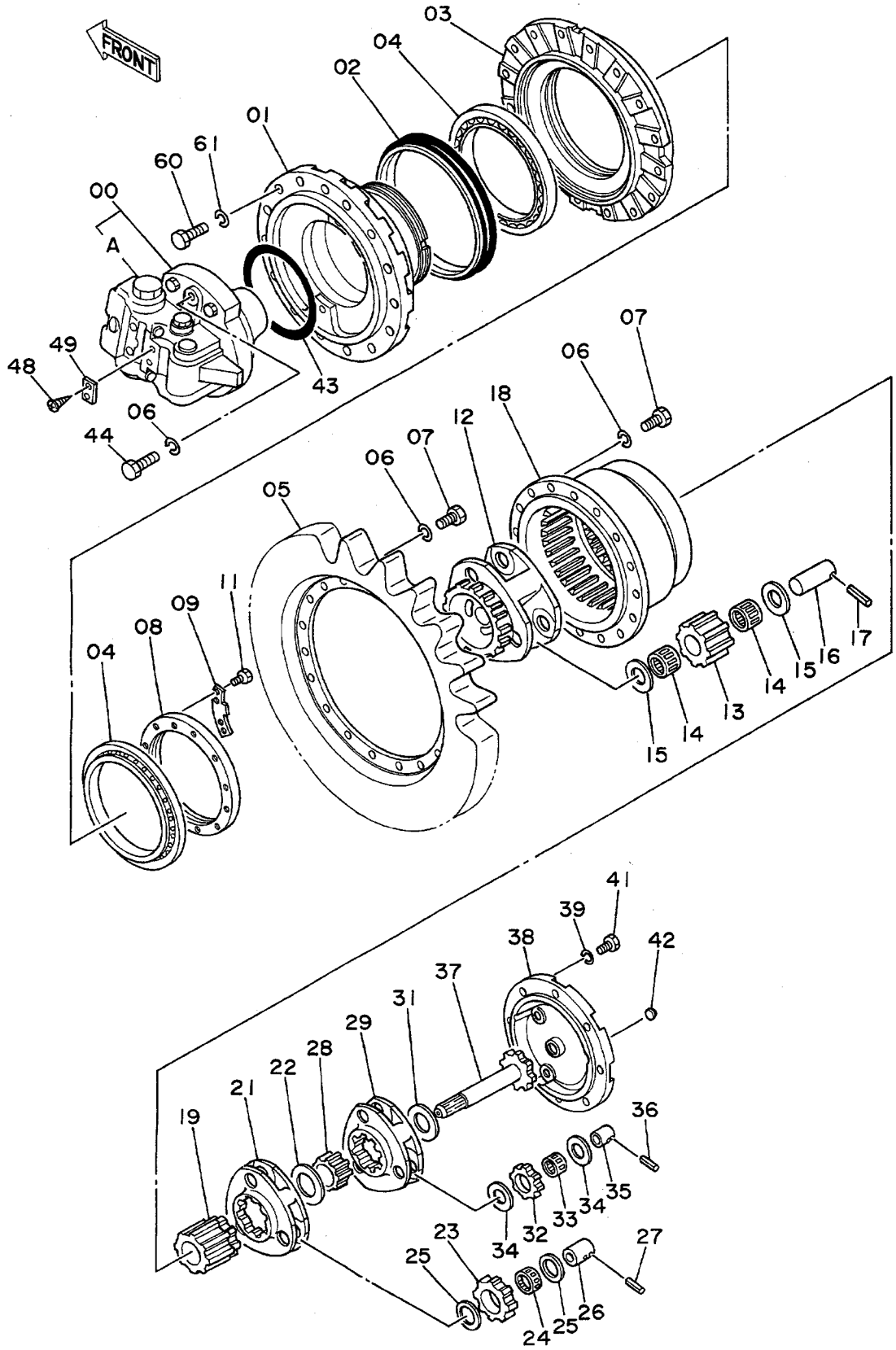

ソーコーソーチ
TRAVEL DEVICE

15001~

符号 ITEM	部品番号 PART NO.	部品名 PART NAME	or PART NAME CODE	数量 Q'TY	サービスコード S.C	適用号機 SERIAL NO.	互換性 ICA	代替部品 REPLACEABLE PART 部品番号 PART NO.	数量 Q'TY
00~44	9065935	ソーコーソーチ アッセン	TRAVEL DEVICE ASS'Y	2		~ 18866			
00~44	9080069	ソーコーソーチ アッセン	TRAVEL DEVICE ASS'Y	2		18867~H09330	Y	9096482	2
00~49	9096482	ソーコーソーチ アッセン	TRAVEL DEVICE ASS'Y	2		H09331~			
00	9065907	・モータ;オイル	・MOTOR;OIL	1	H	~ 18866			
00	9080113	・モータ;オイル	・MOTOR;OIL	1	H	18867~			
00A	9065906	・・バルブ;ブレーキ	・・VALVE;BRAKE	1	H	~ 18866			
00A	9080511	・・バルブ;ブレーキ	・・VALVE;BRAKE	1	H	18867~			
01	1009905	・ハウジング	・HOUSING	1					
02	4179741	・シール;グループ	・SEAL;GROUP	1					
03	1009401	・フランジ	・FLANGE	1					
04	4178201	・ベアリング;ローラ	・BRG.;ROL.	2		~H11960	Y	4240716	2
04	4240716	・ベアリング;ローラ	・BRG.;ROL.	2	#	H11961~			
05	1010325	・スプロケット	・SPROCKET	1					
06	A590916	・ワッシャ;スプリング	・WASHER;SPRING	34					
07	J931640	・ボルト	・BOLT	32					
08	3033234	・ナット	・NUT	1					
09	4178862	・プレート;ロック	・PLATE;LOCK	1					
11	J901020	・ボルト	・BOLT	2					
12	1009808	・キャリア	・CARRIER	1					
13	3034195	・ギヤ;プラネタリ	・GEAR;PLANETARY	3					
14	4183108	・ベアリング;ニードル	・BRG.;NEEDLE	6					
15	4196487	・プレート;スラスト	・PLATE;THRUST	6					
16	4183107	・ピン	・PIN	3					
17	4144020	・ピン;スプリング	・PIN;SPRING	3					
18	1010014	・ギヤ;リング	・GEAR;RING	1					
19	3033236	・ギヤ;サン	・GEAR;SUN	1					
21	2021634	・キャリア	・CARRIER	1					
22	4187683	・スペーサ	・SPACER	1					
23	3033238	・ギヤ;プラネタリ	・GEAR;PLANETARY	3					
24	4113606	・ベアリング;ニードル	・BRG.;NEEDLE	3					
25	4196489	・プレート;スラスト	・PLATE;THRUST	6					
26	4178203	・ピン	・PIN	3					
27	4173093	・ピン;スプリング	・PIN;SPRING	3					
28	3033235	・ギヤ;サン	・GEAR;SUN	1					
29	2021633	・キャリア	・CARRIER	1		~ 18866			
29	2022129	・キャリア	・CARRIER	1		18867~			
31	4178208	・スペーサ	・SPACER	1					
32	3033237	・ギヤ;プラネタリ	・GEAR;PLANETARY	3		~ 18866			
32	3034194	・ギヤ;プラネタリ	・GEAR;PLANETARY	3		18867~			
33	4177007	・ベアリング;ニードル	・BRG.;NEEDLE	3					

走 行 装 置
Travel Device

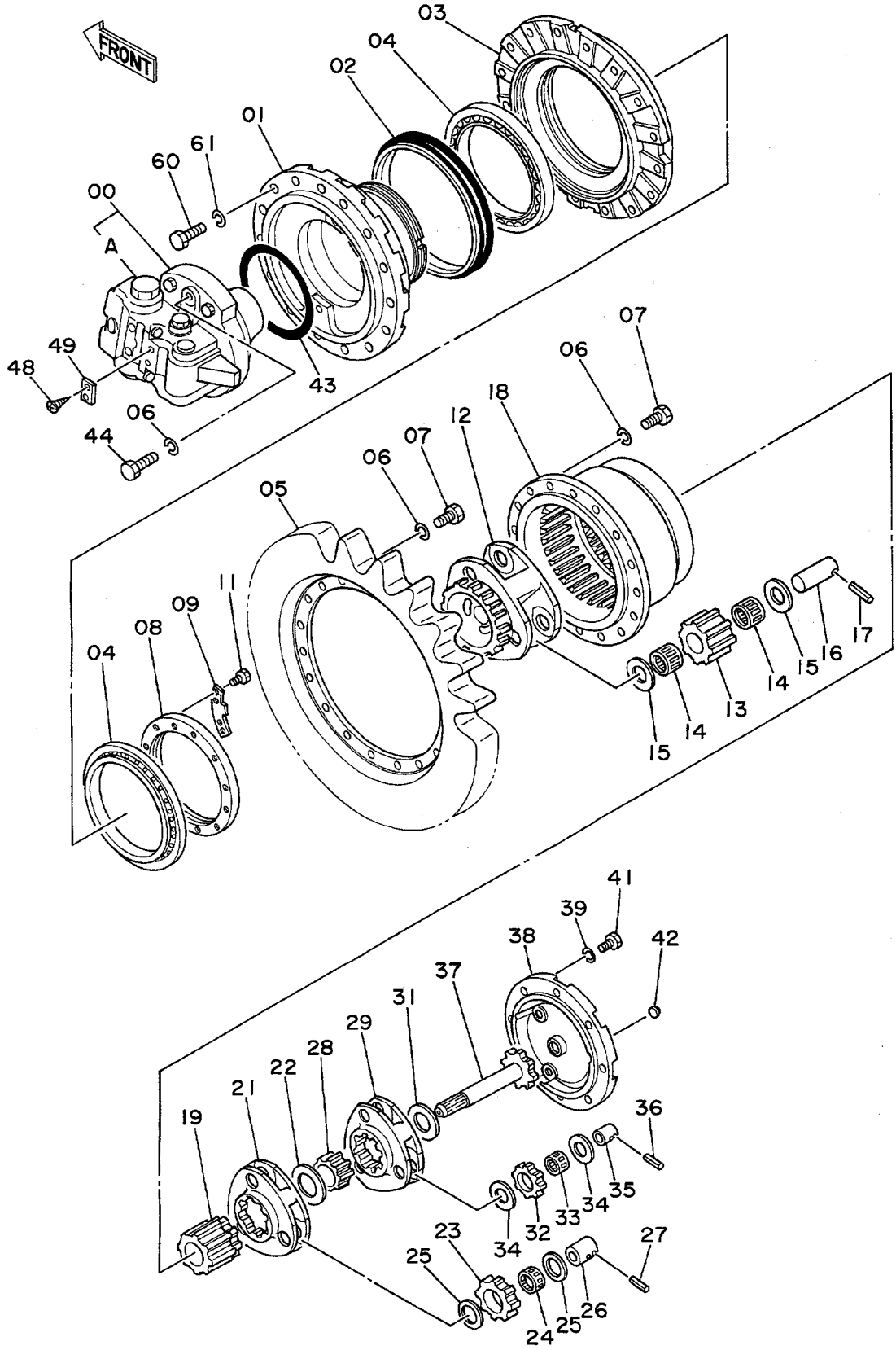

ソーコーソーチ
TRAVEL DEVICE

15001~

符号 ITEM	部品番号 PART NO.	部品名 PART NAME	or PART NAME CODE	数量 Q'TY	サービスコード S.C	適用号機 SERIAL NO.	互換性 ICA	代替部品 REPLACEABLE PART 部品番号 PART NO.	数量 Q'TY
34	4192910	・ﾌﾟﾚｰﾄ;ｽﾗｽﾄ	・PLATE;THRUST	6					
35	4178202	・ﾋﾟﾝ	・PIN	3					
36	4169566	・ﾋﾟﾝ;ｽﾌﾟﾘﾝｸﾞ	・PIN;SPRING	3					
37	2022131	・ｼｬﾌﾄ;ﾌﾟﾛﾍﾟﾗ	・SHAFT;PROP.	1		~ 18866			
37	2022128	・ｼｬﾌﾄ;ﾌﾟﾑﾍﾟﾗ	・SHAFT;PROP.	1		18867~			
38	2022682	・ｶﾊﾞｰ	・COVER	1		~ 18866			
38	2025960	・ｶﾊﾞｰ	・COVER	1		18867~			
39	A590912	・ﾜｯｼｬ;ｽﾌﾟﾘﾝｸﾞ	・WASHER;SPRING	8					
41	M221228	・ﾎﾞﾙﾄ	・BOLT	8					
42	94-2013	・ﾌﾟﾗｸﾞ	・PLUG	2		~ 18866			
42	94-2013	・ﾌﾟﾗｸﾞ	・PLUG	3		18867~H09330	Y	4245797	3
42	4245797	・ﾌﾟﾗｸﾞ	・PLUG	3		H09331~			
43	4092970	・O-ﾘﾝｸﾞ	・O-RING	1					
44	J931670	・ﾎﾞﾙﾄ	・BOLT	2					
48	M492564	・ｽｸﾘｭｰ;ﾄﾞﾗｲﾌﾞ	・SCREW;DRIVE	2		H09331~			
49	3053559	・ﾈｰﾑﾌﾟﾚｰﾄ	・NAME-PLATE	1		H09331~			
60	J931670	ﾎﾞﾙﾄ	BOLT	28					
61	A590916	ﾜｯｼｬ;ｽﾌﾟﾘﾝｸﾞ	WASHER;SPRING	28					

フロントアイドラ
Front Idler

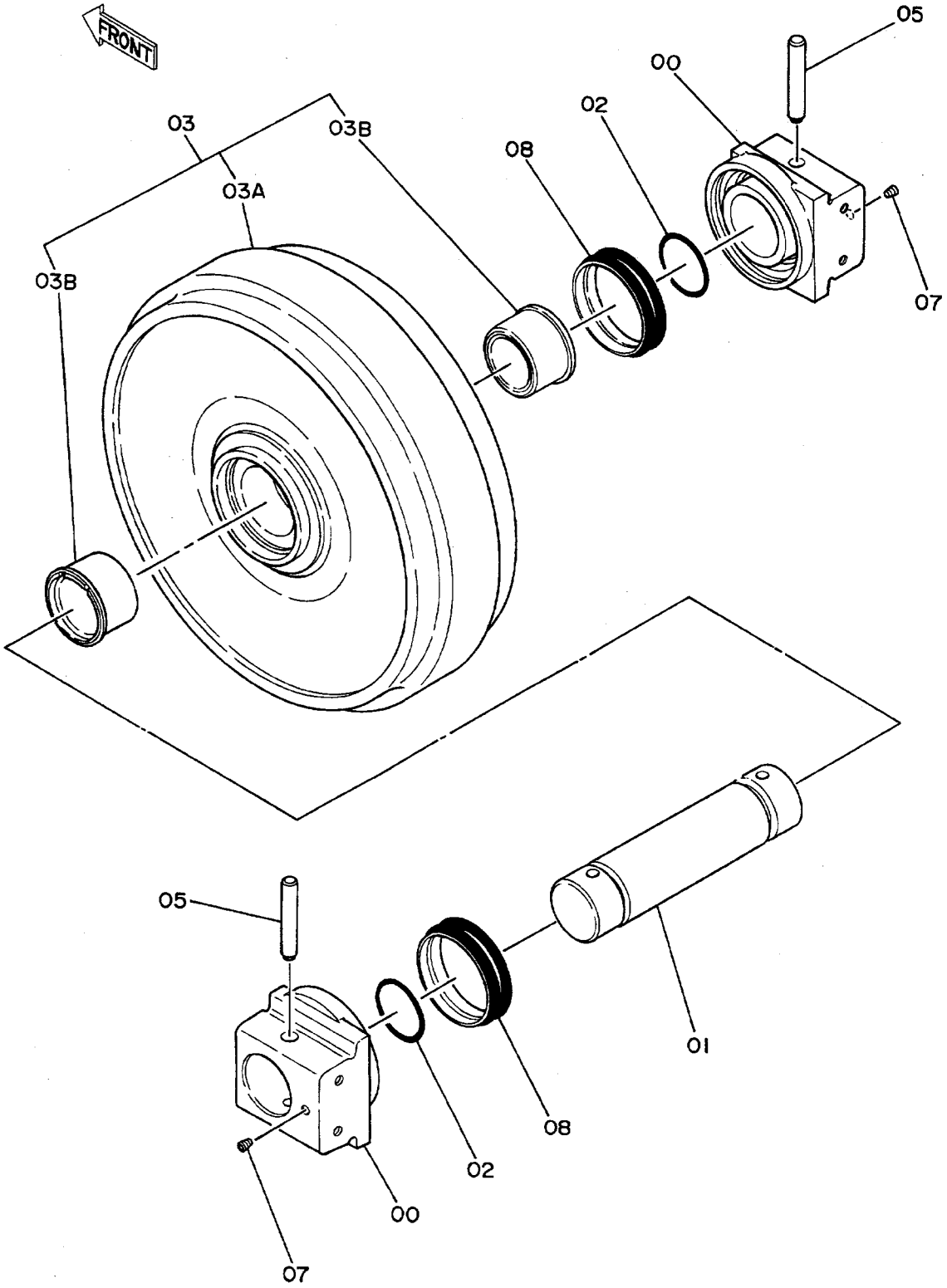

ﾌﾛﾝﾄｱｲﾄﾞﾗ
FRONT IDLER

15001~

符号 ITEM	部品番号 PART NO.	部品名 PART NAME	or PART NAME CODE	数量 Q'TY	サービスコード S.C	適用号機 SERIAL NO.	互換性 ICA	代替部品 REPLACEABLE PART 部品番号 PART NO.	数量 Q'TY
	9068144	ｱｲﾄﾞﾗ ｱｯｾﾝ	IDLER ASS'Y	2					
00	2022827	･ﾍﾞｱﾘﾝｸﾞ	･BRG.	2					
01	3035618	･ｱｸｽﾙ	･AXLE	1					
02	A810060	･O-ﾘﾝｸﾞ	･O-RING	2					
03	9074364	･ｱｲﾄﾞﾗ (ﾌﾞｯｼﾝｸﾞﾂｷ)	･IDLER (WITH BUSHING)	1		~ 26329	Y	9094000	1
03A	7017054	･･ｱｲﾄﾞﾗ	･･IDLER	1		~ 26329			
03B	3035617	･･ﾌﾞｯｼﾝｸﾞ	･･BUSHING	2		~ 26329			
03	9094000	･ｱｲﾄﾞﾗ (ﾌﾞｯｼﾝｸﾞﾂｷ)	･IDLER (WITH BUSHING)	1	#	26330~			
03A	7021951	･･ｱｲﾄﾞﾗ	･･IDLER	1	#	26330~			
03B	3056833	･･ﾌﾞｯｼﾝｸﾞ	･･BUSHING	2	#	26330~			
05	4126209	･ﾋﾟﾝ	･PIN	2					
07	94-2011	･ﾌﾟﾗｸﾞ	･PLUG	2					
08	4153468	･ｼｰﾙ;ｸﾞﾙｰﾌﾟ	･SEAL;GROUP	2					

アジャスタ
Adjuster

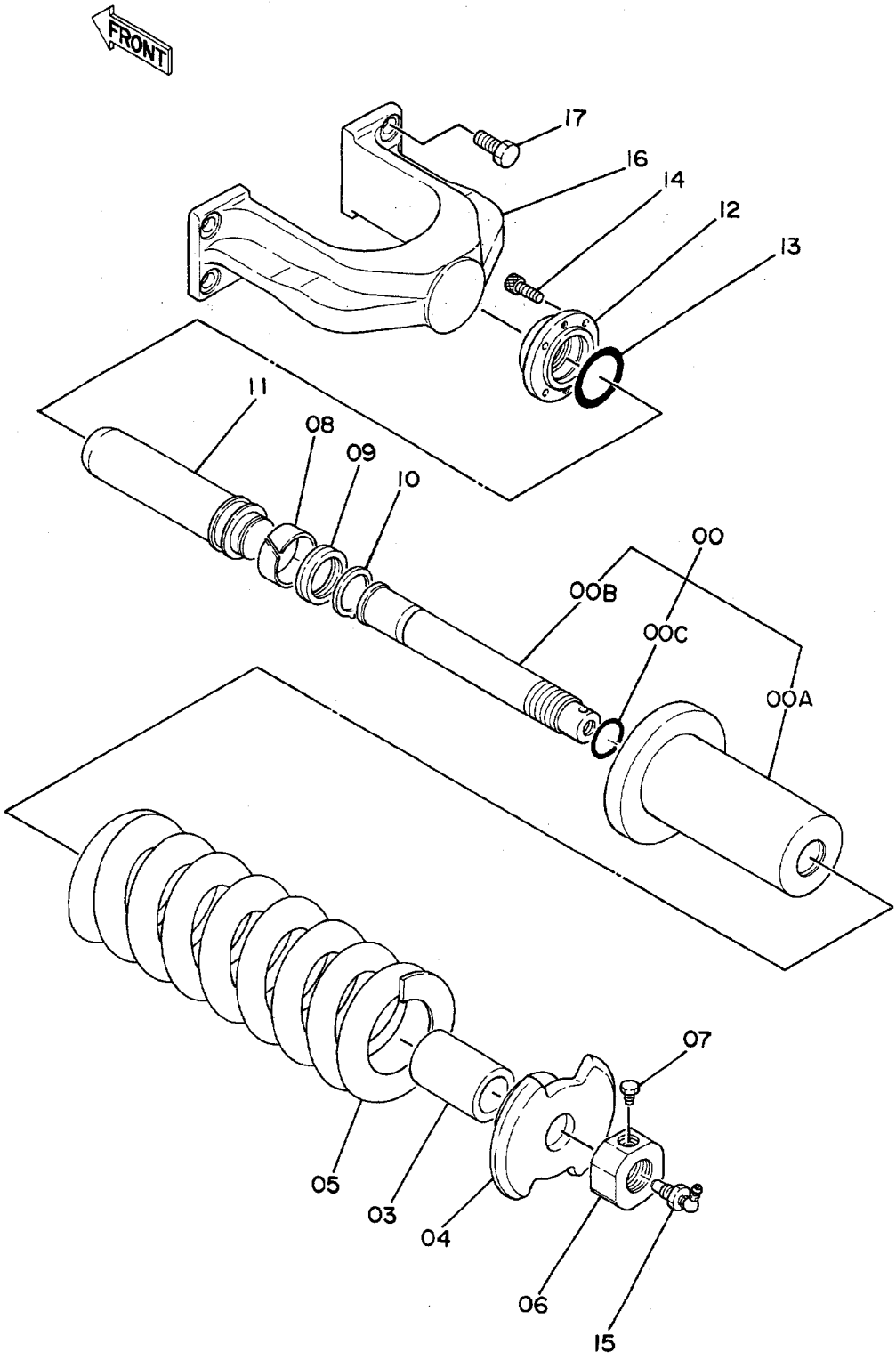

ｱｼﾞｬｽﾀ
ADJUSTER

15001~

符号 ITEM	部品番号 PART NO.	部品名 PART NAME	or PART NAME CODE	数量 Q'TY	サービスコード S.C	適用号機 SERIAL NO.	互換性 ICA	代替部品 REPLACEABLE PART 部品番号 PART NO.	数量 Q'TY
	9066616	ｱｼﾞｬｽﾀ ｱｯｾﾝ	ADJUSTER ASS'Y	2					
00	9074447	･ｼﾘﾝﾀﾞｰ ｱｯｾﾝ	･CYL. ASS'Y	1					
00A	3034933	･･ｼﾘﾝﾀﾞｰ	･･CYL.	1					
00B	3034939	･･ﾛｯﾄﾞ	･･ROD	1					
00C	992444	･･O-ﾘﾝｸﾞ	･･O-RING	1					
03	4186446	･ｽﾍﾟｰｻ	･SPACER	1					
04	4186443	･ﾜｯｼｬ	･WASHER	1					
05	3034938	･ｽﾌﾟﾘﾝｸﾞ	･SPRING	1					
06	4186445	･ﾅｯﾄ	･NUT	1					
07	4186691	･ﾎﾞﾙﾄ	･BOLT	1					
08	4182361	･ﾘﾝｸﾞ;ｳｴｱ	･RING;WEAR	1					
09	4179303	･ﾊﾟｯｷﾝ;U-ﾘﾝｸﾞ	･PACKING;U-RING	1					
10	959499	･ﾘﾝｸﾞ;ﾘﾃｲﾆﾝｸﾞ	･RING;RETAINING	1					
11	3034935	･ﾛｯﾄﾞ;ﾋﾟｽﾄﾝ	･ROD;PISTON	1					
12	3034936	･ﾌﾗﾝｼﾞ	･FLANGE	1					
13	A811055	･O-ﾘﾝｸﾞ	･O-RING	1					
14	M340820	･ﾎﾞﾙﾄ	･BOLT	4					
15	9061173	･ﾊﾞﾙﾌﾞ	･VALVE	1					
16	1010168	･ﾖｰｸ	･YOKE	1					
17	J901635	･ﾎﾞﾙﾄ	･BOLT	4					

上 ロ ー ラ
Upper Roller

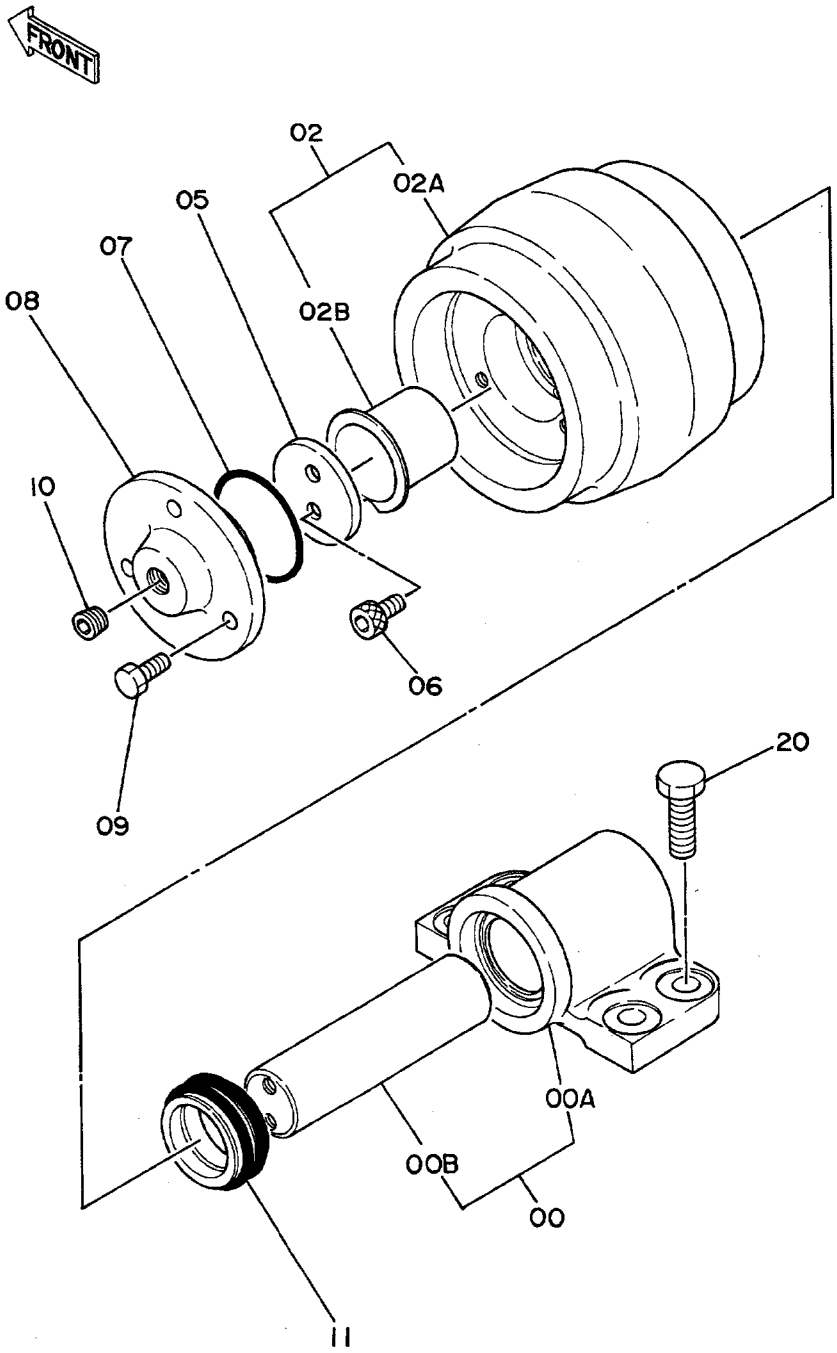

ｳｴﾛｰﾗ
UPPER ROLLER

15001~

符号 ITEM	部品番号 PART NO.	部品名 PART NAME	or PART NAME CODE	数量 Q'TY	サービスコード S.C	適用号機 SERIAL NO.	互換性 ICA	代替部品 REPLACEABLE PART 部品番号 PART NO.	数量 Q'TY
00~11	9061288	ﾛｰﾗ;ｱｯﾊﾟｰ ｱｯｾﾝ	ROLLER;UPPER ASS'Y	2			Y	9105752	2
00~11	9105752	ﾛｰﾗ;ｱｯﾊﾟｰ ｱｯｾﾝ	ROLLER;UPPER ASS'Y	2	#S				
00	9074472	･ﾌﾞﾗｹｯﾄ ｱｯｾﾝ	･BRACKET ASS'Y	1			T	9105756	1
,								4282841	1
,								M351018	1
00	9105756	･ﾌﾞﾗｹｯﾄ ｱｯｾﾝ	･BRACKET ASS'Y	1	#S				
00A	+++++++	･･ﾌﾞﾗｹｯﾄ	･･BRACKET	1	D				
00B	+++++++	･･ｼｬﾌﾄ	･･SHAFT	1	D				
02	9074430	･ﾛｰﾗ (ﾌﾞｯｼﾝｸﾞﾂｷ)	･ROLLER (WITH BUSHING)	1					
02A	3032326	･･ﾛｰﾗ	･･ROLLER	1					
02B	4173904	･･ﾌﾞｯｼﾝｸﾞ	･･BUSHING	1					
05	4173905	･ﾜｯｼｬ	･WASHER	1					
05	4282841	･ﾜｯｼｬ	･WASHER	1	#S				
06	M340814	･ﾎﾞﾙﾄ;ｿｹｯﾄ	･BOLT;SOCKET	2					
06	M351018	･ﾎﾞﾙﾄ;ｿｹｯﾄ	･BOLT;SOCKET	2	#S				
07	A810050	･O-ﾘﾝｸﾞ	･O-RING	1					
08	4173903	･ｶﾊﾞｰ	･COVER	1					
09	M220818	･ﾎﾞﾙﾄ	･BOLT	3					
10	94-2011	･ﾌﾟﾗｸﾞ	･PLUG	1					
11	4122070	･ｼｰﾙ;ｸﾞﾙｰﾌﾟ	･SEAL;GROUP	1			Y	4176379	1
11	4176379	･ｼｰﾙ;ｸﾞﾙｰﾌﾟ	･SEAL;GROUP	1	#S				
20	J901235	ﾎﾞﾙﾄ	BOLT	8					

下 ロ ー ラ
Lower Roller

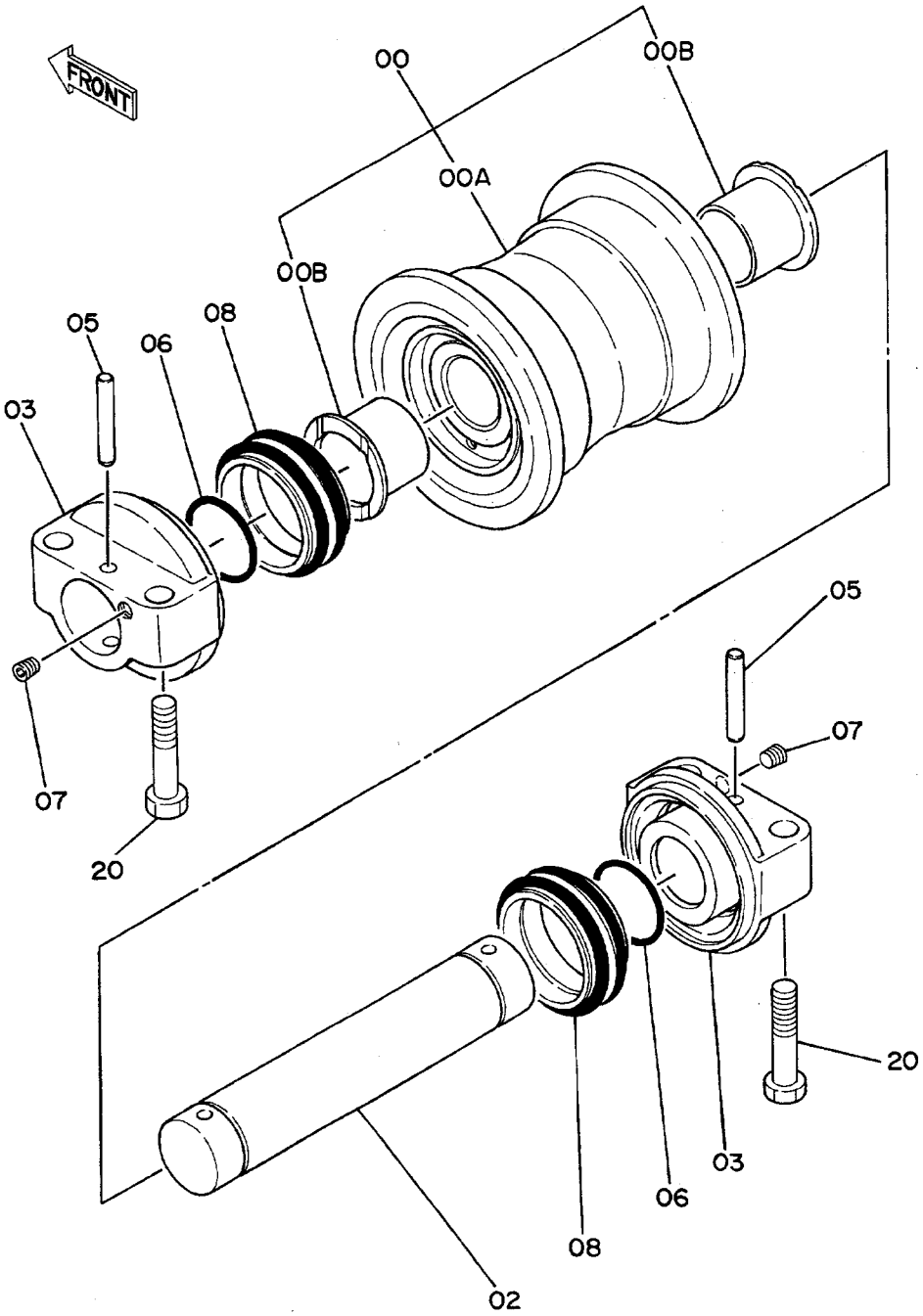

ｼﾀﾛｰﾗ
LOWER ROLLER

15001~

符号 ITEM	部品番号 PART NO.	部品名 PART NAME	or PART NAME CODE	数量 Q'TY	サービスコード S.C	適用号機 SERIAL NO.	互換性 ICA	代替部品 REPLACEABLE PART 部品番号 PART NO.	数量 Q'TY
00~08	9066508	ﾛｰﾗ;ﾛｱ ｱｯｾﾝ	ROLLER;LOWER ASS'Y	14					
00	9074436	･ﾛｰﾗ (ﾌﾞｯｼﾝｸﾞﾂｷ)	･ROLLER (WITH BUSHING)	1					
00A	8034918	･･ﾛｰﾗ	･･ROLLER	1					
00B	3033926	･･ﾌﾞｯｼﾝｸﾞ	･･BUSHING	2					
02	3022832	･ｱｸｽﾙ	･AXLE	1					
03	2022367	･ｶﾗｰ	･COLLAR	2					
05	4134874	･ﾋﾟﾝ	･PIN	2					
06	A810045	･O-ﾘﾝｸﾞ	･O-RING	2					
07	94-2011	･ﾌﾟﾗｸﾞ	･PLUG	2					
08	4060225	･ｼｰﾙ;ｸﾞﾙｰﾌﾟ	･SEAL;GROUP	2		~ 17581	Y	4176824	2
08	4176824	･ｼｰﾙ;ｸﾞﾙｰﾌﾟ	･SEAL;GROUP	2		17582~ 22603	I	4259493	2
08	4259493	･ｼｰﾙ;ｸﾞﾙｰﾌﾟ	･SEAL;GROUP	2		22604~			
20	J931670	ﾎﾞﾙﾄ	BOLT	56		~ 20744	I	4227029	56
20	4227029	ﾎﾞﾙﾄ	BOLT	56		20745~			

トラックリンク 500G
Track-Link 500G

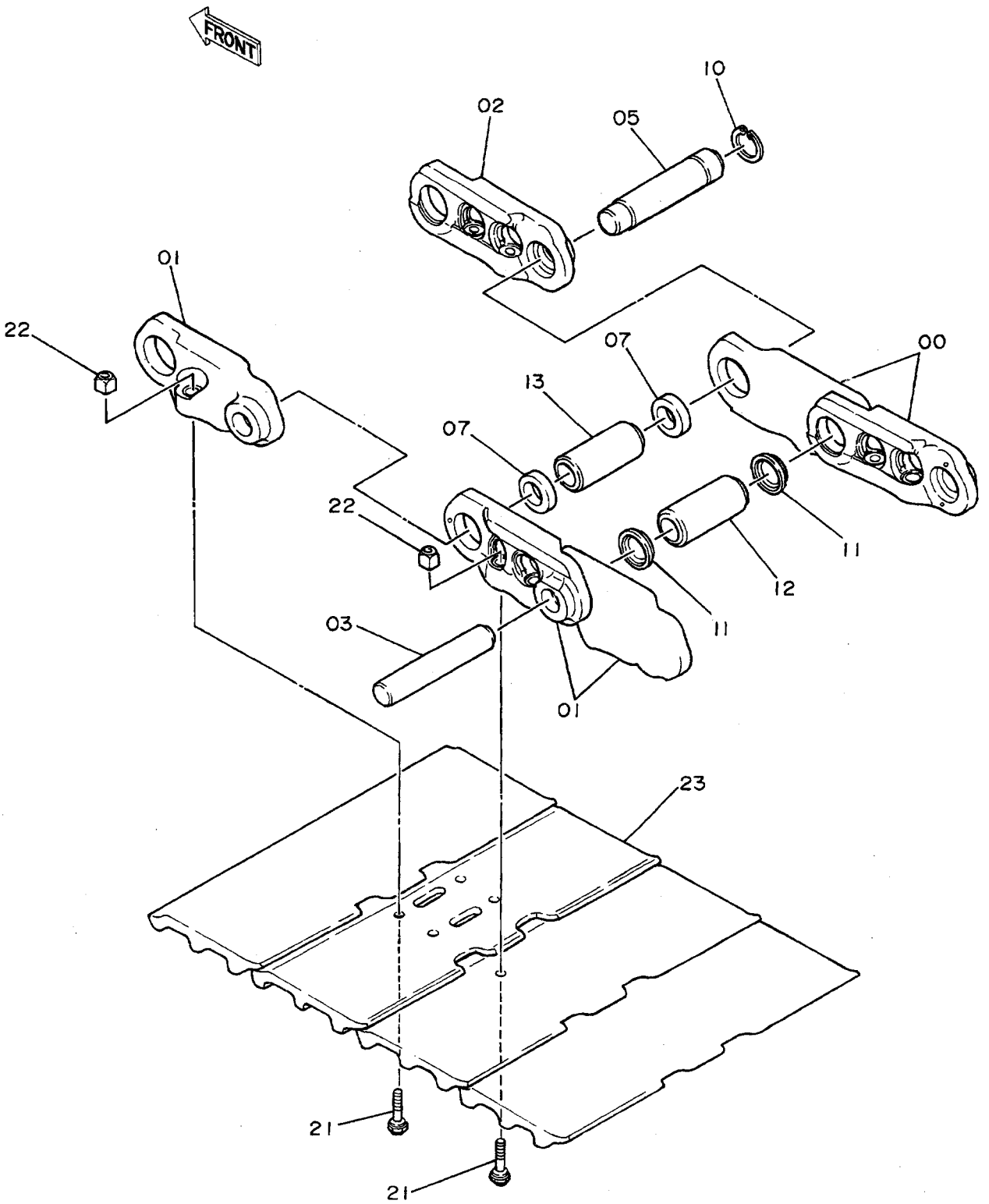

ﾄﾗｯｸﾘﾝｸ 500G
TRACK-LINK 500G

15001~

符号 ITEM	部品番号 PART NO.	部品名 PART NAME	or PART NAME CODE	数量 Q'TY	サービスコード S.C	適用号機 SERIAL NO.	互換性 ICA	代替部品 REPLACEABLE PART 部品番号 PART NO.	数量 Q'TY
	9067033	ﾄﾗｯｸﾘﾝｸ ｱｯｾﾝ	TRACK-LINK ASS'Y	2		~D89/03			
	9091952	ﾄﾗｯｸﾘﾝｸ ｱｯｾﾝ	TRACK-LINK ASS'Y	2		D89/04~D90/07	Y	9107472	2
	9107472	ﾄﾗｯｸﾘﾝｸ ｱｯｾﾝ	TRACK-LINK ASS'Y	2	#	D90/08~			
00~13	9067034	･ﾄﾗｯｸﾘﾝｸ ｱｯｾﾝ	･TRACK-LINK ASS'Y	1		~D89/03			
00~13	9091951	･ﾄﾗｯｸﾘﾝｸ ｱｯｾﾝ	･TRACK-LINK ASS'Y	1		D89/04~D90/07	Y	9107473	1
00~13	9107473	･ﾄﾗｯｸﾘﾝｸ ｱｯｾﾝ	･TRACK-LINK ASS'Y	1	#	D90/08~			
00	1010119	･･ﾄﾗｯｸﾘﾝｸ;B	･･TRACK-LINK;B	42		~D89/03			
00	1014576	･･ﾄﾗｯｸﾘﾝｸ;B	･･TRACK-LINK;B	42		D89/04~D90/07	Y	1D14776	42
00	1014776	･･ﾄﾗｯｸﾘﾝｸ;B	･･TRACK-LINK;B	42	#	D90/08~			
01	1010120	･･ﾄﾗｯｸﾘﾝｸ;B	･･TRACK-LINK;B	43		~D89/03			
01	1014575	･･ﾄﾗｯｸﾘﾝｸ;B	･･TRACK-LINK;B	43		D89/04~D90/07	Y	1014777	43
01	1014777	･･ﾄﾗｯｸﾘﾝｸ;B	･･TRACK-LINK;B	43	#	D90/08~			
02	4187522	･･ﾄﾗｯｸﾘﾝｸ;ﾏｽﾀ	･･TRACK-LINK;M	1		~D89/03			
02	4253404	･･ﾄﾗｯｸﾘﾝｸ;ﾏｽﾀ	･･TRACK-LINK;M	1		D89/04~D90/07	Y	4255995	1
02	4255995	･･ﾄﾗｯｸﾘﾝｸ;ﾏｽﾀ	･･TRACK-LINK;M	1	#	D90/08~			
03	4145301	･･ﾋﾟﾝ	･･PIN	42					
05	4187523	･･ﾋﾟﾝ;ﾏｽﾀ	･･PIN;MASTER	1		~D90/07	Y	4257146	1
05	4257146	･･ﾋﾟﾝ;ﾏｽﾀ	･･PIN;MASTER	1	#	D90/08~			
07	4187553	･･ｶﾗｰ	･･COLLAR	2					
10	4192665	･･ﾘﾝｸﾞ	･･RING	1					
11	4192571	･･ｼｰﾙ	･･SEAL	84		~D89/03	T	4253407	84
,								4253408	42
11	4253407	･･ｼｰﾙ	･･SEAL	84		D89/04~			
12	4158239	･･ﾌﾞｯｼﾝｸﾞ	･･BUSHING	42		~D89/03	T	4253408	42
,								4253407	84
12	4253408	･･ﾌﾞｯｼﾝｸﾞ	･･BUSHING	42		D89/04~D90/07	Y	4255933	42
12	4255933	･･ﾌﾞｯｼﾝｸﾞ	･･BUSHING	42	#	D90/08~			
13	4158240	･･ﾌﾞｯｼﾝｸﾞ;ﾏｽﾀ	･･BUSHING;MASTER	1		~D89/03	Y	4253409	1
13	4253409	･･ﾌﾞｯｼﾝｸﾞ;ﾏｽﾀ	･･BUSHING;MASTER	1		D89/04~D90/07	Y	4255934	1
13	4255934	･･ﾌﾞｯｼﾝｸﾞ;ﾏｽﾀ	･･BUSHING;MASTER	1	#	D90/08~			
21	4157879	･ﾎﾞﾙﾄ;ｼｭｰ	･BOLT;SHOE	172		~D89/03			
21	4253410	･ﾎﾞﾙﾄ;ｼｭｰ	･BOLT;SHOE	172		D89/04~			
22	4122664	･ﾅｯﾄ	･NUT	172		~D89/03			
22	4253411	･ﾅｯﾄ	･NUT	172		D89/04~			
23	2019235	･ｼｭｰ;ｸﾞﾛｰｻﾞ	･SHOE;GROUSER	43					

センタージョイント
Center Joint

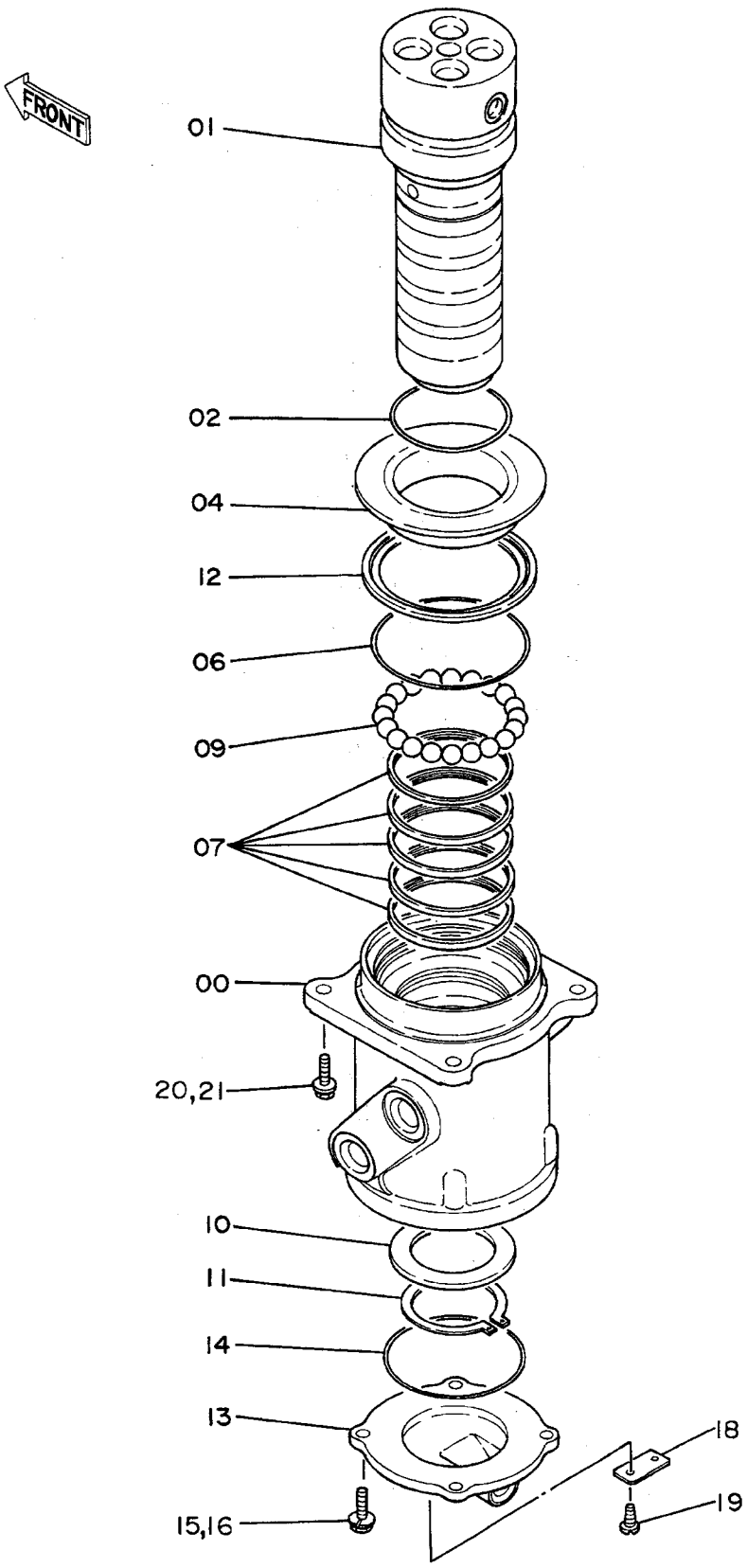

ｾﾝﾀｰｼﾞｮｲﾝﾄ
CENTER JOINT

15001~

符号 ITEM	部品番号 PART NO.	部品名 PART NAME	or PART NAME CODE	数量 Q'TY	サービスコード S.C	適用号機 SERIAL NO.	互換性 ICA	代替部品 REPLACEABLE PART 部品番号 PART NO.	数量 Q'TY
00~16	9062438	ｾﾝﾀｰｼﾞｮｲﾝﾄ ｱｯｾﾝ	CENTER JOINT ASS'Y	1		~D89/11	Y	9097153	1
00~19	9097153	ｾﾝﾀｰｼﾞｮｲﾝﾄ ｱｯｾﾝ	CENTER JOINT ASS'Y	1	#	D89/12~			
,		（本体組付用）	(for assembly of machine)						
00~19	9097161	ｾﾝﾀｰｼﾞｮｲﾝﾄ ｱｯｾﾝ	CENTER JOINT ASS'Y	1	#	D89/12~			
,		（輸送用）	(for transportation)						
00	1009275	･ﾎﾞﾃﾞｨ	･BODY	1					
01	1009276	･ｽﾋﾟﾝﾄﾞﾙ	･SPINDLE	1					
02	A810095	･O-ﾘﾝｸﾞ	･O-RING	1					
04	4187060	･ｶﾊﾞｰ	･COVER	1					
06	4176479	･O-ﾘﾝｸﾞ	･O-RING	1					
07	4176480	･ｼｰﾙ;ｵｲﾙ	･SEAL;OIL	5					
09	972658	･ﾎﾞｰﾙ	･BALL	20					
1D	4176429	･ﾘﾝｸﾞ	･RING	1					
11	991349	･ﾘﾝｸﾞ;ﾘﾃｲﾆﾝｸﾞ	･RING;RETAINING	1					
12	4195898	･ｼｰﾙ;ﾀﾞｽﾄ	･SEAL;DUST	1					
13	2021481	･ｶﾊﾞｰ	･COVER	1					
14	A810110	･O-ﾘﾝｸﾞ	･O-RING	1					
15	J901030	･ﾎﾞﾙﾄ	･BOLT	4		~D89/11			
15	J011030	･ﾎﾞﾙﾄ;ｾﾑｽ	･BOLT;SEMS	4	#	D89/12~			
16	A590910	･ﾜｯｼｬ;ｽﾌﾟﾘﾝｸﾞ	･WASHER;SPRING	4		~D89/11			
18	3055301	･ﾈｰﾑﾌﾟﾚｰﾄ	･NAME-PLATE	1	#	D89/12~			
19	M492564	･ｽｸﾘｭ;ﾄﾞﾗｲﾌﾞ	･SCREW;DRIVE	2	#	D89/12~			
20	J901230	ﾎﾞﾙﾄ	BOLT	4		~D89/11			
20	J011230	ﾎﾞﾙﾄ;ｾﾑｽ	BOLT;SEMS	4	#	D89/12~			
21	A590912	ﾜｯｼｬ;ｽﾌﾟﾘﾝｸﾞ	WASHER;SPRING	4		~D89/11			

走 行 配 管
Travel Pipings

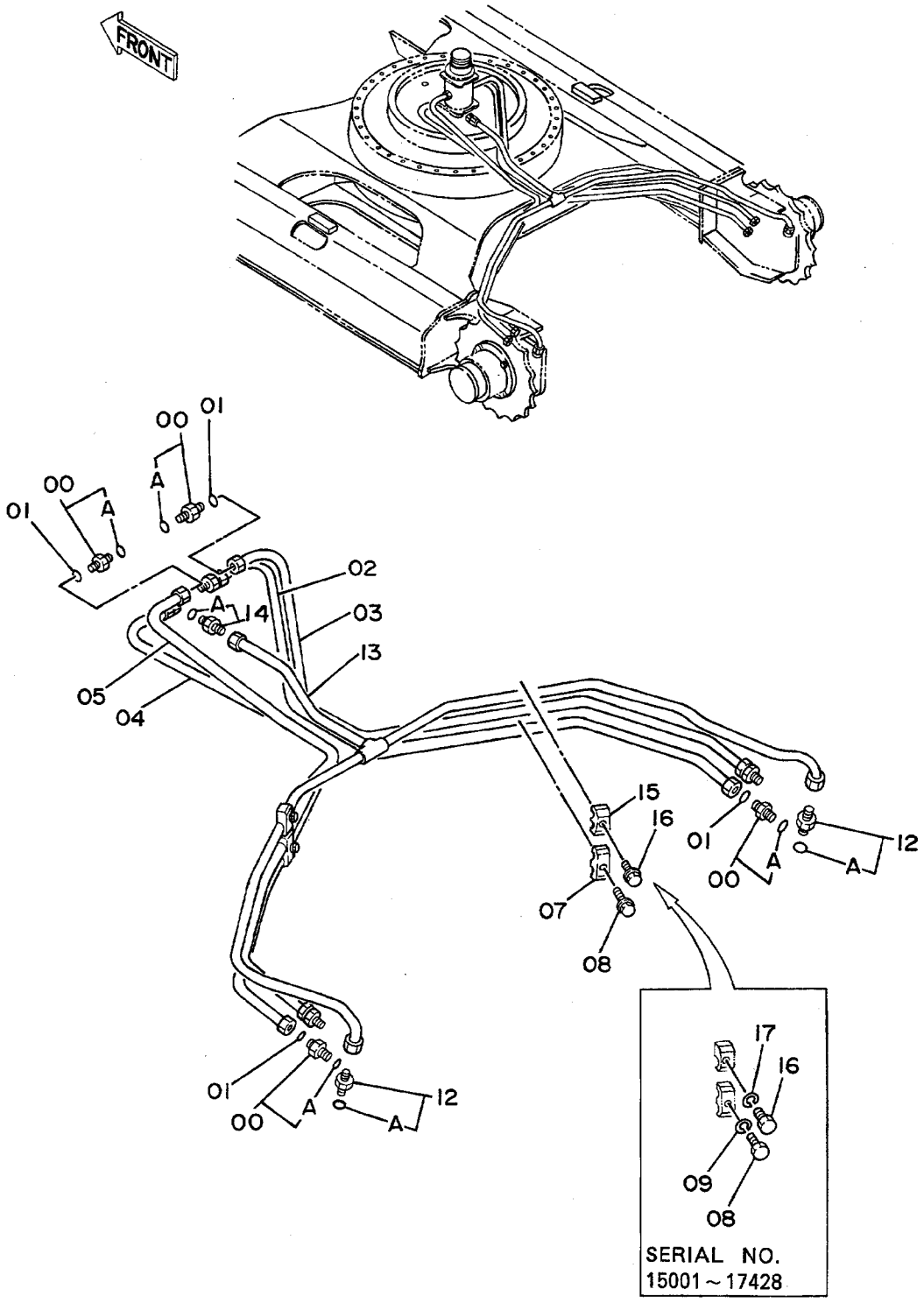

ｿｰｺｰﾙｲｶﾝ
TRAVEL PIPINGS

15001~

符号 ITEM	部品番号 PART NO.	部品名 PART NAME	or PART NAME CODE	数量 Q'TY	サービスコード S.C	適用号機 SERIAL NO.	互換性 ICA	代替部品 REPLACEABLE PART 部品番号 PART NO.	数量 Q'TY
00	4189619	ｱﾀﾞﾌﾟﾀ;S	ADAPTER;S	8					
00A	4506424	･O-ﾘﾝｸﾞ	･O-RING	1					
01	4187308	O-ﾘﾝｸﾞ	O-RING	8					
02	7018140	ﾊﾟｲﾌﾟ	PIPE	1					
03	7018141	ﾊﾟｲﾌﾟ	PIPE	1					
04	7018142	ﾊﾟｲﾌﾟ	PIPE	1					
05	7018143	ﾊﾟｲﾌﾟ	PIPE	1					
07	4189859	ｸﾗﾝﾌﾟ;ﾊﾟｲﾌﾟ	CLAMP;PIPE	2					
08	J901245	ﾎﾞﾙﾄ	BOLT	2		~ 17428	Y	J011245	2
08	J011245	ﾎﾞﾙﾄ;ｾﾑｽ	BOLT;SEMS	2		17429~			
09	A590912	ﾜｯｼｬ;ｽﾌﾟﾘﾝｸﾞ	WASHER;SPRING	2		~ 17428			
12	4200466	ｱﾀﾞﾌﾟﾀ;S	ADAPTER;S	2					
12A	4509180	･O-ﾘﾝｸﾞ	･O-RING	1					
13	7018144	ﾊﾟｲﾌﾟ;ﾄﾞﾚﾝ	PIPE;DRAIN	1					
14	4200466	ｱﾀﾞﾌﾟﾀ;S	ADAPTER;S	1		~ 16356			
14	4219324	ｱﾀﾞﾌﾟﾀ;S	ADAPTER;S	1		16357~			
14A	4509180	･O-ﾘﾝｸﾞ	･O-RING	1					
15	4190124	ｸﾗﾝﾌﾟ;ﾊﾟｲﾌﾟ	CLAMP;PIPE	2					
16	J901240	ﾎﾞﾙﾄ	BOLT	2		~ 17428	Y	J011240	2
16	J011240	ﾎﾞﾙﾄ;ｾﾑｽ	BOLT;SEMS	2		17429~			
17	A590912	ﾜｯｼｬ;ｽﾌﾟﾘﾝｸﾞ	WASHER;SPRING	2		~ 17428			

フロントアタッチメント
FRONT ATTACHMENT

ブ　ー　ム
Boom

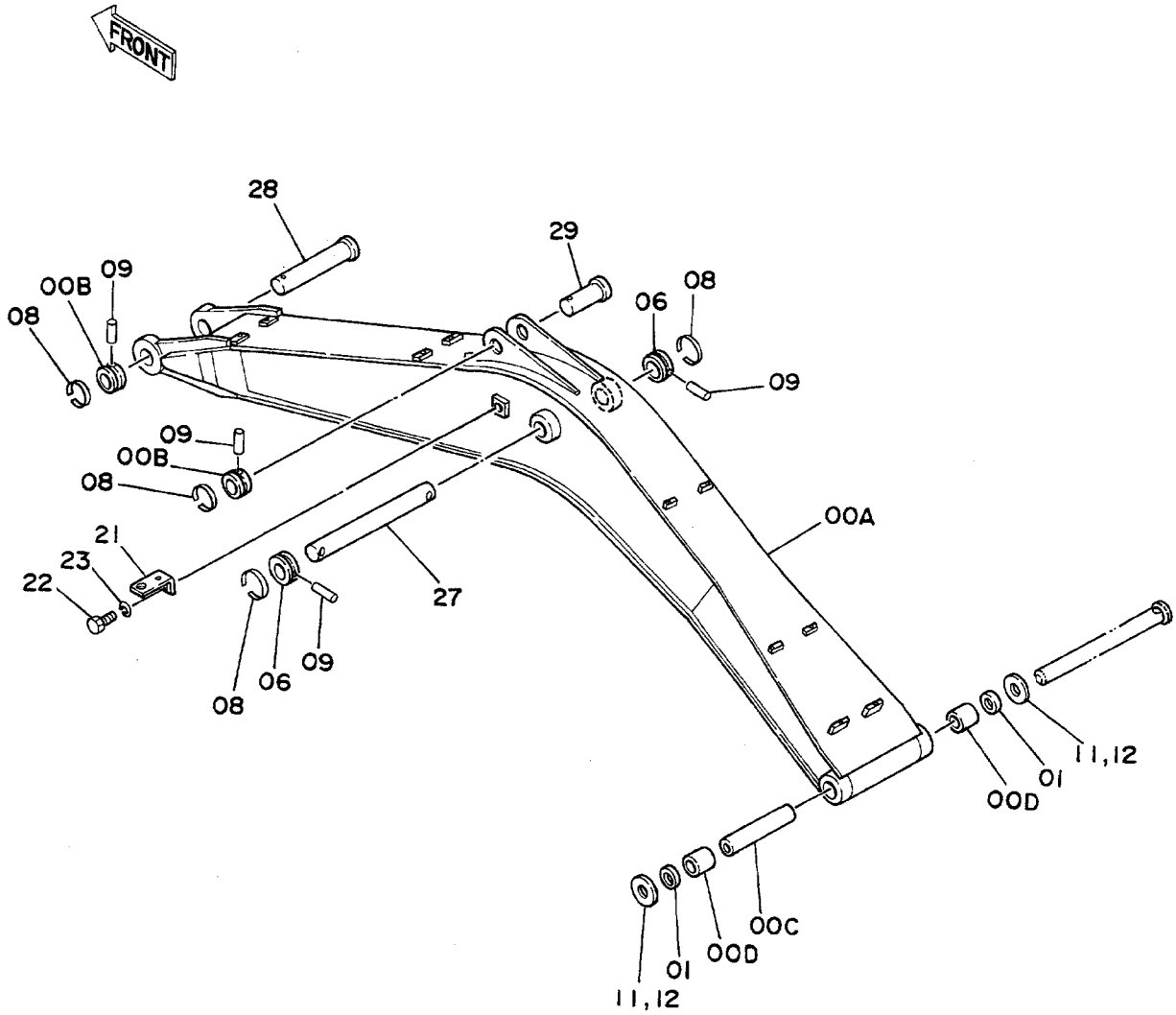
FRONT
28
29
00B
09
08
06
08
09
09
00B
08
00A
21
23
22
27
08
06
09
11,12
01
00D
00C
01
00D
11,12

ﾌﾞｰﾑ
BOOM

15001~

符号 ITEM	部品番号 PART NO.	部品名 PART NAME	or PART NAME CODE	数量 Q'TY	サービスコード S.C	適用号機 SERIAL NO.	互換性 ICA	代替部品 REPLACEABLE PART 部品番号 PART NO.	数量 Q'TY
00A~D	8035673	ﾌﾞｰﾑ ｱｯｾﾝ	BOOM ASS'Y	1					
00A	5001862	･ﾌﾞｰﾑ	･BOOM	1					
00B	4197033	･ｽﾄｯﾊﾟ	･STOPPER	2	W				
00C	4196559	･ﾊﾟｲﾌﾟ	･PIPE	1					
00D	4196556	･ﾌﾞｯｼﾝｸﾞ	･BUSHING	2					
01	4065687	ｼｰﾙ;ﾀﾞｽﾄ	SEAL;DUST	2					
06	4197033	ｽﾄｯﾊﾟ	STOPPER	2					
08	4065688	ﾘﾝｸﾞ	RING	4					
09	4065689	ﾋﾟﾝ	PIN	4					
11	4075359	ﾜｯｼｬ 1.0	WASHER 1.0	2	R				
12	4075360	ﾜｯｼｬ 2.0	WASHER 2.0	2	R				
21	4224631	ﾌﾞﾗｹｯﾄ	BRACKET	1		17480~			
22	J901425	ﾎﾞﾙﾄ	BOLT	1		17480~			
23	A590914	ﾜｯｼｬ;ｽﾌﾟﾘﾝｸﾞ	WASHER;SPRING	1		17480~			
27	3037073	ﾋﾟﾝ	PIN	1		~ 17019	I	3042411	1
27	3042411	ﾋﾟﾝ	PIN	1		17020~			
28	3037075	ﾋﾟﾝ	PIN	1					
29	3037077	ﾋﾟﾝ	PIN	1					

スタンダードアーム 2.5M
STD. Arm 2.5M

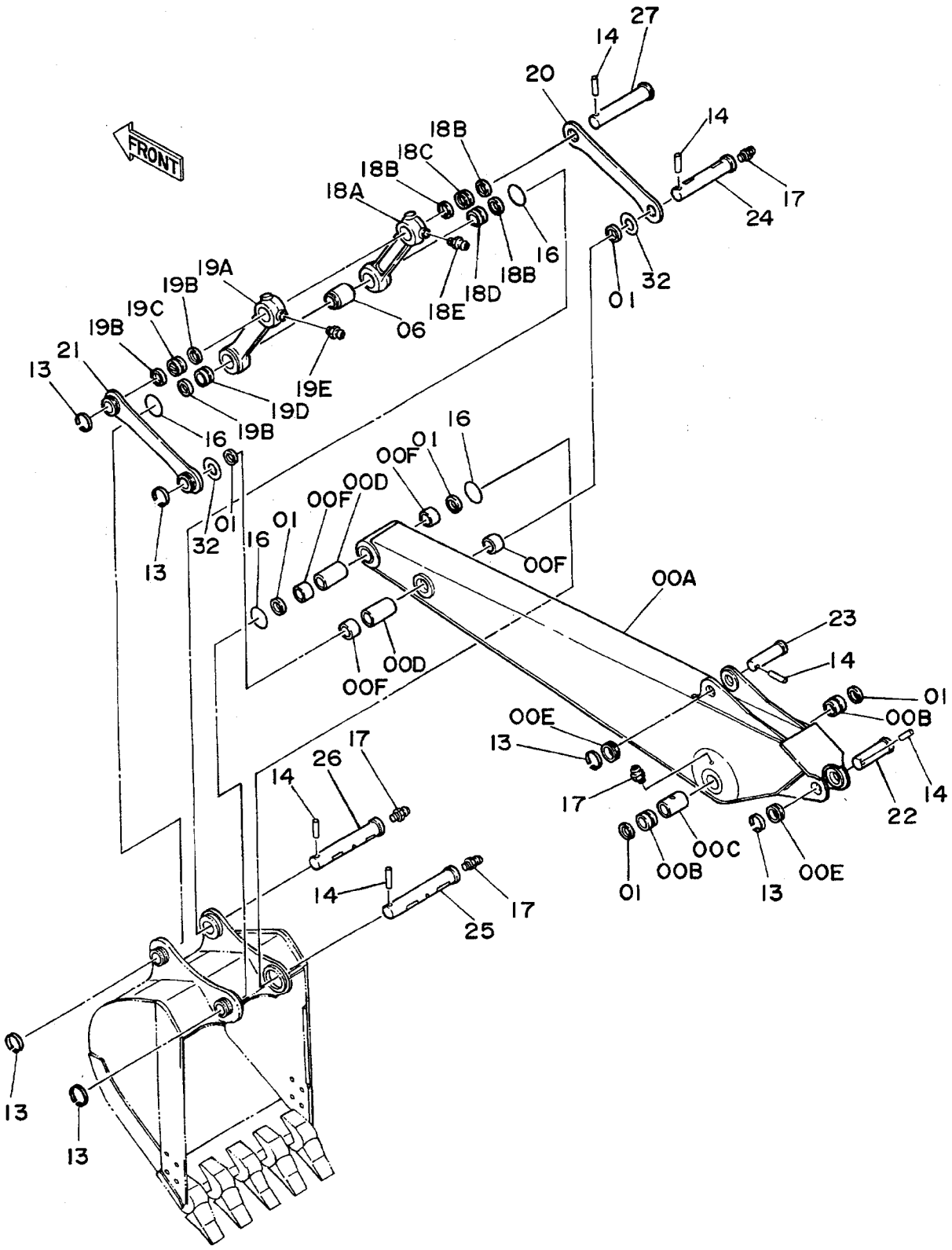

ｽﾀﾝﾀﾞｰﾄﾞｱｰﾑ 2.5M
STD. ARM 2.5M

15001~

符号 ITEM	部品番号 PART NO.	部品名 PART NAME	or PART NAME CODE	数量 Q'TY	サービスコード S.C	適用号機 SERIAL NO.	互換性 ICA	代替部品 REPLACEABLE PART 部品番号 PART NO.	数量 Q'TY
00A~F	8035674	ｱｰﾑ ｱｯｾﾝ	ARM ASS'Y	1					
00A	6007772	･ｱｰﾑ	･ARM	1					
00B	4188796	･ﾌﾞｯｼﾝｸﾞ	･BUSHING	2					
00C	4128972	･ﾊﾟｲﾌﾟ	･PIPE	1					
00D	4124575	･ﾊﾟｲﾌﾟ	･PIPE	2					
00E	4197033	･ｽﾄｯﾊﾟ	･STOPPER	2	W				
00F	4196558	･ﾌﾞｯｼﾝｸﾞ	･BUSHING	4					
01	4065687	ｼｰﾙ;ﾀﾞｽﾄ	SEAL;DUST	6					
06	4065885	ｽﾍﾟｰｻ	SPACER	1					
13	4065688	ﾘﾝｸﾞ	RING	6					
14	4065689	ﾋﾟﾝ	PIN	6					
16	4152726	O-ﾘﾝｸﾞ	O-RING	4					
17	J75481	ﾌｨｯﾃﾝｸﾞ	FITTING	5					
18A~E	8038215	ﾘﾝｸ ｱｯｾﾝ (ﾐｷﾞ)	LINK ASS'Y (R)	1					
18A	2023691	･ﾘﾝｸ	･LINK	1					
18B	4065687	･ｼｰﾙ;ﾀﾞｽﾄ	･SEAL;DUST	3					
18C	4196557	･ﾌﾞｯｼﾝｸﾞ	･BUSHING	1					
18D	4196558	･ﾌﾞｯｼﾝｸﾞ	･BUSHING	1					
18E	J75481	･ﾌｨｯﾃﾝｸﾞ	･FITTING	1					
19A~E	8038216	ﾘﾝｸ ｱｯｾﾝ (ﾋﾀﾞﾘ)	LINK ASS'Y (L)	1					
19A	2023704	･ﾘﾝｸ	･LINK	1					
19B	4065687	･ｼｰﾙ;ﾀﾞｽﾄ	･SEAL;DUST	3					
19C	4196557	･ﾌﾞｯｼﾝｸﾞ	･BUSHING	1					
19D	4196558	･ﾌﾞｯｼﾝｸﾞ	･BUSHING	1					
19E	J75481	･ﾌｨｯﾃﾝｸﾞ	･FITTING	1					
20	4188797	ﾘﾝｸ (ﾐｷﾞ)	LINK (R)	1					
21	9725289	ﾘﾝｸ (ﾋﾀﾞﾘ)	LINK (L)	1					
22	3037077	ﾋﾟﾝ	PIN	1					
23	3037078	ﾋﾟﾝ	PIN	1					
24	3037079	ﾋﾟﾝ	PIN	1					
25	3037080	ﾋﾟﾝ	PIN	1					
26	3037081	ﾋﾟﾝ	PIN	1					
27	3037082	ﾋﾟﾝ	PIN	1					
32	4075357	ﾜｯｼｬ	WASHER	2					

バケット 0.45
Bucket 0.45

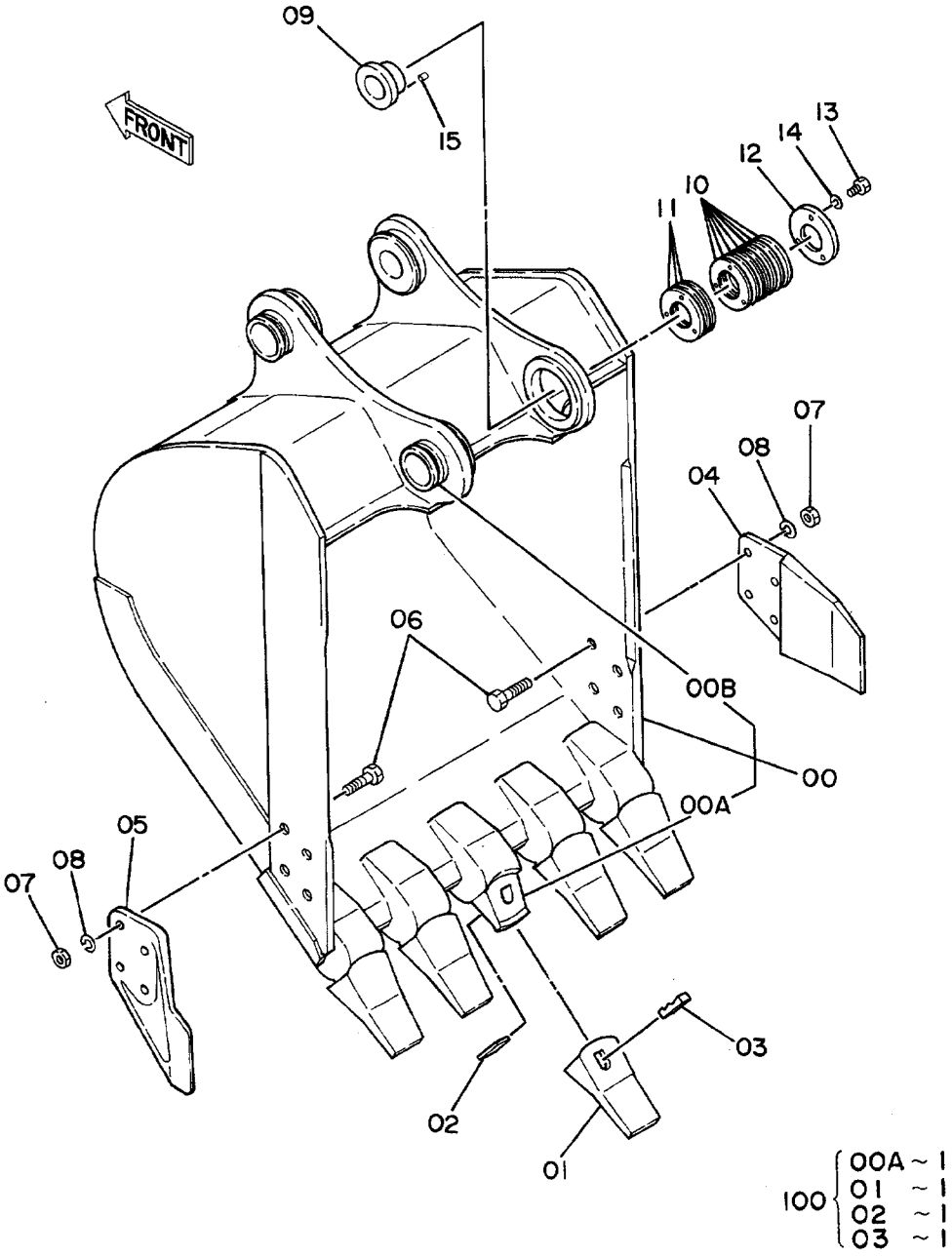

ﾊﾞｹｯﾄ 0.45
BUCKET 0.45

15001~

符号 ITEM	部品番号 PART NO.	部品名 PART NAME	or PART NAME CODE	数量 Q'TY	サービスコード S.C	適用号機 SERIAL NO.	互換性 ICA	代替部品 REPLACEABLE PART 部品番号 PART NO.	数量 Q'TY
	9071463	ﾊﾞｹｯﾄ ｱｯｾﾝ	BUCKET ASS'Y	1					
00	8038183	･ﾊﾞｹｯﾄ	･BUCKET	1					
00A	4188013	･･ｱﾀﾞﾌﾟﾀ;ﾂｰｽ	･･ADAPTER;TOOTH	5	WK				
00B	4197033	･･ｽﾄｯﾊﾟ	･･STOPPER	2	W				
01	963228	･ﾎﾟｲﾝﾄ;ﾂｰｽ	･POINT;TOOTH	5	K				
02	963229	･ﾋﾟﾝ;ﾛｯｸ	･PIN;LOCK	5	K				
03	4506257	･ﾗﾊﾞｰ;ﾛｯｸ	･RUBBER;LOCK	5	#K				
04	2015428	･ｶｯﾀ;ｻｲﾄﾞ	･CUTTER;SIDE	1					
05	2015429	･ｶｯﾀ;ｻｲﾄﾞ	･CUTTER;SIDE	1					
06	J932050	･ﾎﾞﾙﾄ	･BOLT	8					
07	J951020	･ﾅｯﾄ	･NUT	8					
08	A590920	･ﾜｯｼｬ;ｽﾌﾟﾘﾝｸﾞ	･WASHER;SPRING	8					
09	3028363	･ﾌﾞｯｼﾝｸﾞ	･BUSHING	1					
10	4143635	･ｼﾑ 1.0	･SHIM 1.0	7	R				
11	4143636	･ｼﾑ 0.5	･SHIM 0.5	3	R				
12	4143634	･ﾌﾟﾚｰﾄ	･PLATE	1					
13	J901440	･ﾎﾞﾙﾄ	･BOLT	3					
14	A590914	･ﾜｯｼｬ;ｽﾌﾟﾘﾝｸﾞ	･WASHER;SPRING	3					
15	4179109	･ﾋﾟﾝ;ﾉｯｸ	･PIN;KNOCK	1					
100	9075345	ｷｯﾄ;ﾎﾟｲﾝﾄ	KIT;POINT	5					

フロント配管
Front Pipings

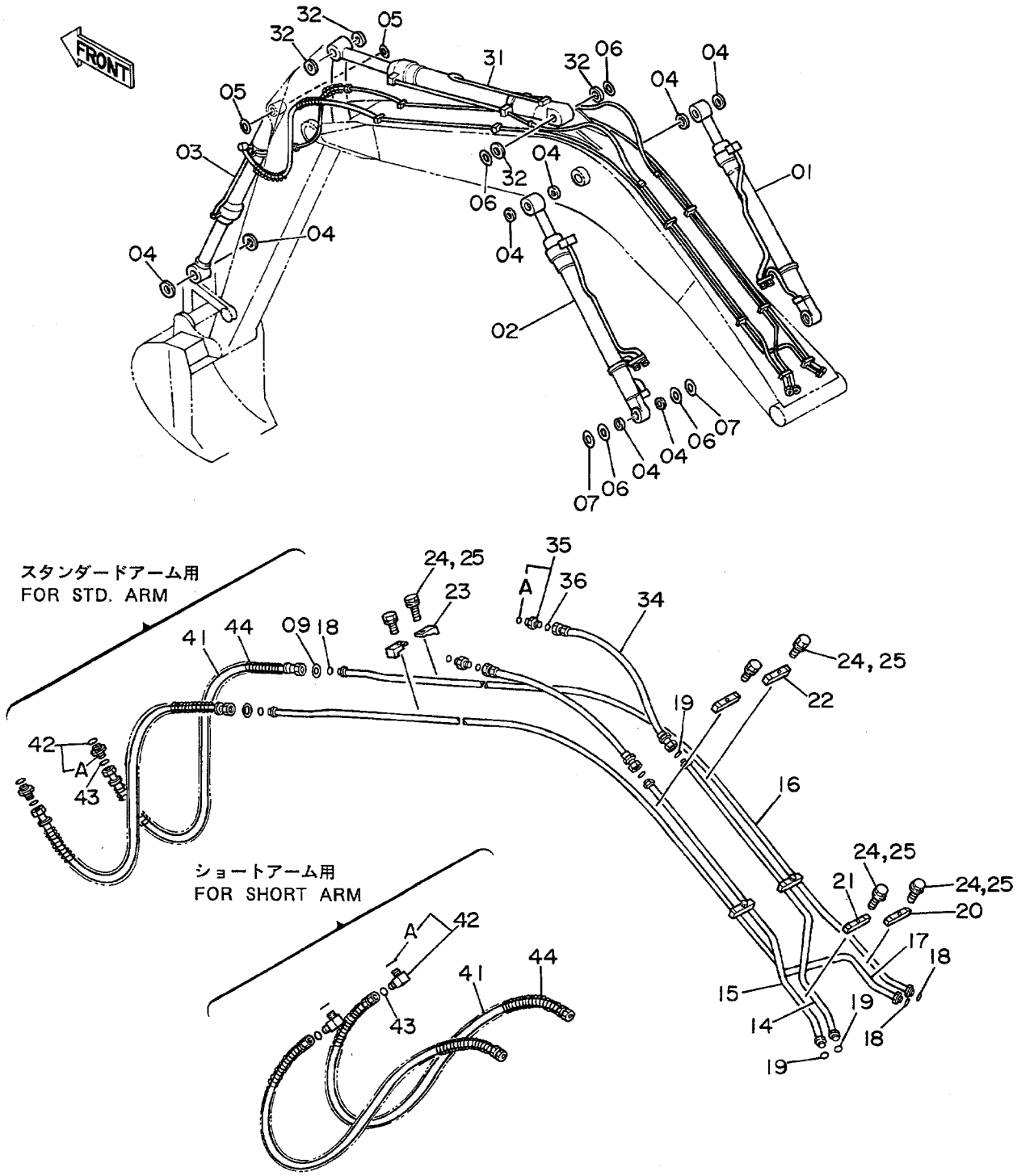

ﾌﾛﾝﾄﾊｲｶﾝ
FRONT PIPINGS

15001~

符号 ITEM	部品番号 PART NO.	部品名 PART NAME	or PART NAME CODE	数量 Q'TY	サービスコード S.C	適用号機 SERIAL NO.	互換性 ICA	代替部品 REPLACEABLE PART 部品番号 PART NO.	数量 Q'TY
01	4187910	ｼﾘﾝﾀﾞ;ﾌﾞｰﾑ (ﾐｷﾞ)	CYL.;BOOM (R)	1	H				
02	4187911	ｼﾘﾝﾀﾞ;ﾌﾞｰﾑ (ﾋﾀﾞﾘ)	CYL.;BOOM (L)	1	H				
03	4187913	ｼﾘﾝﾀﾞ;ﾊﾞｹｯﾄ	CYL.;BUCKET	1	H				
04	4065687	ｼｰﾙ;ﾀﾞｽﾄ	SEAL;DUST	10					
05	4094086	ｼｰﾙ;ﾀﾞｽﾄ	SEAL;DUST	2					
06	4075357	ﾜｯｼｬ 1.0	WASHER 1.0	6	R				
07	4075358	ﾜｯｼｬ 2.0	WASHER 2.0	4	R				
09	4073051	ﾜｯｼｬ 1.6	WASHER 1.6	2	R				
14	8035605	ﾊﾟｲﾌﾟ	PIPE	1					
15	8035606	ﾊﾟｲﾌﾟ	PIPE	1					
16	8035607	ﾊﾟｲﾌﾟ	PIPE	1					
17	8035608	ﾊﾟｲﾌﾟ	PIPE	1					
18	4138938	O-ﾘﾝｸﾞ	O-RING	4					
19	4187308	O-ﾘﾝｸﾞ	O-RING	4					
20	4189858	ｸﾗﾝﾌﾟ;ﾊﾟｲﾌﾟ	CLAMP;PIPE	1					
21	4189859	ｸﾗﾝﾌﾟ;ﾊﾟｲﾌﾟ	CLAMP;PIPE	1					
22	4141806	ｸﾗﾝﾌﾟ;ﾊﾟｲﾌﾟ	CLAMP;PIPE	4					
23	4190125	ｸﾗﾝﾌﾟ;ﾊﾟｲﾌﾟ	CLAMP;PIPE	4					
24	J901250	ﾎﾞﾙﾄ	BOLT	10		~ 17428	Y	J011250	10
24	J011250	ﾎﾞﾙﾄ;ｾﾑｽ	BOLT;SEMS	10		17429~			
25	A590912	ﾜｯｼｬ;ｽﾌﾟﾘﾝｸﾞ	WASHER;SPRING	10		~ 17428			
31	4187912	ｼﾘﾝﾀﾞ;ｱｰﾑ	CYL.;ARM	1	H				
32	4065687	ｼｰﾙ;ﾀﾞｽﾄ	SEAL;DUST	4					
34	4188905	ﾎｰｽ	HOSE	2					
35	4189619	ｱﾀﾞﾌﾟﾀ;S	ADAPTER;S	2					
35A	4506424	･O-ﾘﾝｸﾞ	･O-RING	1					
36	4187308	O-ﾘﾝｸﾞ	O-RING	2					
41	4187388	ﾎｰｽ (*1)	HOSE (*1)	2					
42	4189602	ｱﾀﾞﾌﾟﾀ;S (ｽﾀﾝﾀﾞｰﾄﾞｱｰﾑ)	ADAPTER;S (STD. ARM)	2					
42	4200580	ｴﾙﾎﾞ;S (ｼｮｰﾄｱｰﾑ)	ELBOW;S (SHORT ARM)	2					
42A	4506418	･O-ﾘﾝｸﾞ	･O-RING	1					
43	4138938	O-ﾘﾝｸﾞ (*1)	O-RING (*1)	2					
44	4053606	ﾌﾟﾛﾃｸﾀ (*1)	PROTECTOR (*1)	2					
,									
,,		*1 : ｽﾀﾝﾀﾞｰﾄﾞｱｰﾑ ｵﾖﾋﾞ ｼｮｰﾄｱｰﾑ ｾﾝﾖｳﾌﾞﾋﾝ							
,,		*1 : STD. ARM AND SHORT ARM PARTS							

給 脂 配 管
Lubricate Pipings

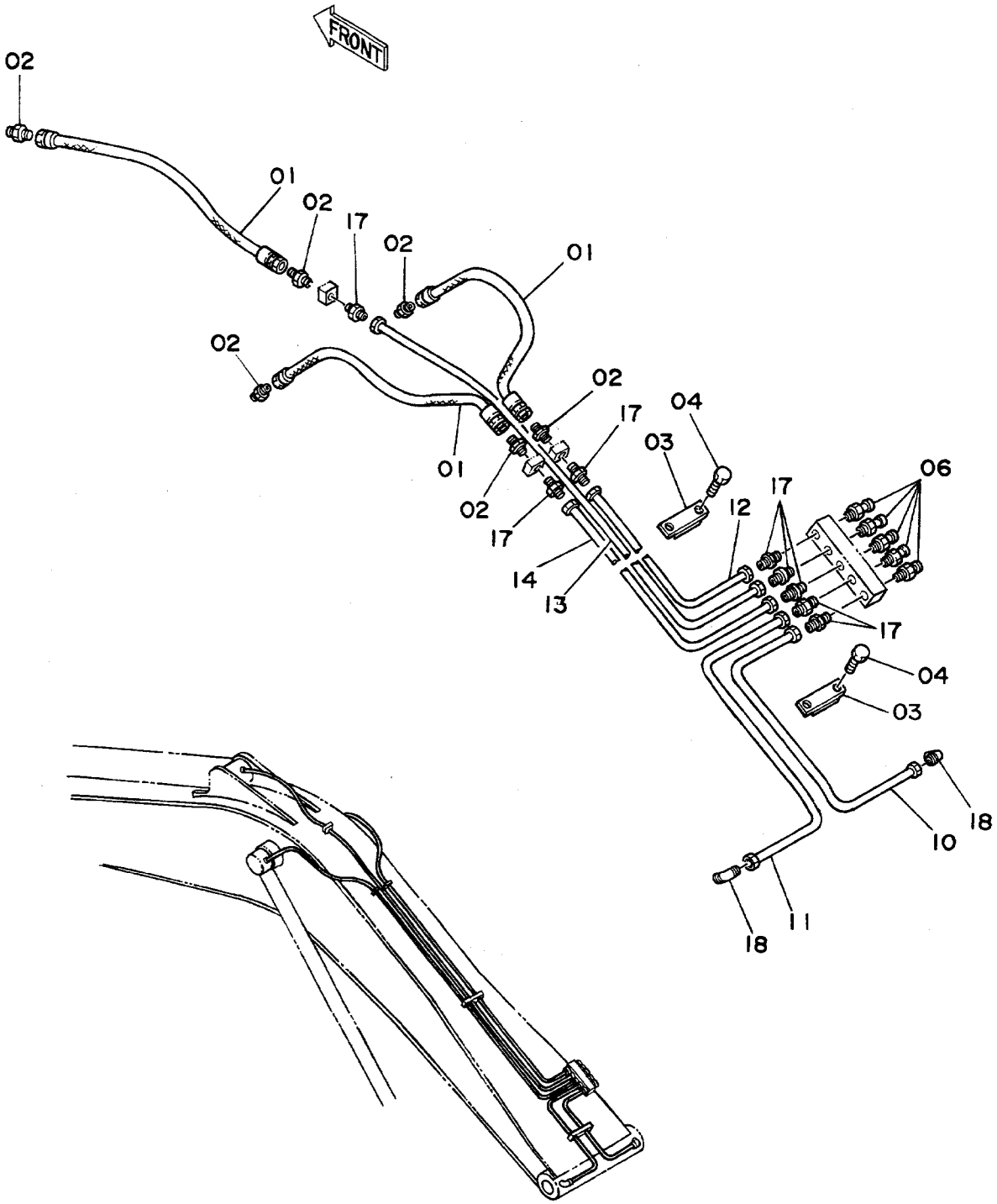

ｷｭｰｼﾊｲｶﾝ

LUBRICATE PIPINGS

15001~

符号 ITEM	部品番号 PART NO.	部品名 PART NAME	or PART NAME CODE	数量 Q'TY	サービスコード S.C	適用号機 SERIAL NO.	互換性 ICA	代替部品 REPLACEABLE PART 部品番号 PART NO.	数量 Q'TY
01	4205357	ﾎｰｽ;ﾅｲﾛﾝ	HOSE;NYLON	3					
02	4154651	ｱﾀﾞﾌﾟﾀ;S	ADAPTER;S	6					
03	4054024	ｸﾗﾝﾌﾟ	CLAMP	2					
04	J901030	ﾎﾞﾙﾄ	BOLT	4					
06	J75482	ﾌｨｯﾃﾝｸﾞ	FITTING	5					
10	4189138	ﾊﾟｲﾌﾟ	PIPE	1					
11	4189139	ﾊﾟｲﾌﾟ	PIPE	1					
12	4189140	ﾊﾟｲﾌﾟ	PIPE	1					
13	4189141	ﾊﾟｲﾌﾟ	PIPE	1					
14	4189142	ﾊﾟｲﾌﾟ	PIPE	1					
17	4130169	ﾌｨｯﾃﾝｸﾞ;ﾊﾟｲﾌﾟ	FITTING;PIPE	8					
18	4130175	ﾌｨｯﾃﾝｸﾞ;ﾊﾟｲﾌﾟ	FITTING;PIPE	2					

工具及び予備品
TOOLS AND SPARE PARTS

工　　具
Tools

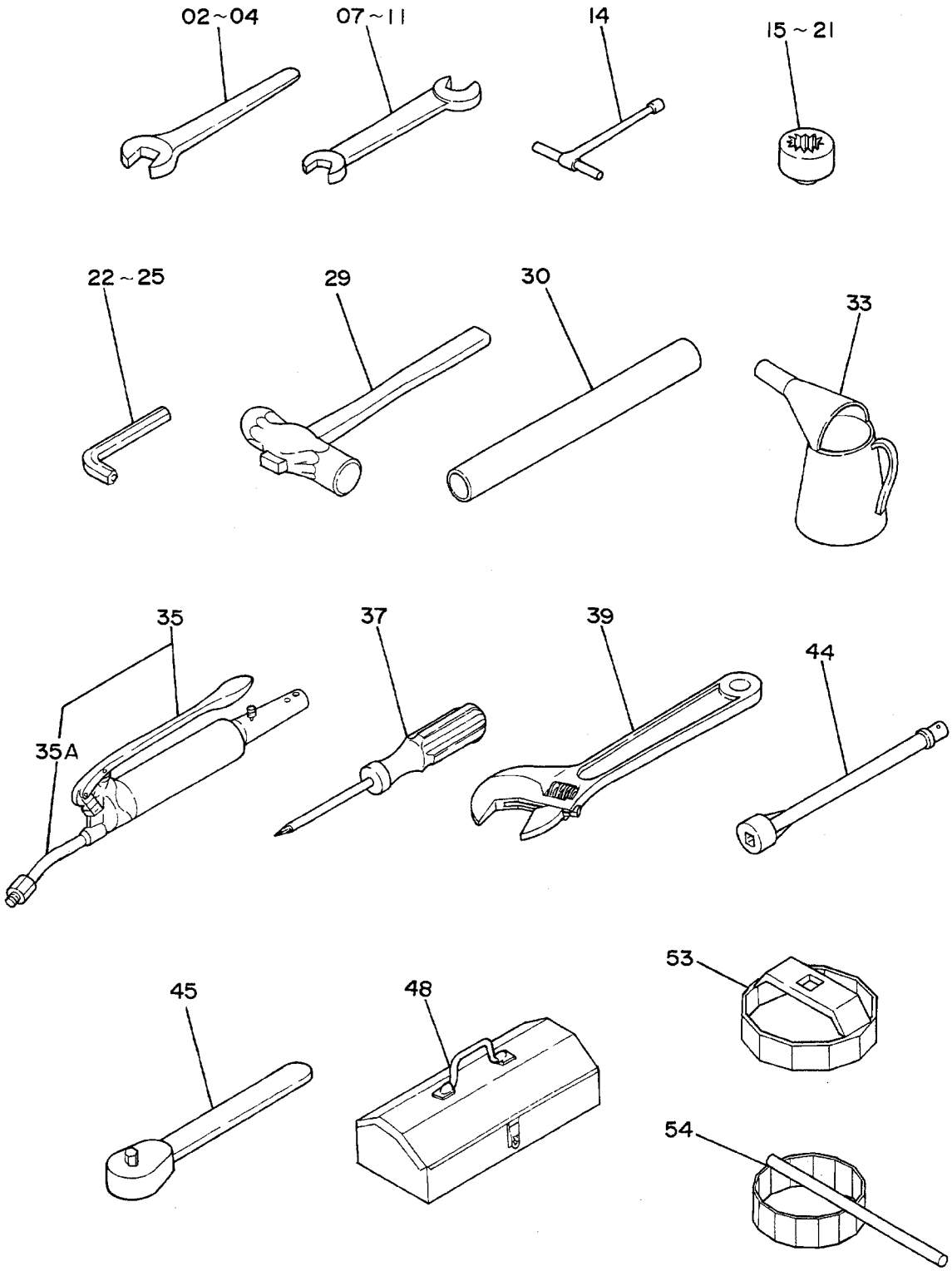

ｺｰｸﾞ
TOOLS

15001~

符号 ITEM	部品番号 PART NO.	部品名 PART NAME	or PART NAME CODE	数量 Q'TY	サービスコード S.C	適用号機 SERIAL NO.	互換性 ICA	代替部品 REPLACEABLE PART 部品番号 PART NO.	数量 Q'TY
02	989861	ｽﾊﾟﾅ (36)	SPANNER (36)	1					
03	934574	ｽﾊﾟﾅ (41)	SPANNER (41)	1		~ 18967			
04	958396	ｽﾊﾟﾅ (58)	SPANNER (58)	2	OP				
,		(ｸﾗﾑｼｪﾙﾊﾞｹｯﾄ ﾖｳ)	(FOR CLAMSHELL BUCKET)						
07	4200436	ｽﾊﾟﾅ (13X17)	SPANNER (13X17)	1					
08	989858	ｽﾊﾟﾅ (19X22)	SPANNER (19X22)	1					
09	4200435	ｽﾊﾟﾅ (10X12)	SPANNER (10X12)	1					
10	989859	ｽﾊﾟﾅ (24X27)	SPANNER (24X27)	1					
11	989860	ｽﾊﾟﾅ (30X32)	SPANNER (30X32)	1					
14	958407	ﾚﾝﾁ;T (10)	WRENCH;T (10)	1					
15	D99055	ﾚﾝﾁ;ｿｹｯﾄ (17)	WRENCH;SOCKET (17)	1					
16	D99056	ﾚﾝﾁ;ｿｹｯﾄ (19)	WRENCH;SOCKET (19)	1					
17	4013355	ﾚﾝﾁ;ｿｹｯﾄ (32)	WRENCH;SOCKET (32)	1	OP				
,		(ｸﾗﾑｼｪﾙﾊﾞｹｯﾄ ﾖｳ)	(FOR CLAMSHELL BUCKET)						
18	4200437	ﾚﾝﾁ;ｿｹｯﾄ (24)	WRENCH;SOCKET (24)	1					
19	989850	ﾚﾝﾁ;ｿｹｯﾄ (27)	WRENCH;SOCKET (27)	1					
20	993043	ﾚﾝﾁ;ｿｹｯﾄ (30)	WRENCH;SOCKET (30)	1					
21	989848	ﾚﾝﾁ;ｿｹｯﾄ (22)	WRENCH;SOCKET (22)	1					
22	4020977	ﾚﾝﾁ;ﾊﾞｰ (4)	WRENCH;BAR (4)	1					
23	985710	ﾚﾝﾁ;ﾊﾞｰ (6)	WRENCH;BAR (6)	1					
24	958393	ﾚﾝﾁ;ﾊﾞｰ (8)	WRENCH;BAR (8)	1					
25	958394	ﾚﾝﾁ;ﾊﾞｰ (10)	WRENCH;BAR (10)	1					
29	4922685	ﾊﾝﾏ	HAMMER	1					
30	4202312	ﾊﾟｲﾌﾟ	PIPE	1					
33	924327	ｼﾞｮｯｷ;ｵｲﾙ	JUG;OIL	1					
35	4131548	ｶﾞﾝ;ｸﾞﾘｰｽ	GUN;GREASE	1					
35A	4223527	・ﾉｽﾞﾙ	・NOZZLE	1					
37	4200434	ｽｸﾘｭ;ﾄﾞﾗｲﾊﾞ	SCREW;DRIVER	1					
39	4200438	ﾚﾝﾁ;ｱｼﾞｬｽﾀﾌﾞﾙ	WRENCH;ADJUST.	1					
44	936010	ﾊﾞｰ;ｴｸｽﾃﾝｼｮﾝ	BAR;EXTENSION	1					
45	985706	ﾊﾝﾄﾞﾙ;ﾗﾁｪｯﾄ	HANDLE;RATCHET	1					
48	934787	ﾎﾞｯｸｽ;ﾂｰﾙ	BOX;TOOL	1					
53	4207869	ﾚﾝﾁ;ﾌｨﾙﾀ (ｵｲﾙ)	WRENCH;FILTER (OIL)	1					
54	4207870	ﾚﾝﾁ;ﾌｨﾙﾀ (ﾌｭｴﾙ)	WRENCH;FILTER (FUEL)	1					

予　備　品
Spare Parts

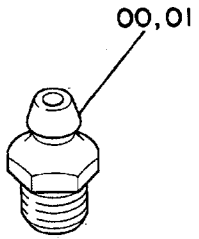

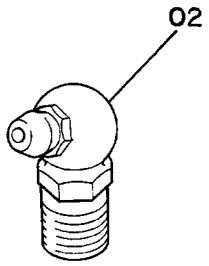

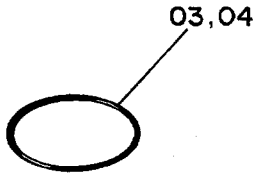

ﾖﾋﾞﾋﾝ
SPARE PARTS

15001~

符号 ITEM	部品番号 PART NO.	部品名 PART NAME	or PART NAME CODE	数量 Q'TY	サービスコード S.C	適用号機 SERIAL NO.	互換性 ICA	代替部品 REPLACEABLE PART 部品番号 PART NO.	数量 Q'TY
00	J75481	ﾌｲｯﾃﾝｸﾞ	FITTING	5					
01	J75482	ﾌｲｯﾃﾝｸﾞ	FITTING	5					
02	J75581	ﾌｲｯﾃﾝｸﾞ	FITTING	5					
03	4187308	O-ﾘﾝｸﾞ	O-RING	5					
04	4138938	O-ﾘﾝｸﾞ	O-RING	5					

オプショナルパーツ
OPTIONAL PARTS

操作レバー (1)〈4本レバー式〉
Control Lever (1)〈4-Lever Type〉

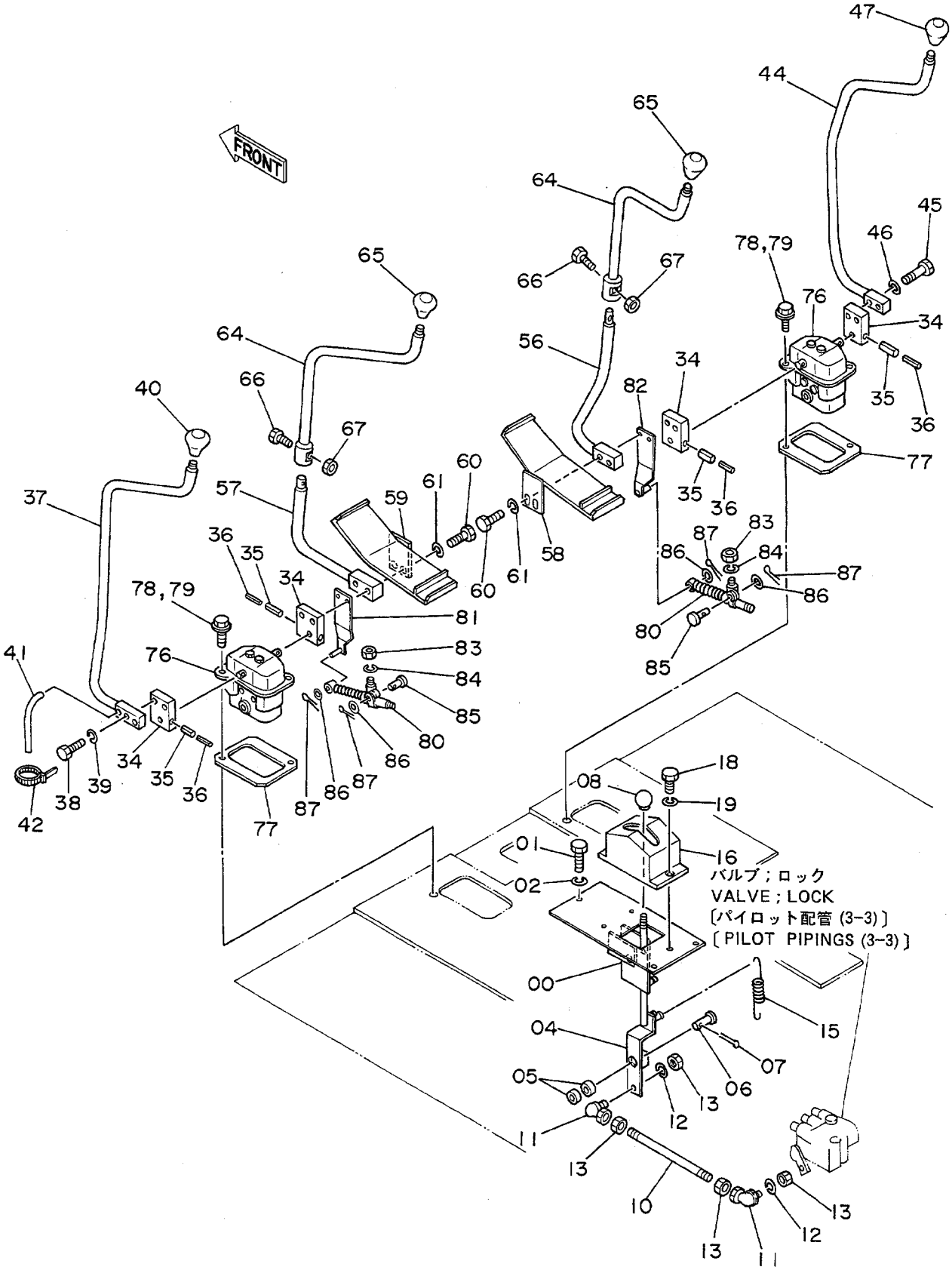

ｿｰｻﾚﾊﾞｰ（1）<4ﾎﾝﾚﾊﾞｰｼｷ>

CONTROL LEVER (1) <4-LEVER TYPE>

15001~

符号 ITEM	部品番号 PART NO.	部品名 PART NAME	or PART NAME CODE	数量 Q'TY	サービスコード S.C	適用号機 SERIAL NO.	互換性 ICA	代替部品 REPLACEABLE PART 部品番号 PART NO.	数量 Q'TY
00	8039175	ﾌﾟﾚｰﾄ	PLATE	1					
01	J901025	ﾎﾞﾙﾄ	BOLT	3					
02	A590910	ﾜｯｼｬ;ｽﾌﾟﾘﾝｸﾞ	WASHER;SPRING	3					
04	8039176	ﾚﾊﾞｰ	LEVER	1					
05	4063694	ﾍﾞｱﾘﾝｸﾞ;ﾆｰﾄﾞﾙ	BRG.;NEEDLE	2					
06	4206804	ﾋﾟﾝ	PIN	1					
07	A764025	ﾋﾟﾝ;ｽﾌﾟﾘｯﾄ	PIN;SPLIT	1					
08	4143169	ｸﾞﾘｯﾌﾟ	GRIP	1					
10	4206301	ﾛｯﾄﾞ	ROD	1					
11	4056018	ｼﾞｮｲﾝﾄ;ﾎﾞｰﾙ	JOINT;BALL	2					
12	A590908	ﾜｯｼｬ;ｽﾌﾟﾘﾝｸﾞ	WASHER;SPRING	2					
13	M500807	ﾅｯﾄ	NUT	4					
15	4189184	ｽﾌﾟﾘﾝｸﾞ;ﾃﾝｼｮﾝ	SPRING;TENSION	1					
16	8036014	ｶﾊﾞｰ	COVER	1					
18	J900610	ﾎﾞﾙﾄ	BOLT	3					
19	A590906	ﾜｯｼｬ;ｽﾌﾟﾘﾝｸﾞ	WASHER;SPRING	3					
34	4206304	ﾌﾞﾗｹｯﾄ	BRACKET	4					
35	4205318	ﾋﾟﾝ;ｽﾌﾟﾘﾝｸﾞ	PIN;SPRING	4					
36	4205317	ﾋﾟﾝ;ｽﾌﾟﾘﾝｸﾞ	PIN;SPRING	4					
37	8039184	ﾚﾊﾞｰ（ｾﾝｶｲ）	LEVER (SWING)	1					
38	J901045	ﾎﾞﾙﾄ	BOLT	2					
39	A590910	ﾜｯｼｬ;ｽﾌﾟﾘﾝｸﾞ	WASHER;SPRING	2					
40	4208682	ｸﾞﾘｯﾌﾟ	GRIP	1					
41	4189170	ﾁｭｰﾌﾞ	TUBE	1					
42	4055311	ｸﾘｯﾌﾟ;ﾊﾞﾝﾄﾞ	CLIP;BAND	2					
44	8039180	ﾚﾊﾞｰ（ﾌﾞｰﾑ）	LEVER (BOOM)	1					
45	J901045	ﾎﾞﾙﾄ	BOLT	2					
46	A590910	ﾜｯｼｬ;ｽﾌﾟﾘﾝｸﾞ	WASHER;SPRING	2					
47	4117704	ｸﾞﾘｯﾌﾟ	GRIP	1					
56	8039650	ﾚﾊﾞｰ（ﾊﾞｹｯﾄ）	LEVER (BUCKET)	1					
57	8039649	ﾚﾊﾞｰ（ｱｰﾑ）	LEVER (ARM)	1					
58	8039178	ﾍﾟﾀﾞﾙ（ﾐｷﾞ）	PEDAL (R)	1					
59	8039177	ﾍﾟﾀﾞﾙ（ﾋﾀﾞﾘ）	PEDAL (L)	1					
60	J901060	ﾎﾞﾙﾄ	BOLT	4					
61	A590910	ﾜｯｼｬ;ｽﾌﾟﾘﾝｸﾞ	WASHER;SPRING	4					
64	8039651	ﾚﾊﾞｰ	LEVER	2					
65	4117704	ｸﾞﾘｯﾌﾟ	GRIP	2					
66	J901025	ﾎﾞﾙﾄ	BOLT	2					
67	J950010	ﾅｯﾄ	NUT	2					
76	9059848	ﾊﾞﾙﾌﾞ;ﾊﾟｲﾛｯﾄ	VALVE;PILOT	2	H				

操作レバー (1)〈4本レバー式〉
Control Lever (1)〈4-Lever Type〉

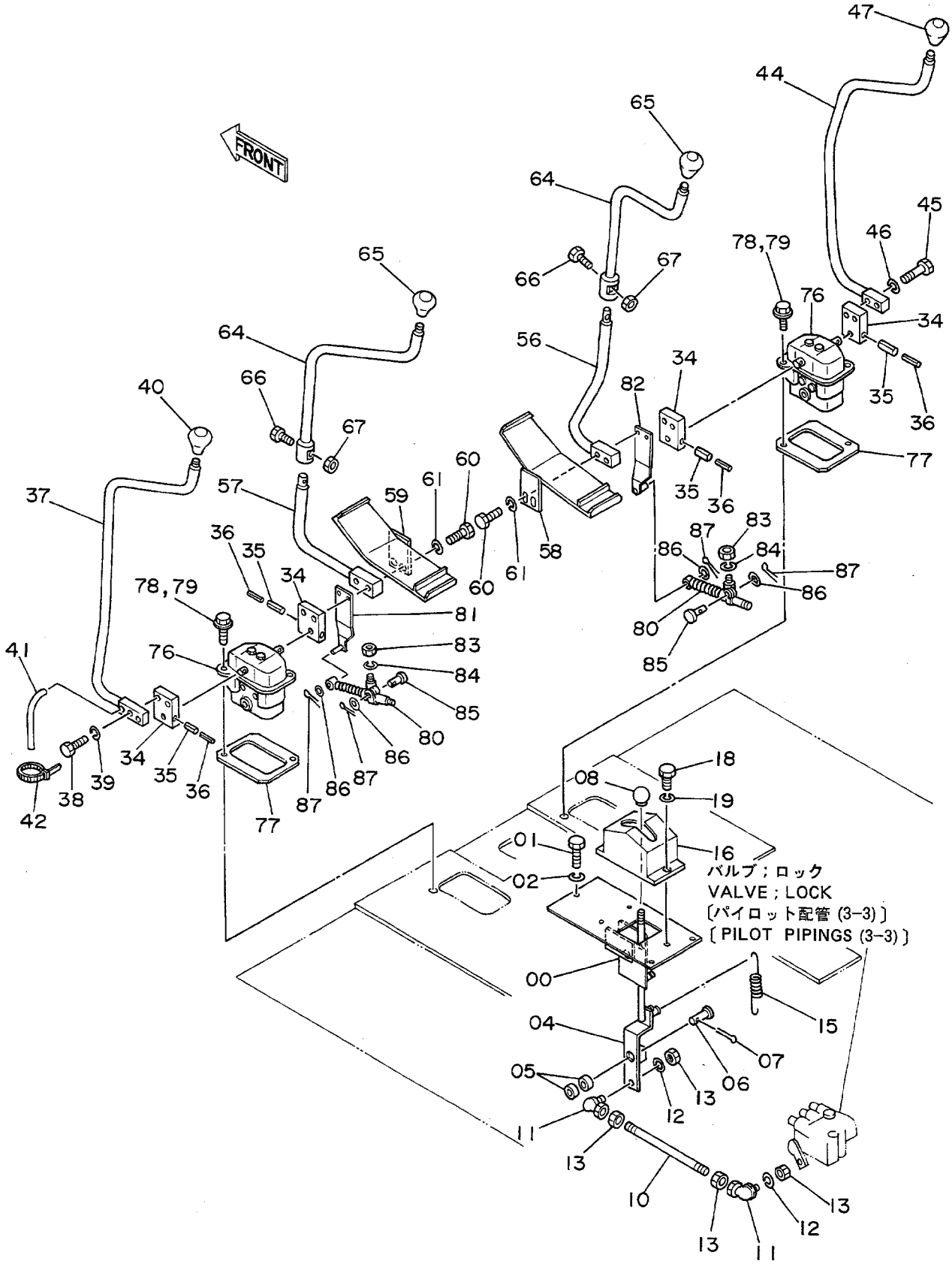

ｿｰｻﾚﾊﾞｰ (1) <4ﾎﾝﾚﾊﾞｰｼｷ>

CONTROL LEVER (1) <4-LEVER TYPE>

15001~

符号 ITEM	部品番号 PART NO.	部品名 PART NAME	or PART NAME CODE	数量 Q'TY	サービスコード S.C	適用号機 SERIAL NO.	互換性 ICA	代替部品 REPLACEABLE PART 部品番号 PART NO.	数量 Q'TY
77	4191969	ﾌﾟﾚｰﾄ	PLATE	2					
78	J901035	ﾎﾞﾙﾄ	BOLT	4		~D88/11	I	J021040	4
78	J021040	ﾎﾞﾙﾄ;ｾﾑｽ	BOLT;SEMS	4		D88/12~			
79	A590910	ﾜｯｼｬ;ｽﾌﾟﾘﾝｸﾞ	WASHER;SPRING	4		~D88/11			
80	4204959	ﾀﾞﾝﾊﾟ	DAMPER	2					
81	9728054	ﾌﾞﾗｹｯﾄ	BRACKET	1					
82	9728055	ﾌﾞﾗｹｯﾄ	BRACKET	1					
83	M500807	ﾅｯﾄ	NUT	2					
84	A590908	ﾜｯｼｬ;ｽﾌﾟﾘﾝｸﾞ	WASHER;SPRING	2					
85	4044928	ﾋﾟﾝ	PIN	2					
86	A590108	ﾜｯｼｬ	WASHER	4					
87	4022697	ﾋﾟﾝ;ﾛｯｸ	PIN;LOCK	4					

操作レバー (2)〈4本レバー式〉
Control Lever (2)〈4-Lever Type〉

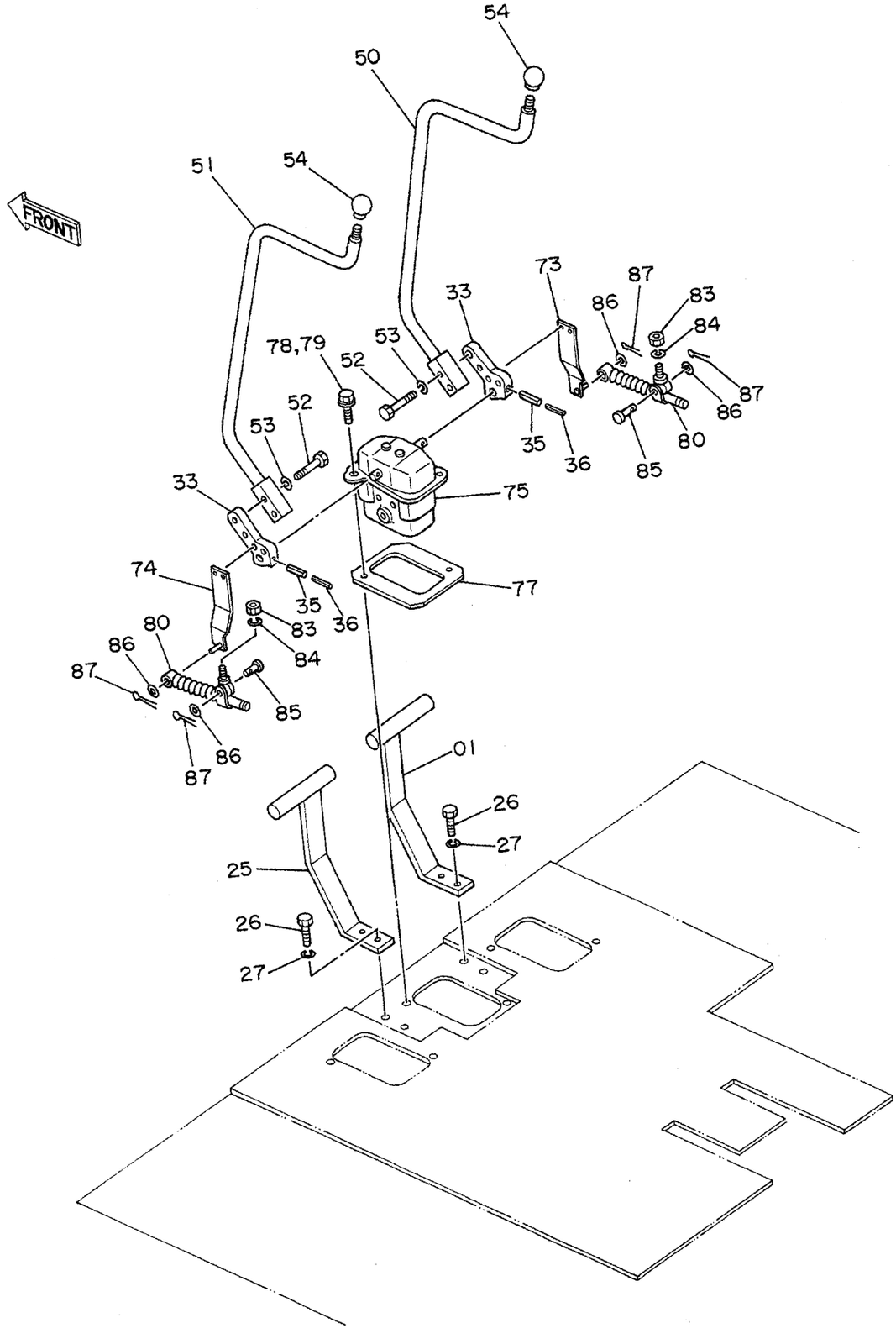

ｿｰｻﾚﾊﾞｰ (2) <4ﾎﾝﾚﾊﾞｰｼｷ>
CONTROL LEVER (2) <4-LEVER TYPE>

15001~

符号 ITEM	部品番号 PART NO.	部品名 PART NAME	or PART NAME CODE	数量 Q'TY	サービスコード S.C	適用号機 SERIAL NO.	互換性 ICA	代替部品 REPLACEABLE PART 部品番号 PART NO.	数量 Q'TY
01	8037839	ﾚｽﾄ;ﾌｰﾄ (ﾐｷﾞ)	REST;FOOT (R)	1					
25	8037840	ﾚｽﾄ;ﾌｰﾄ (ﾋﾀﾞﾘ)	REST;FOOT (L)	1					
26	J901030	ﾎﾞﾙﾄ	BOLT	4					
27	A590910	ﾜｯｼｬ;ｽﾌﾟﾘﾝｸﾞ	WASHER;SPRING	4					
33	4204996	ﾌﾞﾗｹｯﾄ	BRACKET	2					
35	4205318	ﾋﾟﾝ;ｽﾌﾟﾘﾝｸﾞ	PIN;SPRING	2					
36	4205317	ﾋﾟﾝ;ｽﾌﾟﾘﾝｸﾞ	PIN;SPRING	2					
50	8039183	ﾚﾊﾞｰ (ｿｰｺｰ:ﾐｷﾞ)	LEVER (TRAVEL:R)	1					
51	8039182	ﾚﾊﾞｰ (ｿｰｺｰ:ﾋﾀﾞﾘ)	LEVER (TRAVEL:L)	1					
52	J901045	ﾎﾞﾙﾄ	BOLT	4					
53	A590910	ﾜｯｼｬ;ｽﾌﾟﾘﾝｸﾞ	WASHER;SPRING	4					
54	4117705	ｸﾞﾘｯﾌﾟ	GRIP	2					
73	9728053	ﾌﾞﾗｹｯﾄ	BRACKET	1					
74	9728065	ﾌﾞﾗｹｯﾄ	BRACKET	1					
75	9071983	ﾊﾞﾙﾌﾞ;ﾊﾟｲﾛｯﾄ	VALVE;PILOT	1	H				
77	4191969	ﾌﾟﾚｰﾄ	PLATE	1					
78	J901035	ﾎﾞﾙﾄ	BOLT	2		~D88/11	I	J021040	2
78	J021040	ﾎﾞﾙﾄ;ｾﾑｽ	BOLT;SEMS	2		D88/12~			
79	A590910	ﾜｯｼｬ;ｽﾌﾟﾘﾝｸﾞ	WASHER;SPRING	2		~D88/11			
80	4204959	ﾀﾞﾝﾊﾟ	DAMPER	2					
83	M500807	ﾅｯﾄ	NUT	2					
84	A590908	ﾜｯｼｬ;ｽﾌﾟﾘﾝｸﾞ	WASHER;SPRING	2					
85	4044928	ﾋﾟﾝ	PIN	2					
86	A590108	ﾜｯｼｬ	WASHER	4					
87	4022697	ﾋﾟﾝ;ﾛｯｸ	PIN;LOCK	4					

パイロット配管 (5) 〈4本レバー式〉
Pilot Pipings (5) 〈4-Lever Type〉

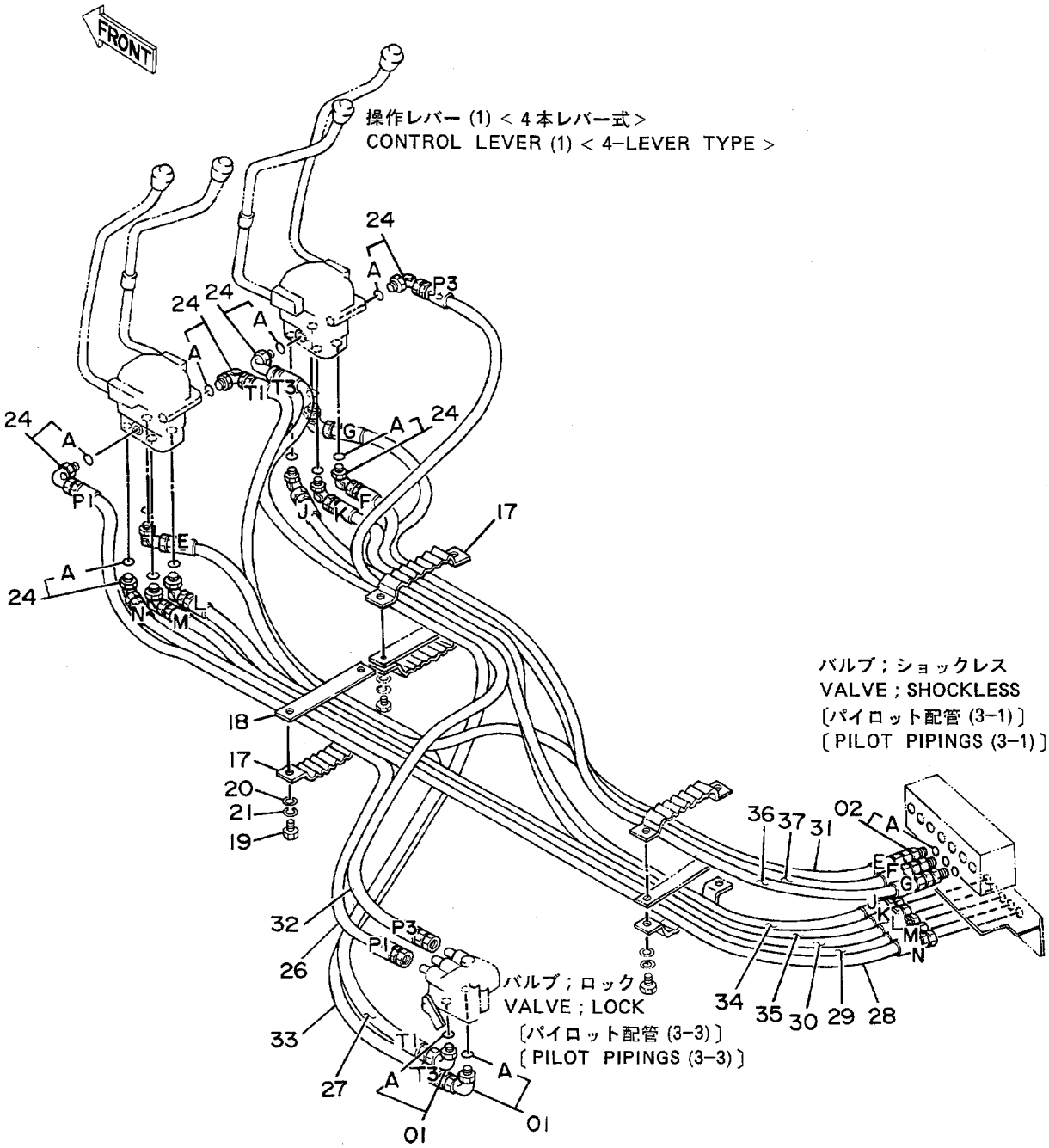

ﾊﾟｲﾛｯﾄﾊｲｶﾝ (5) <4ﾎﾝﾚﾊﾞｰｼｷ>

PILOT PIPINGS (5) <4-LEVER TYPE>

15001~

符号 ITEM	部品番号 PART NO.	部品名 PART NAME	or PART NAME CODE	数量 Q'TY	サービスコード S.C	適用号機 SERIAL NO.	互換性 ICA	代替部品 REPLACEABLE PART 部品番号 PART NO.	数量 Q'TY
01	4154671	ｴﾙﾎﾞｰ;S	ELBOW;S	2					
01A	4509180	･O-ﾘﾝｸﾞ	･O-RING	1					
02	4200466	ｱﾀﾞﾌﾟﾀ;S	ADAPTER;S	3					
02A	4509180	･O-ﾘﾝｸﾞ	･O-RING	1					
17	9727639	ｸﾗﾝﾌﾟ;ﾎｰｽ	CLAMP;HOSE	2					
18	9727637	ﾌﾟﾚｰﾄ	PLATE	1					
19	J901035	ﾎﾞﾙﾄ	BOLT	2					
20	A590110	ﾜｯｼｬ	WASHER	2					
21	A590910	ﾜｯｼｬ;ｽﾌﾟﾘﾝｸﾞ	WASHER;SPRING	2					
24	4156434	ｴﾙﾎﾞｰ;S	ELBOW;S	12					
24A	957366	･O-ﾘﾝｸﾞ	･O-RING	1					
26	4207964	ﾎｰｽ;ﾅｲﾛﾝ (P1)	HOSE;NYLON (P1)	1					
27	4207965	ﾎｰｽ;ﾅｲﾛﾝ (T1)	HOSE;NYLON (T1)	1					
28	4207974	ﾎｰｽ;ﾅｲﾛﾝ (N)	HOSE;NYLON (N)	1					
29	4207971	ﾎｰｽ;ﾅｲﾛﾝ (M)	HOSE;NYLON (M)	1					
30	4207969	ﾎｰｽ;ﾅｲﾛﾝ (L)	HOSE;NYLON (L)	1					
31	4207968	ﾎｰｽ;ﾅｲﾛﾝ (E)	HOSE;NYLON (E)	1					
32	4207967	ﾎｰｽ;ﾅｲﾛﾝ (P3)	HOSE;NYLON (P3)	1					
33	4207966	ﾎｰｽ;ﾅｲﾛﾝ (T3)	HOSE;NYLON (T3)	1					
34	4207973	ﾎｰｽ;ﾅｲﾛﾝ (J)	HOSE;NYLON (J)	1					
35	4207970	ﾎｰｽ;ﾅｲﾛﾝ (K)	HOSE;NYLON (K)	1					
36	4207975	ﾎｰｽ;ﾅｲﾛﾝ (G)	HOSE;NYLON (G)	1					
37	4207972	ﾎｰｽ;ﾅｲﾛﾝ (F)	HOSE;NYLON (F)	1					

コントロールボックス（右）〈4本レバー式〉
Control Box (R) 〈4-Lever Type〉

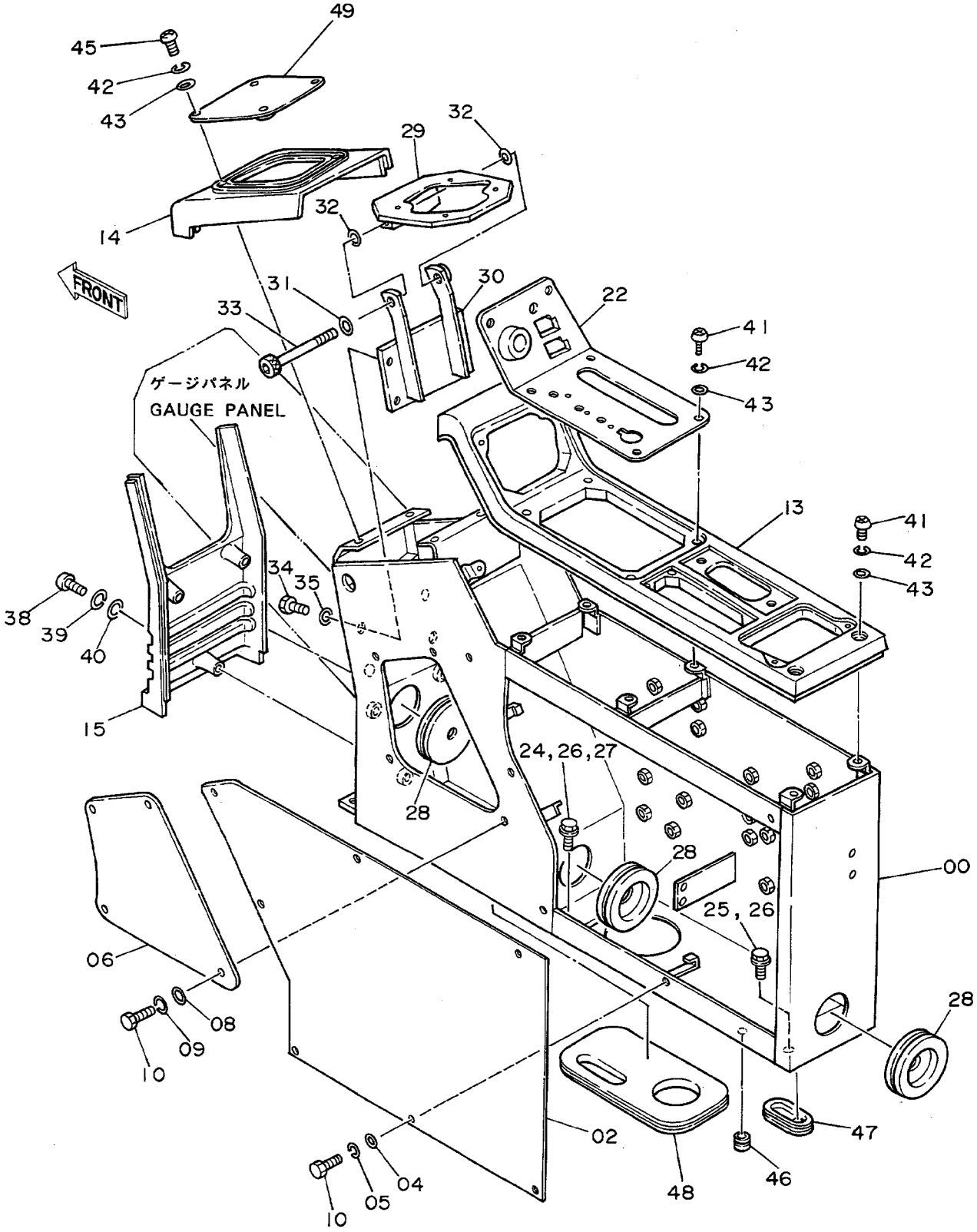

ｺﾝﾄﾛｰﾙﾎﾞｯｸｽ（ﾐｷﾞ）<4ﾎﾝﾚﾊﾞｰｼｷ>

CONTROL BOX (R) <4-LEVER TYPE>

15001~

符号 ITEM	部品番号 PART NO.	部品名 PART NAME	or PART NAME CODE	数量 Q'TY	サービスコード S.C	適用号機 SERIAL NO.	互換性 ICA	代替部品 REPLACEABLE PART 部品番号 PART NO.	数量 Q'TY
00	6008362	ｽﾀﾝﾄﾞ	STAND	1		~ 15629			
00	6008796	ｽﾀﾝﾄﾞ	STAND	1		15630~ 18706			
00	6009660	ｽﾀﾝﾄﾞ	STAND	1		18707~			
02	3037903	ｶﾊﾞｰ	COVER	1					
04	4144838	ﾜｯｼｬ	WASHER	7					
05	A590906	ﾜｯｼｬ;ｽﾌﾟﾘﾝｸﾞ	WASHER;SPRING	7					
06	4191972	ｶﾊﾞｰ	COVER	1					
08	A590106	ﾜｯｼｬ;ﾌﾟﾚｰﾝ	WASHER;PLANE	4					
09	A590906	ﾜｯｼｬ;ｽﾌﾟﾘﾝｸﾞ	WASHER;SPRING	4					
10	J900614	ﾎﾞﾙﾄ	BOLT	11					
13	5002033	ﾊﾟﾈﾙ	PANEL	1					
14	1010966	ｶﾊﾞｰ	COVER	1					
15	1010899	ｶﾊﾞｰ	COVER	1					
22	8038238	ﾊﾟﾈﾙ	PANEL	1		~ 18706	I	3045260	1
22	3045260	ﾊﾟﾈﾙ	PANEL	1		18707~			
24	J901025	ﾎﾞﾙﾄ	BOLT	1		~ 17428	I	J021030	1
24	J021030	ﾎﾞﾙﾄ;ｾﾑｽ	BOLT;SEMS	1		17429~			
25	J901025	ﾎﾞﾙﾄ	BOLT	5		~ 17428	I	J011030	5
25	J011030	ﾎﾞﾙﾄ;ｾﾑｽ	BOLT;SEMS	5		17429~			
26	A590910	ﾜｯｼｬ;ｽﾌﾟﾘﾝｸﾞ	WASHER;SPRING	6		~ 17428			
27	A590110	ﾜｯｼｬ	WASHER	1		~ 17428			
28	4161992	ﾌﾞｯｼﾝｸﾞ;ﾗﾊﾞｰ	BUSHING;RUBBER	3					
29~33	9076592	ﾌﾞﾗｹｯﾄ ｱｯｾﾝ	BRACKET ASS'Y	1					
29	+++++++	･ﾌﾞﾗｹｯﾄ	･BRACKET	1	D	~ 15379			
29	8038103	･ﾌﾞﾗｹｯﾄ	･BRACKET	1		15380~			
30	+++++++	･ﾌﾞﾗｹｯﾄ	･BRACKET	1	D	~ 15379			
30	8038102	･ﾌﾞﾗｹｯﾄ	･BRACKET	1		15380~			
31	A590112	･ﾜｯｼｬ	･WASHER	1					
32	4191947	･ｼﾑ	･SHIM	2					
33	M341200	･ﾎﾞﾙﾄ;ｿｹｯﾄ	･BOLT;SOCKET	1					
34	J901020	ﾎﾞﾙﾄ	BOLT	4					
35	A590910	ﾜｯｼｬ;ｽﾌﾟﾘﾝｸﾞ	WASHER;SPRING	4					
38	J850640	ｽｸﾘｭ	SCREW	3					
39	J251006	ﾜｯｼｬ;ｽﾌﾟﾘﾝｸﾞ	WASHER;SPRING	3					
40	J250006	ﾜｯｼｬ;ﾌﾟﾚｰﾝ	WASHER;PLANE	3					
41	J850616	ｽｸﾘｭ	SCREW	8					
42	J251006	ﾜｯｼｬ;ｽﾌﾟﾘﾝｸﾞ	WASHER;SPRING	12					
43	J250006	ﾜｯｼｬ;ﾌﾟﾚｰﾝ	WASHER;PLANE	12					
45	J850625	ｽｸﾘｭ	SCREW	4					
46	487081	ﾌﾞｯｼﾝｸﾞ;ﾗﾊﾞｰ	BUSHING;RUBBER	1					

コントロールボックス（右）〈4本レバー式〉
Control Box (R) 〈4-Lever Type〉

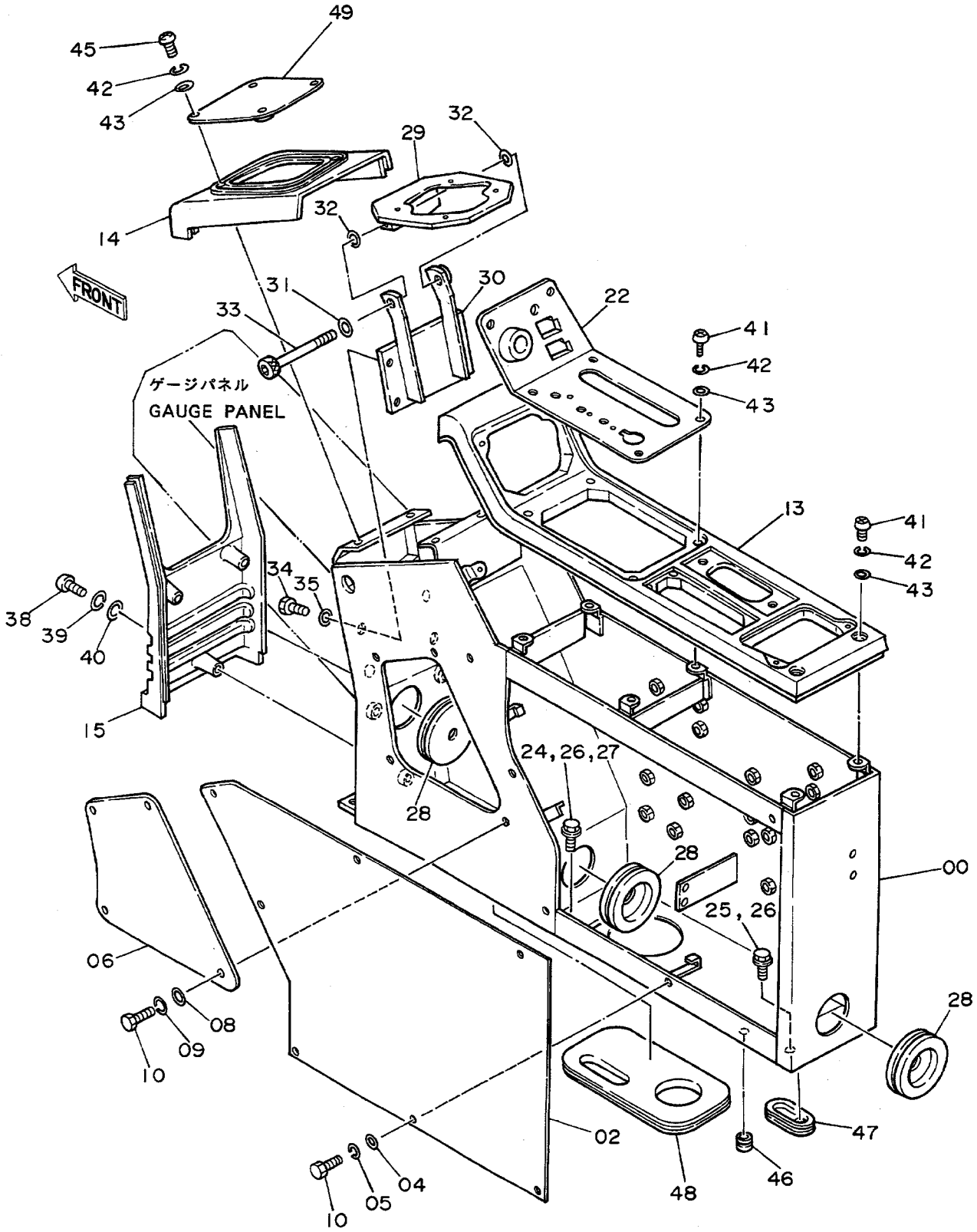

ｺﾝﾄﾛｰﾙﾎﾞｯｸｽ（ﾐｷﾞ）<4ﾎﾝﾚﾊﾞｰｼｷ>
CONTROL BOX (R) <4-LEVER TYPE>

15001~

符号 ITEM	部品番号 PART NO.	部品名 PART NAME	or PART NAME CODE	数量 Q'TY	サービスコード S.C	適用号機 SERIAL NO.	互換性 CA	代替部品 REPLACEABLE PART 部品番号 PART NO.	数量 Q'TY
47	4205083	ﾌﾞｯｼｼﾝｸﾞ;ﾗﾊﾞｰ	BUSHING;RUBBER	1					
48	4200658	ﾌﾞｯｼｼﾝｸﾞ;ﾗﾊﾞｰ	BUSHING;RUBBER	1					
49	8039811	ｶﾊﾞｰ	COVER	1					

キャブグループ〈4本レバー式〉
Cab Group 〈4-Lever Type〉

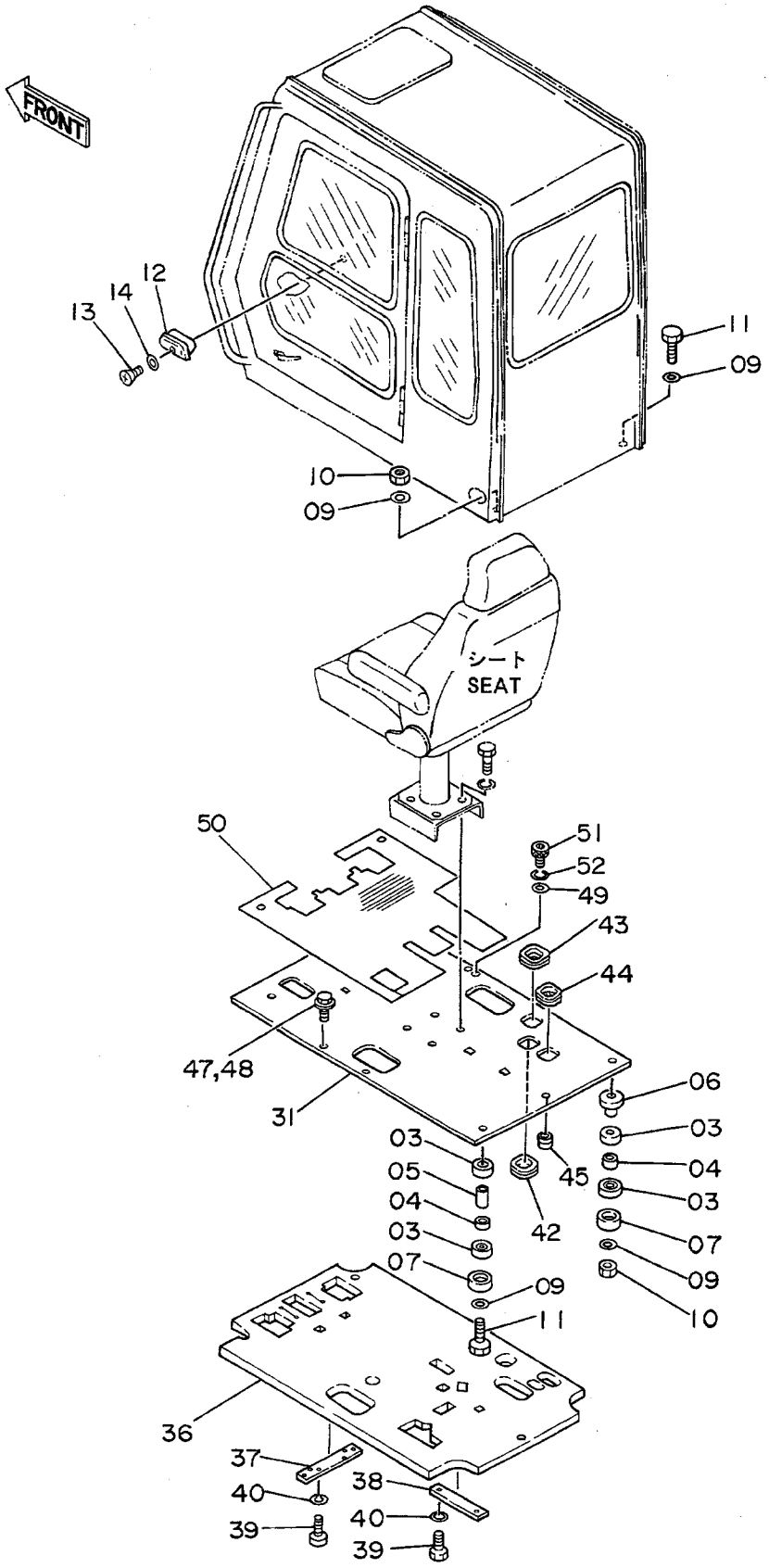

ｷｬﾌﾞｸﾞﾙｰﾌﾟ <4ﾎﾝﾚﾊﾞｰｼｷ>
CAB GROUP <4-LEVER TYPE>

15001~

符号 ITEM	部品番号 PART NO.	部品名 PART NAME	or PART NAME CODE	数量 Q'TY	サービスコード S.C	適用号機 SERIAL NO.	互換性 ICA	代替部品 REPLACEABLE PART 部品番号 PART NO.	数量 Q'TY
03	4200084	ﾗﾊﾞｰ	RUBBER	8					
04	4200085	ﾗﾊﾞｰ	RUBBER	4					
05	4200086	ｽﾍﾟｰｻ	SPACER	3					
06	9727615	ｽﾄｯﾊﾟ	STOPPER	1					
07	4185675	ｽﾄｯﾊﾟ	STOPPER	4					
09	4114405	ﾜｯｼｬ	WASHER	8					
10	M660016	ﾅｯﾄ;U	NUT;U	4					
11	4203189	ﾎﾞﾙﾄ	BOLT	4					
12	4146719	ｱｼｭﾄﾚｲ	ASHTRAY	1					
13	M430510	ｽｸﾘｭ	SCREW	2					
14	A590105	ﾜｯｼｬ	WASHER	2					
31	6008562	ﾌﾟﾚｰﾄ	PLATE	1					
36	2024676	ｸﾞﾗｽｳｰﾙ	GLASS WOOL	1					
37	4205043	ﾌﾟﾚｰﾄ	PLATE	1					
38	4204646	ﾌﾟﾚｰﾄ	PLATE	1					
39	J901025	ﾎﾞﾙﾄ	BOLT	4		~ 16152	I	J901020	1
39	J901020	ﾎﾞﾙﾄ	BOLT	4		16153~			
40	A590910	ﾜｯｼｬ;ｽﾌﾟﾘﾝｸﾞ	WASHER;SPRING	4					
42	4205080	ﾌﾞｯｼﾝｸﾞ;ﾗﾊﾞｰ	BUSHING;RUBBER	1					
43	4205081	ﾌﾞｯｼﾝｸﾞ;ﾗﾊﾞｰ	BUSHING;RUBBER	1					
44	4205082	ﾌﾞｯｼﾝｸﾞ;ﾗﾊﾞｰ	BUSHING;RUBBER	1					
45	4205084	ﾌﾞｯｼﾝｸﾞ;ﾗﾊﾞｰ	BUSHING;RUBBER	1					
47	J901030	ﾎﾞﾙﾄ	BOLT	2		~ 17428	I	J011030	2
47	J011030	ﾎﾞﾙﾄ;ｾﾑｽ	BOLT;SEMS	2		17429~			
48	A590910	ﾜｯｼｬ;ｽﾌﾟﾘﾝｸﾞ	WASHER;SPRING	2		~ 17428			
49	4114402	ﾜｯｼｬ	WASHER	4					
50	3038505	ﾏｯﾄ;ﾌﾛｱ	MAT;FLOOR	1					
51	4208498	ﾎﾞﾙﾄ;ｿｹｯﾄ	BOLT;SOCKET	2					
52	A590910	ﾜｯｼｬ;ｽﾌﾟﾘﾝｸﾞ	WASHER;SPRING	2					

シート〈4本レバー式〉
Seat 〈4-Lever Type〉

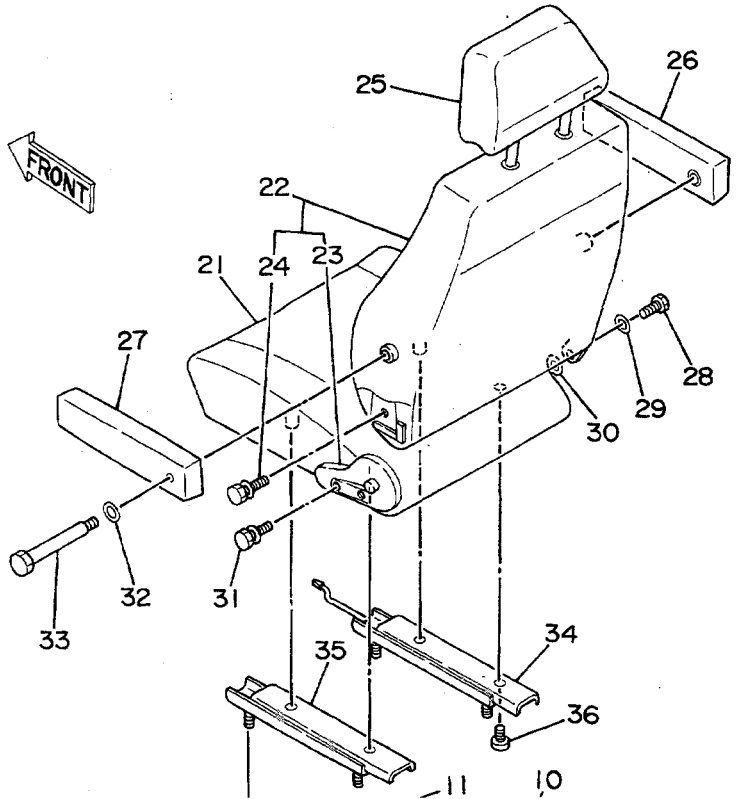

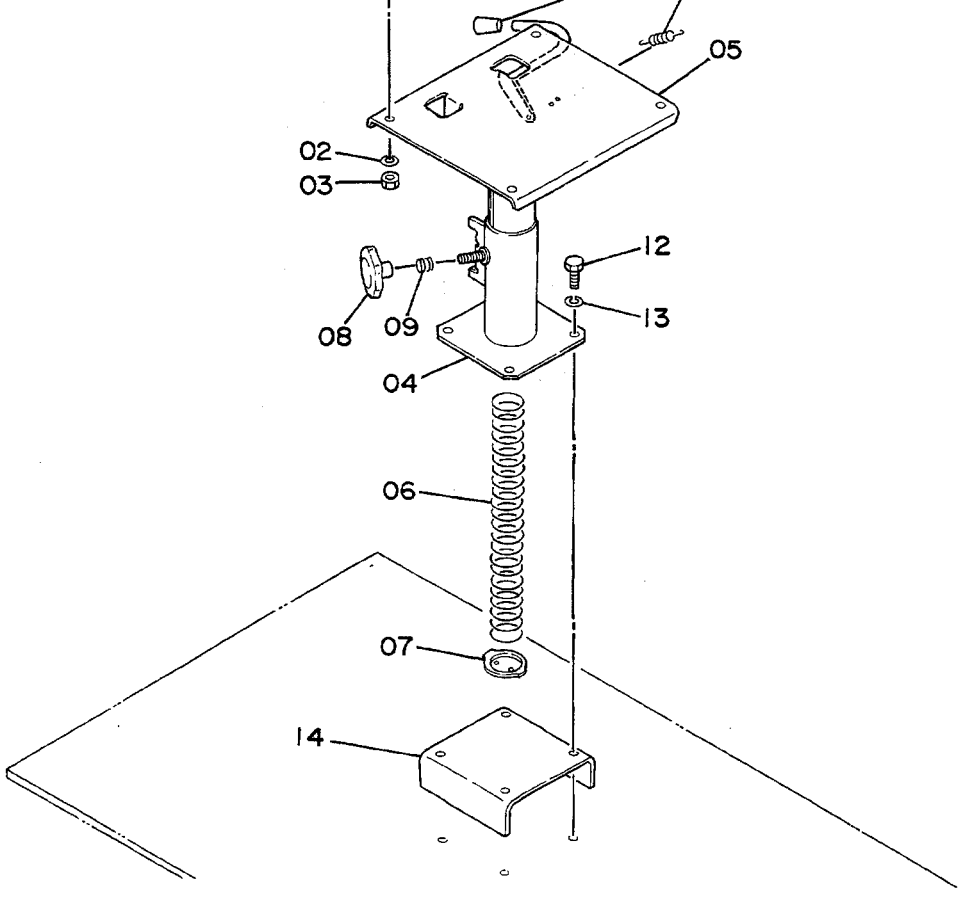
05
02
03
12
13
08
09
04
06
07
14

ｼｰﾄ <4ﾎﾝﾚﾊﾞｰｼｷ>
SEAT <4-LEVER TYPE>

15001~

符号 ITEM	部品番号 PART NO.	部品名 PART NAME	or PART NAME CODE	数量 Q'TY	サービスコード S.C	適用号機 SERIAL NO.	互換性 ICA	代替部品 REPLACEABLE PART 部品番号 PART NO.	数量 Q'TY
02	A590908	ﾜｯｼｬ;ｽﾌﾟﾘﾝｸﾞ	WASHER;SPRING	4					
03	M500807	ﾅｯﾄ	NUT	4					
04~11	4178550	ｽﾀﾝﾄﾞ ｱｯｾﾝ	STAND ASS'Y	1					
04	+++++++	･ｽﾀﾝﾄﾞ	･STAND	1	D				
05	+++++++	･ｻﾎﾟｰﾄ	･SUPPORT	1	D				
06	4206087	･ｽﾌﾟﾘﾝｸﾞ	･SPRING	1					
07	3039222	･ﾌﾟﾚｰﾄ	･PLATE	1					
08	3039223	･ﾉﾌﾞ	･KNOB	1					
09	3039221	･ｽﾌﾟﾘﾝｸﾞ	･SPRING	1					
10	3030268	･ｽﾌﾟﾘﾝｸﾞ	･SPRING	1					
11	3030267	･ｸﾞﾘｯﾌﾟ	･GRIP	1					
12	J901085	ﾎﾞﾙﾄ	BOLT	4					
13	A590910	ﾜｯｼｬ;ｽﾌﾟﾘﾝｸﾞ	WASHER;SPRING	4					
14	4206467	ﾌﾞﾗｹｯﾄ	BRACKET	1					
21~36	4186742	ｼｰﾄ ｱｯｾﾝ	SEAT ASS'Y	1		~ 18866	Y	4230833	1
21~36	4230833	ｼｰﾄ ｱｯｾﾝ	SEAT ASS'Y	1		18867~			
21	0340801	･ｸｯｼｮﾝ;ｼｰﾄ	･CUSHION;SEAT	1		~ 18866			
21	0368101	･ｸｯｼｮﾝ;ｼｰﾄ	･CUSHION;SEAT	1		18867~			
22	0340802	･ｼｰﾄ;ﾊﾞｯｸ	･SEAT;BACK	1		~ 18866			
22	0368102	･ｼｰﾄ;ﾊﾞｯｸ	･SEAT;BACK	1		18867~			
23	0340803	･･ｱｼﾞｬｽﾀ	･･ADJUSTER	1					
24	0262708	･･ﾎﾞﾙﾄ	･･BOLT	2					
25	0340804	･ﾍｯﾄﾞﾚｽﾄ	･HEAD-REST	1		~ 18866			
25	0368103	･ﾍｯﾄﾞﾚｽﾄ	･HEAD-REST	1		18867~			
26	0340805	･ｱｰﾑﾚｽﾄ (ﾐｷﾞ)	･ARM-REST (R)	1		~ 18866			
26	0368104	･ｱｰﾑﾚｽﾄ (ﾐｷﾞ)	･ARM-REST (R)	1		18867~			
27	0340806	･ｱｰﾑﾚｽﾄ (ﾋﾀﾞﾘ)	･ARM-REST (L)	1		~ 18866			
27	0368105	･ｱｰﾑﾚｽﾄ (ﾋﾀﾞﾘ)	･ARM-REST (L)	1		18867~			
28	0262709	･ﾎﾞﾙﾄ;ﾋﾝｼﾞ	･BOLT;HINGE	1					
29	0262710	･ﾜｯｼｬ	･WASHER	1					
30	0262711	･ﾜｯｼｬ;ｽﾌﾟﾘﾝｸﾞ	･WASHER;SPRING	1					
31	0262708	･ﾎﾞﾙﾄ	･BOLT	2					
32	0262707	･ﾜｯｼｬ	･WASHER	2		~ 18866			
32	0262710	･ﾜｯｼｬ	･WASHER	2		18867~			
33	0340807	･ﾎﾞﾙﾄ	･BOLT	2					
34	0304002	･ｱｼﾞｬｽﾀ;ｼｰﾄ (ﾐｷﾞ)	･ADJUSTER;SEAT (R)	1		~ 18866			
34	0368106	･ｱｼﾞｬｽﾀ;ｼｰﾄ (ﾐｷﾞ)	･ADJUSTER;SEAT (R)	1		18867~			
35	0304003	･ｱｼﾞｬｽﾀ;ｼｰﾄ (ﾋﾀﾞﾘ)	･ADJUSTER;SEAT (L)	1					
36	0340808	･ｽｸﾘｭ	･SCREW	4					

トラックリンク 600G
Track-Link 600G

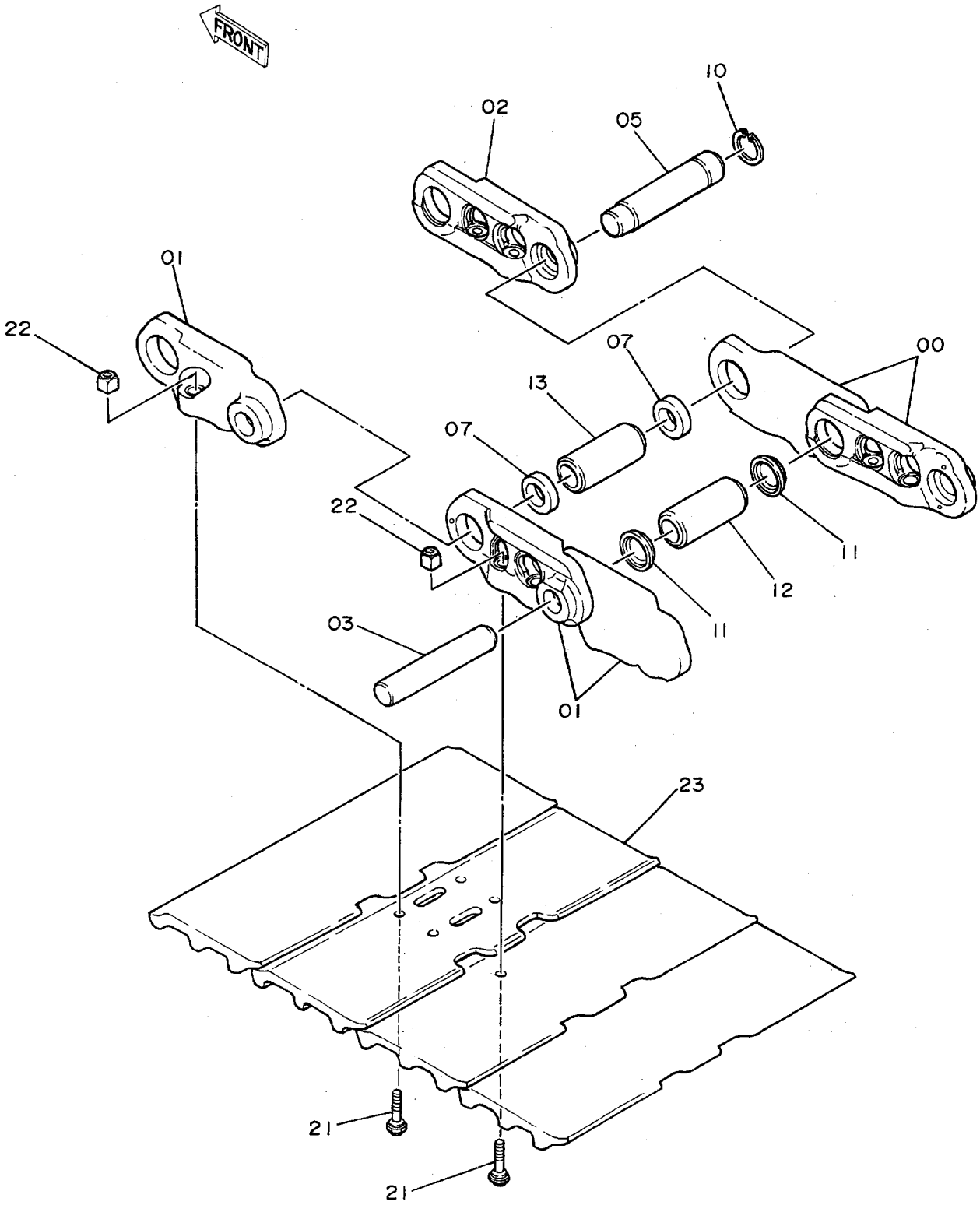

ﾄﾗｯｸﾘﾝｸ 600G
TRACK-LINK 600G

15001~

符号 ITEM	部品番号 PART NO.	部品名 PART NAME	or PART NAME CODE	数量 Q'TY	サービスコード S.C	適用号機 SERIAL NO.	互換性 ICA	代替部品 REPLACEABLE PART 部品番号 PART NO.	数量 Q'TY
	9073584	ﾄﾗｯｸﾘﾝｸ ｱｯｾﾝ	TRACK-LINK ASS'Y	2		~D89/03			
	9096161	ﾄﾗｯｸﾘﾝｸ ｱｯｾﾝ	TRACK-LINK ASS'Y	2		D89/04~D90/07	Y	9108023	2
	9108023	ﾄﾗｯｸﾘﾝｸ ｱｯｾﾝ	TRACK-LINK ASS'Y	2	#	D90/08~			
00~13	9067034	･ﾄﾗｯｸﾘﾝｸ ｱｯｾﾝ	･TRACK-LINK ASS'Y	1		~D89/03			
00~13	9091951	･ﾄﾗｯｸﾘﾝｸ ｱｯｾﾝ	･TRACK-LINK ASS'Y	1		D89/04~D90/07	Y	9107473	1
00~13	9107473	･ﾄﾗｯｸﾘﾝｸ ｱｯｾﾝ	･TRACK-LINK ASS'Y	1	#	D90/08~			
00	1010119	･･ﾄﾗｯｸﾘﾝｸ;B	･･TRACK-LINK;B	42		~D89/03			
00	1014576	･･ﾄﾗｯｸﾘﾝｸ;B	･･TRACK-LINK;B	42		D89/04~D90/07	Y	1014776	42
00	1014776	･･ﾄﾗｯｸﾘﾝｸ;B	･･TRACK-LINK;B	42	#	D90/08~			
01	1010120	･･ﾄﾗｯｸﾘﾝｸ;B	･･TRACK-LINK;B	43		~D89/03			
01	1014575	･･ﾄﾗｯｸﾘﾝｸ;B	･･TRACK-LINK;B	43		D89/04~D90/07	Y	1014777	43
01	1014777	･･ﾄﾗｯｸﾘﾝｸ;B	･･TRACK-LINK;B	43	#	D90/08~			
02	4187522	･･ﾄﾗｯｸﾘﾝｸ;ﾏｽﾀ	･･TRACK-LINK;M	1		~D89/03			
02	4253404	･･ﾄﾗｯｸﾘﾝｸ;ﾏｽﾀ	･･TRACK-LINK;M	1		D89/04~D90/07	Y	4255995	1
02	4255995	･･ﾄﾗｯｸﾘﾝｸ;ﾏｽﾀ	･･TRACK-LINK;M	1	#	D90/08~			
03	4145301	･･ﾋﾟﾝ	･･PIN	42					
05	4187523	･･ﾋﾟﾝ;ﾏｽﾀ	･･PIN;MASTER	1		~D90/07	Y	4257146	1
05	4257146	･･ﾋﾟﾝ;ﾏｽﾀ	･･PIN;MASTER	1	#	D90/08~			
07	4187553	･･ｶﾗｰ	･･COLLAR	2					
10	4192665	･･ﾘﾝｸﾞ	･･RING	1					
11	4192571	･･ｼｰﾙ	･･SEAL	84		~D89/03	T	4253407	84
,								4253408	42
11	4253407	･･ｼｰﾙ	･･SEAL	84		D89/04~			
12	4158239	･･ﾌﾞｯｼﾝｸﾞ	･･BUSHING	42		~D89/03	T	4253408	42
,								4253407	84
12	4253408	･･ﾌﾞｯｼﾝｸﾞ	･･BUSHING	42		D89/04~D90/07	Y	4255933	42
12	4255933	･･ﾌﾞｯｼﾝｸﾞ	･･BUSHING	42	#	D90/08~			
13	4158240	･･ﾌﾞｯｼﾝｸﾞ;ﾏｽﾀ	･･BUSHING;MASTER	1		~D89/03	Y	4253409	1
13	4253409	･･ﾌﾞｯｼﾝｸﾞ;ﾏｽﾀ	･･BUSHING;MASTER	1		D89/04~D90/07	Y	4255934	1
13	4255934	･･ﾌﾞｯｼﾝｸﾞ;ﾏｽﾀ	･･BUSHING;MASTER	1	#	090/08~			
21	4157879	･ﾎﾞﾙﾄ;ｼｭｰ	･BOLT;SHOE	172		~D89/03			
21	4253410	･ﾎﾞﾙﾄ;ｼｭｰ	･BOLT;SHOE	172		D89/04~			
22	4122664	･ﾅｯﾄ	･NUT	172		~D89/03			
22	4253411	･ﾅｯﾄ	･NUT	172		D89/04~			
23	2024529	･ｼｭｰ;ｸﾞﾛｰｻ	･SHOE;GROUSER	43					

トラックリンク 700G
Track-Link 700G

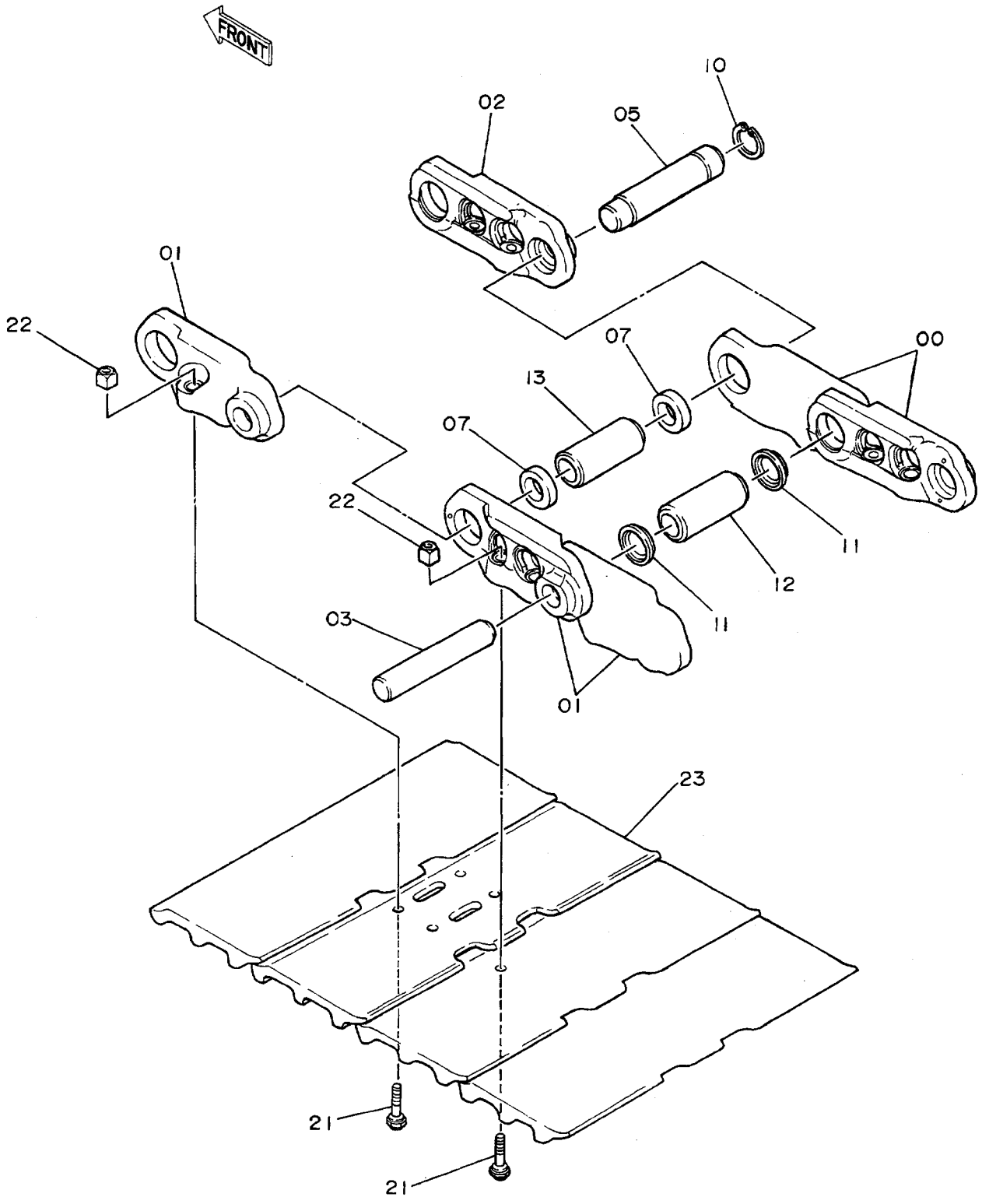

ﾄﾗｯｸﾘﾝｸ 700G
TRACK-LINK 700G

15001~

符号 ITEM	部品番号 PART NO.	部品名 PART NAME	or PART NAME CODE	数量 Q'TY	サービスコード S.C	適用号機 SERIAL NO.	互換性 ICA	代替部品 REPLACEABLE PART 部品番号 PART NO.	数量 Q'TY
	9073140	ﾄﾗｯｸﾘﾝｸ ｱｯｾﾝ	TRACK-LINK ASS'Y	2		~D89/03			
	9096162	ﾄﾗｯｸﾘﾝｸ ｱｯｾﾝ	TRACK-LINK ASS'Y	2		D89/04~D90/07	Y	9108025	2
	9108025	ﾄﾗｯｸﾘﾝｸ ｱｯｾﾝ	TRACK-LINK ASS'Y	2	#	D90/08~			
00~13	9067034	･ﾄﾗｯｸﾘﾝｸ ｱｯｾﾝ	･TRACK-LINK ASS'Y	1		~D89/03			
00~13	9091951	･ﾄﾗｯｸﾘﾝｸ ｱｯｾﾝ	･TRACK-LINK ASS'Y	1		D89/04~D90/07	Y	9107473	1
00~13	9107473	･ﾄﾗｯｸﾘﾝｸ ｱｯｾﾝ	･TRACK-LINK ASS'Y	1	#	D90/08~			
00	1010119	･･ﾄﾗｯｸﾘﾝｸ;B	･･TRACK-LINK;B	42		~D89/03			
00	1014576	･･ﾄﾗｯｸﾘﾝｸ;B	･･TRACK-LINK;B	42		D89/04~D90/07	Y	1014776	42
00	1014776	･･ﾄﾗｯｸﾘﾝｸ;B	･･TRACK-LINK;B	42	#	D90/08~			
01	1010120	･･ﾄﾗｯｸﾘﾝｸ;B	･･TRACK-LINK;B	43		~D89/03			
01	1014575	･･ﾄﾗｯｸﾘﾝｸ;B	･･TRACK-LINK;B	43		D89/04~D90/07	Y	1014777	43
01	1014777	･･ﾄﾗｯｸﾘﾝｸ;B	･･TRACK-LINK;B	43	#	D90/08~			
02	4187522	･･ﾄﾗｯｸﾘﾝｸ;ﾏｽﾀ	･･TRACK-LINK;M	1		~D89/03			
02	4253404	･･ﾄﾗｯｸﾘﾝｸ;ﾏｽﾀ	･･TRACK-LINK;M	1		D89/04~D90/07	Y	4255995	1
02	4255995	･･ﾄﾗｯｸﾘﾝｸ;ﾏｽﾀ	･･TRACK-LINK;M	1	#	D90/08~			
03	4145301	･･ﾋﾟﾝ	･･PIN	42					
05	4187523	･･ﾋﾟﾝ;ﾏｽﾀ	･･PIN;MASTER	1		~D90/07	Y	4257146	1
05	4257146	･･ﾋﾟﾝ;ﾏｽﾀ	･･PIN;MASTER	1	#	D90/08~			
07	4187553	･･ｶﾗｰ	･･COLLAR	2					
10	4192665	･･ﾘﾝｸﾞ	･･RING	1					
11	4192571	･･ｼｰﾙ	･･SEAL	84		~D89/03	T	4253407	84
,								4253408	42
11	4253407	･･ｼｰﾙ	･･SEAL	84		D89/04~			
12	4158239	･･ﾌﾞｯｼﾝｸﾞ	･･BUSHING	42		~D89/03	T	4253408	42
,								4253407	84
12	4253408	･･ﾌﾞｯｼﾝｸﾞ	･･BUSHING	42		D89/04~D90/07	Y	4255933	42
12	4255933	･･ﾌﾞｯｼﾝｸﾞ	･･BUSHING	42	#	D90/08~			
13	4158240	･･ﾌﾞｯｼﾝｸﾞ;ﾏｽﾀ	･･BUSHING;MASTER	1		~D89/03	Y	4253409	1
13	4253409	･･ﾌﾞｯｼﾝｸﾞ;ﾏｽﾀ	･･BUSHING;MASTER	1		D89/04~D90/07	Y	4255934	1
13	4255934	･･ﾌﾞｯｼﾝｸﾞ;ﾏｽﾀ	･･BUSHING;MASTER	1	#	D90/08~			
21	4157879	･ﾎﾞﾙﾄ;ｼｭｰ	･BOLT;SHOE	172		~D89/03			
21	4253410	･ﾎﾞﾙﾄ;ｼｭｰ	･BOLT;SHOE	172		D89/04~			
22	4122664	･ﾅｯﾄ	･NUT	172		~D89/03			
22	4253411	･ﾅｯﾄ	･NUT	172		D89/04~			
23	2024425	･ｼｭｰ;ｸﾞﾛｰｻﾞ	･SHOE;GROUSER	43					

トラックリンク 510F
Track-Link 510F

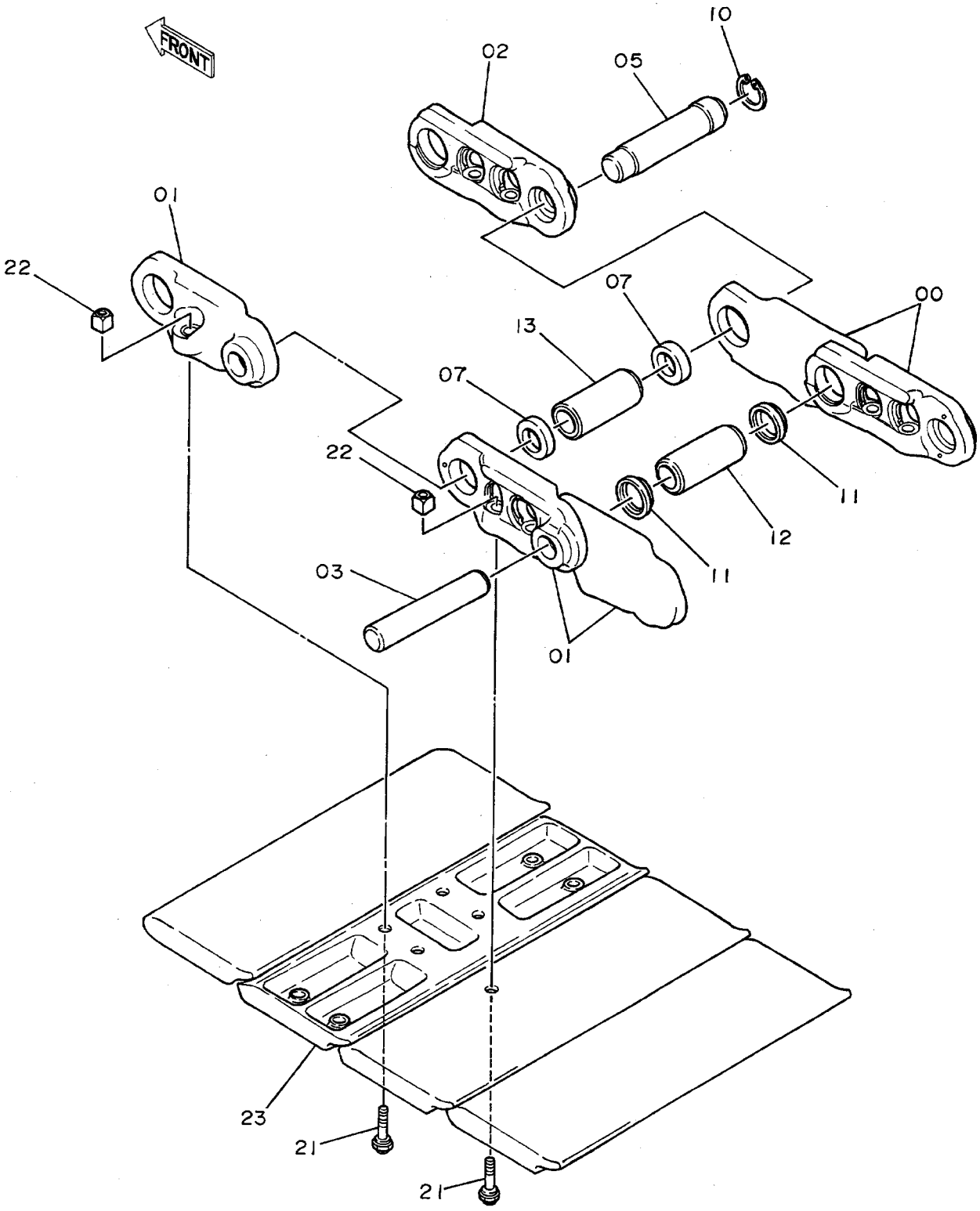

ﾄﾗｯｸﾘﾝｸ 510F
TRACK-LINK 510F

15001~

符号 ITEM	部品番号 PART NO.	部品名 PART NAME	or PART NAME CODE	数量 Q'TY	サービスコード S.C	適用号機 SERIAL NO.	互換性 ICA	代替部品 REPLACEABLE PART 部品番号 PART NO.	数量 Q'TY
	9073860	ﾄﾗｯｸﾘﾝｸ ｱｯｾﾝ	TRACK-LINK ASS'Y	2		~D89/03			
	9096163	ﾄﾗｯｸﾘﾝｸ ｱｯｾﾝ	TRACK-LINK ASS'Y	2		D89/04~D90/07	Y	9108453	2
	9108453	ﾄﾗｯｸﾘﾝｸ ｱｯｾﾝ	TRACK-LINK ASS'Y	2	#	D90/08~			
00~13	9067034	･ﾄﾗｯｸﾘﾝｸ ｱｯｾﾝ	･TRACK-LINK ASS'Y	1		~D89/03			
00~13	9091951	･ﾄﾗｯｸﾘﾝｸ ｱｯｾﾝ	･TRACK-LINK ASS'Y	1		D89/04~D90/07	Y	9107473	1
00~13	9107473	･ﾄﾗｯｸﾘﾝｸ ｱｯｾﾝ	･TRACK-LINK ASS'Y	1	#	D90/08~			
00	1010119	･･ﾄﾗｯｸﾘﾝｸ;B	･･TRACK-LINK;B	42		~D89/03			
00	1014576	･･ﾄﾗｯｸﾘﾝｸ;B	･･TRACK-LINK;B	42		D89/04~D90/07	Y	1014776	42
00	1014776	･･ﾄﾗｯｸﾘﾝｸ;B	･･TRACK-LINK;B	42	#	D90/08~			
01	1010120	･･ﾄﾗｯｸﾘﾝｸ;B	･･TRACK-LINK;B	43		~D89/03			
01	1014575	･･ﾄﾗｯｸﾘﾝｸ;B	･･TRACK-LINK;B	43		D89/04~D90/07	Y	1014777	43
01	1014777	･･ﾄﾗｯｸﾘﾝｸ;B	･･TRACK-LINK;B	43	#	D90/08~			
02	4187522	･･ﾄﾗｯｸﾘﾝｸ;ﾏｽﾀ	･･TRACK-LINK;M	1		~D89/03			
02	4253404	･･ﾄﾗｯｸﾘﾝｸ;ﾏｽﾀ	･･TRACK-LINK;M	1		D89/04~D90/07	Y	4255995	1
02	4255995	･･ﾄﾗｯｸﾘﾝｸ;ﾏｽﾀ	･･TRACK-LINK;M	1	#	D90/08~			
03	4145301	･･ﾋﾟﾝ	･･PIN	42					
05	4187523	･･ﾋﾟﾝ;ﾏｽﾀ	･･PIN;MASTER	1		~D90/07	Y	4257146	1
05	4257146	･･ﾋﾟﾝ;ﾏｽﾀ	･･PIN;MASTER	1	#	D90/08~			
07	4187553	･･ｶﾗｰ	･･COLLAR	2					
10	4192665	･･ﾘﾝｸﾞ	･･RING	1					
11	4192571	･･ｼｰﾙ	･･SEAL	84		~D89/03	T	4253407	84
,								4253408	42
11	4253407	･･ｼｰﾙ	･･SEAL	84		D89/04~			
12	4158239	･･ﾌﾞｯｼﾝｸﾞ	･･BUSHING	42		~D89/03	T	4253408	42
,								4253407	84
12	4253408	･･ﾌﾞｯｼﾝｸﾞ	･･BUSHING	42		D89/04~D90/07	Y	4255933	42
12	4255933	･･ﾌﾞｯｼﾝｸﾞ	･･BUSHING	42	#	D90/08~			
13	4158240	･･ﾌﾞｯｼﾝｸﾞ;ﾏｽﾀ	･･BUSHING;MASTER	1		~D89/03	Y	4253409	1
13	4253409	･･ﾌﾞｯｼﾝｸﾞ;ﾏｽﾀ	･･BUSHING;MASTER	1		D89/04~D90/07	Y	4255934	1
13	4255934	･･ﾌﾞｯｼﾝｸﾞ;ﾏｽﾀ	･･BUSHING;MASTER	1	#	D90/08~			
21	4157879	･ﾎﾞﾙﾄ;ｼｭｰ	･BOLT;SHOE	172		~D89/03			
21	4253410	･ﾎﾞﾙﾄ;ｼｭｰ	･BOLT;SHOE	172		D89/04~			
22	4122664	･ﾅｯﾄ	･NUT	172		~D89/03			
22	4253411	･ﾅｯﾄ	･NUT	172		D89/04~			
23	1005357	･ｼｭｰ;ﾌﾗｯﾄ	･SHOE;FLAT	43					

トラックリンク 700A
Track-Link 700A

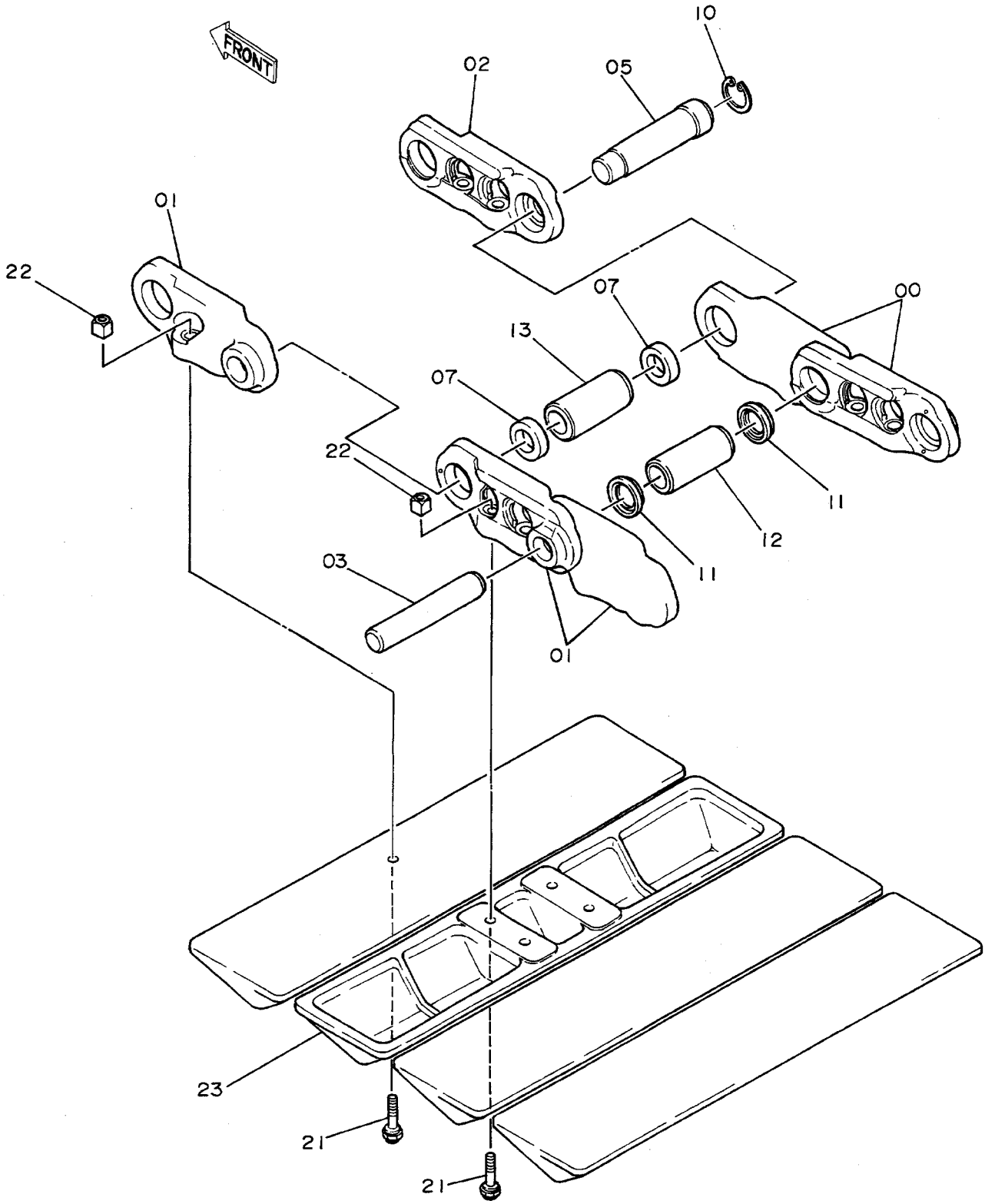

トラックリンク 700A
TRACK-LINK 700A

15001~

符号 ITEM	部品番号 PART NO.	部品名 PART NAME	or PART NAME CODE	数量 Q'TY	サービスコード S.C	適用号機 SERIAL NO.	互換性 ICA	代替部品 REPLACEABLE PART 部品番号 PART NO.	数量 Q'TY
	9073858	トラックリンク アッセン	TRACK-LINK ASS'Y	2		~D88/03	I	9074119	2
	9074119	トラックリンク アッセン	TRACK-LINK ASS'Y	2		D88/04~D89/03			
	9096164	トラックリンク アッセン	TRACK-LINK ASS'Y	2		D89/04~D90/07	Y	9108455	2
	9108455	トラックリンク アッセン	TRACK-LINK ASS'Y	2	#	D90/08~			
00~13	9067034	・トラックリンク アッセン	・TRACK-LINK ASS'Y	1		~D89/03			
00~13	9091951	・トラックリンク アッセン	・TRACK-LINK ASS'Y	1		D89/04~D90/07	Y	9107473	1
00~13	9107473	・トラックリンク アッセン	・TRACK-LINK ASS'Y	1	#	D90/08~			
00	1010119	・・トラックリンク;B	・・TRACK-LINK;B	42		~D89/03			
00	1014576	・・トラックリンク;B	・・TRACK-LINK;B	42		D89/04~D90/07	Y	1014776	42
00	1014776	・・トラックリンク;B	・・TRACK-LINK;B	42	#	D90/08~			
01	1010120	・・トラックリンク;B	・・TRACK-LINK;B	43		~D89/03			
01	1014575	・・トラックリンク;B	・・TRACK-LINK;B	43		D89/04~D90/07	Y	1014777	43
01	1014777	・・トラックリンク;B	・・TRACK-LINK;B	43	#	D90/08~			
02	4187522	・・トラックリンク;マスタ	・・TRACK-LINK;M	1		~D89/03			
02	4253404	・・トラックリンク;マスタ	・・TRACK-LINK;M	1		D89/04~D90/07	Y	4255995	1
02	4255995	・・トラックリンク;マスタ	・・TRACK-LINK;M	1	#	D90/08~			
03	4145301	・・ピン	・・PIN	42					
05	4187523	・・ピン;マスタ	・・PIN;MASTER	1		~D90/07	Y	4257146	1
05	4257146	・・ピン;マスタ	・・PIN;MASTER	1	#	D90/08~			
07	4187553	・・カラー	・・COLLAR	2					
10	4192665	・・リング	・・RING	1					
11	4192571	・・シール	・・SEAL	84		~D89/03	T	4253407	84
,								4253408	42
11	4253407	・・シール	・・SEAL	84		D89/04~			
12	4158239	・・ブッシング	・・BUSHING	42		~D89/03	T	4253408	42
,								4253407	84
12	4253408	・・ブッシング	・・BUSHING	42		D89/04~D90/07	Y	4255933	42
12	4255933	・・ブッシング	・・BUSHING	42	#	D90/08~			
13	4158240	・・ブッシング;マスタ	・・BUSHING;MASTER	1		~D89/03	Y	4253409	1
13	4253409	・・ブッシング;マスタ	・・BUSHING;MASTER	1		D89/04~D90/07	Y	4255934	1
13	4255934	・・ブッシング;マスタ	・・BUSHING;MASTER	1	#	D90/08~			
21	4157879	・ボルト;シュー	・BOLT;SHOE	172		~D89/03			
21	4253410	・ボルト;シュー	・BOLT;SHOE	172		D89/04~			
22	4122664	・ナット	・NUT	172		~D89/03			
22	4253411	・ナット	・NUT	172		D89/04~			
23	2024633	・シュー;トライアングル	・SHOE;TRIANGLE	43		~D88/03			
23	2008575	・シュー;トライアングル	・SHOE;TRIANGLE	43		D88/04~			

ロングアーム 3.0M
Long Arm 3.0M

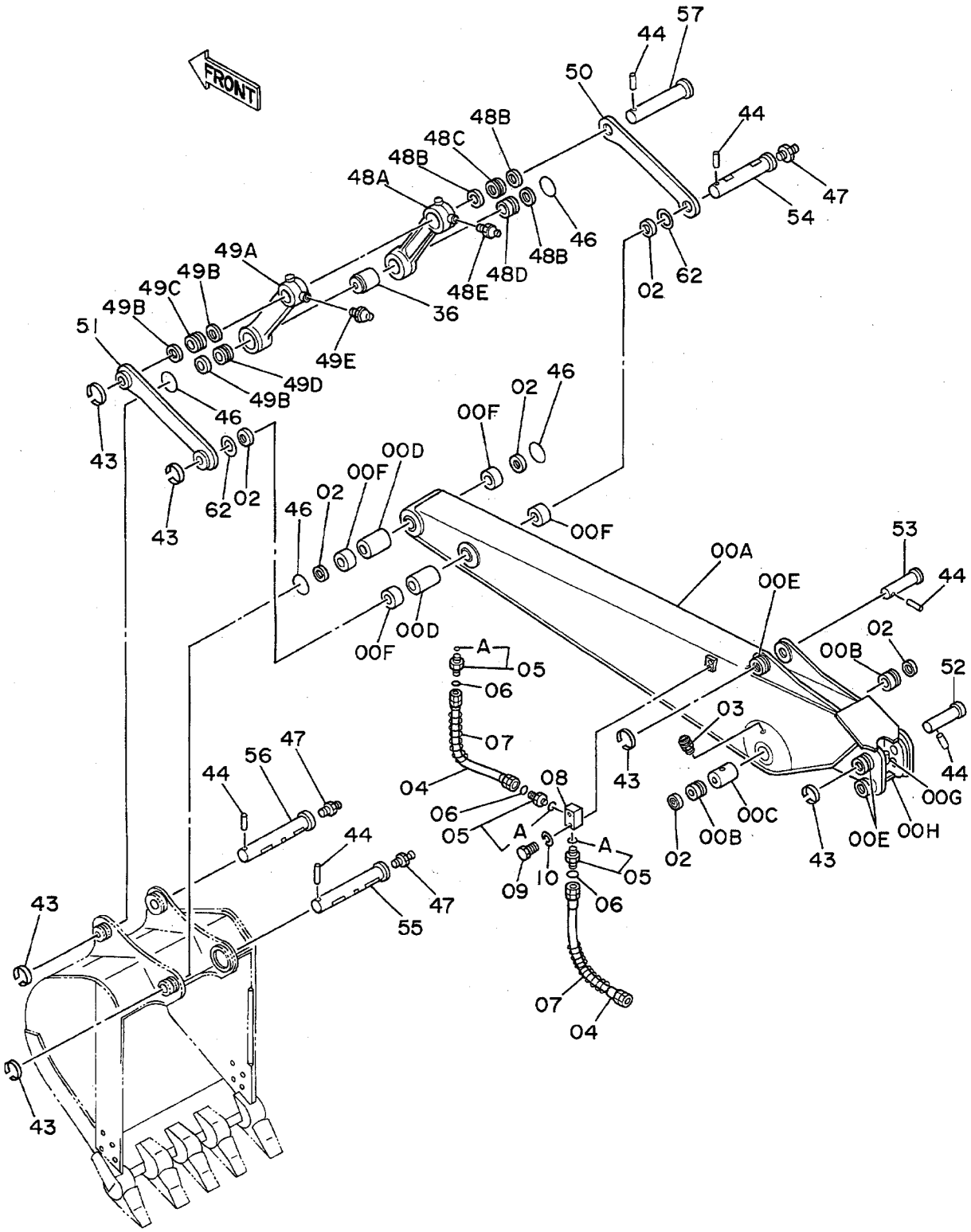

ﾛﾝｸﾞｱｰﾑ 3.0M
LONG ARM 3.0M

15001~

符号 ITEM	部品番号 PART NO.	部品名 PART NAME	or PART NAME CODE	数量 Q'TY	サービスコード S.C	適用号機 SERIAL NO.	互換性 ICA	代替部品 REPLACEABLE PART 部品番号 PART NO.	数量 Q'TY
00A~H	8037384	ｱｰﾑ ｱｯｾﾝ	ARM ASS'Y	1					
00A	6008228	･ｱｰﾑ	･ARM	1					
00B	4188796	･ﾌﾞｯｼﾝｸﾞ	･BUSHING	2					
00C	4128972	･ﾊﾟｲﾌﾟ	･PIPE	1					
00D	4124575	･ﾊﾟｲﾌﾟ	･PIPE	2					
00E	4197033	･ｽﾄｯﾊﾟ	･STOPPER	3	W				
00F	4196558	･ﾌﾞｯｼﾝｸﾞ	･BUSHING	4					
00G	4167833	･ﾌﾟﾚｰﾄ	･PLATE	2	W				
00H	4167832	･ﾌﾟﾚｰﾄ	･PLATE	2	W				
02	4065687	ｼｰﾙ;ﾀﾞｽﾄ	SEAL;DUST	6					
03	J75481	ﾌｨｯﾃﾝｸﾞ	FITTING	2					
04	4205337	ﾎｰｽ	HOSE	4					
05	4189602	ｱﾀﾞﾌﾟﾀ;S	ADAPTER;S	6					
05A	4506418	･O-ﾘﾝｸﾞ	･O-RING	1					
06	4138938	O-ﾘﾝｸﾞ	O-RING	6					
07	4053607	ﾌﾟﾛﾃｸﾀ	PROTECTOR	4					
08	3038876	ﾌﾞﾛｯｸ	BLOCK	2					
09	J901060	ﾎﾞﾙﾄ	BOLT	4					
10	A590910	ﾜｯｼｬ;ｽﾌﾟﾘﾝｸﾞ	WASHER;SPRING	4					
36	4065885	ｽﾍﾟｰｻ	SPACER	1					
43	4065688	ﾘﾝｸﾞ	RING	6					
44	4065689	ﾋﾟﾝ	PIN	6					
46	4152726	O-ﾘﾝｸﾞ	O-RING	4					
47	J75481	ﾌｨｯﾃﾝｸﾞ	FITTING	3					
48A~E	8038215	ﾘﾝｸ ｱｯｾﾝ (ﾐｷﾞ)	LINK ASS'Y (R)	1					
48A	2023691	･ﾘﾝｸ	･LINK	1					
48B	4065687	･ｼｰﾙ;ﾀﾞｽﾄ	･SEAL;DUST	3					
48C	4196557	･ﾌﾞｯｼﾝｸﾞ	･BUSHING	1					
48D	4196558	･ﾌﾞｯｼﾝｸﾞ	･BUSHING	1					
48E	J75481	･ﾌｨｯﾃﾝｸﾞ	･FITTING	1					
49A~E	8038216	ﾘﾝｸ ｱｯｾﾝ (ﾋﾀﾞﾘ)	LINK ASS'Y (L)	1					
49A	2023704	･ﾘﾝｸ	･LINK	1					
49B	4065687	･ｼｰﾙ;ﾀﾞｽﾄ	･SEAL;DUST	3					
49C	4196557	･ﾌﾞｯｼﾝｸﾞ	･BUSHING	1					
49D	4196558	･ﾌﾞｯｼﾝｸﾞ	･BUSHING	1					
49E	J75481	･ﾌｨｯﾃﾝｸﾞ	･FITTING	1					
50	4188797	ﾘﾝｸ (ﾐｷﾞ)	LINK (R)	1					
51	9725289	ﾘﾝｸ (ﾋﾀﾞﾘ)	LINK (L)	1					
52	3037077	ﾋﾟﾝ	PIN	1		~D87/10			
52	3039164	ﾋﾟﾝ	PIN	1		D87/11~			

ロングアーム 3.0M
Long Arm 3.0M

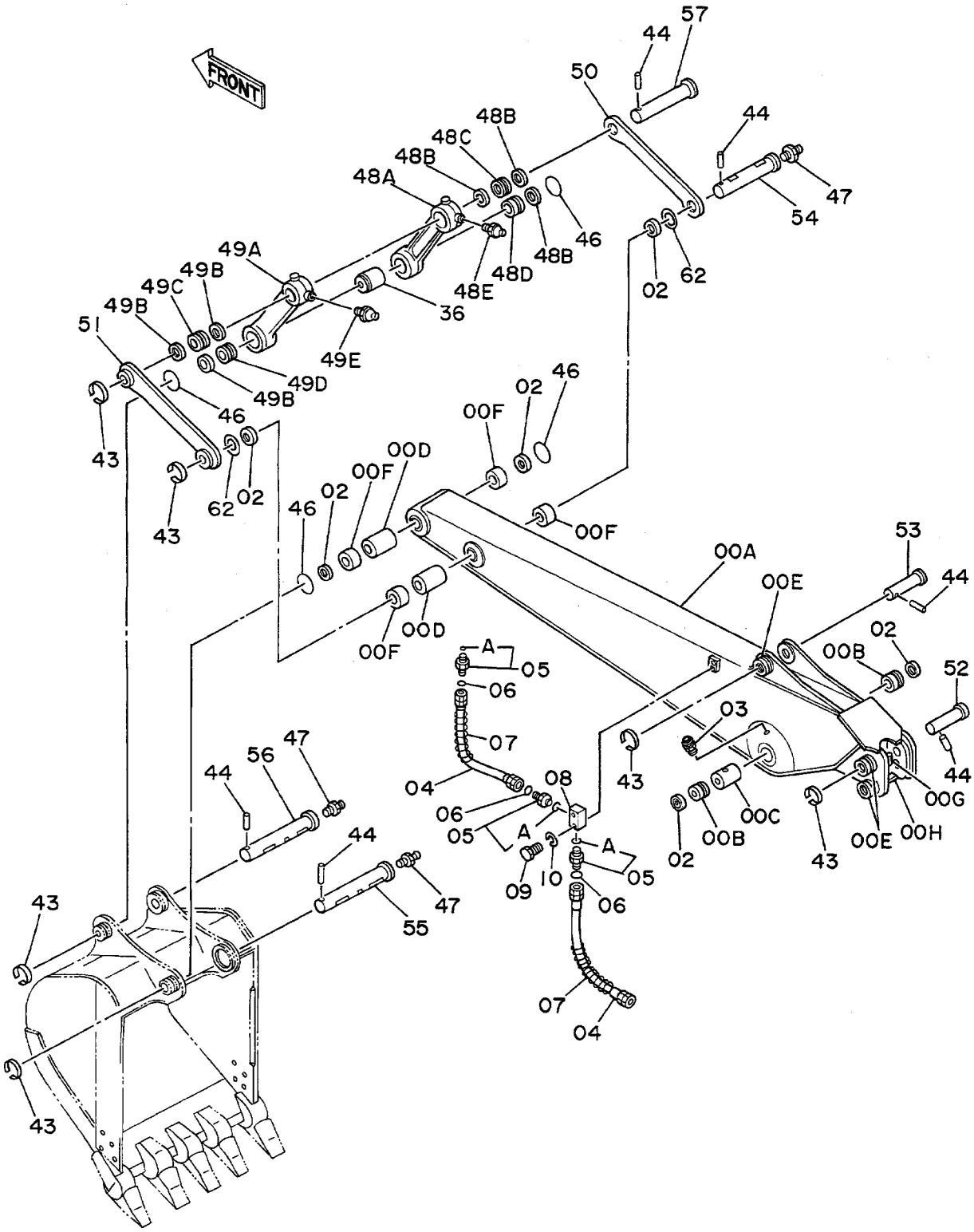

ﾛﾝｸﾞｱｰﾑ 3.0M
LONG ARM 3.0M

15001~

符号 ITEM	部品番号 PART NO.	部品名 PART NAME	or PART NAME CODE	数量 Q'TY	サービスコード S.C	適用号機 SERIAL NO.	互換性 ICA	代替部品 REPLACEABLE PART 部品番号 PART NO.	数量 Q'TY
53	3037078	ﾋﾟﾝ	PIN	1					
54	3037079	ﾋﾟﾝ	PIN	1					
55	3037080	ﾋﾟﾝ	PIN	1					
56	3037081	ﾋﾟﾝ	PIN	1					
57	3037082	ﾋﾟﾝ	PIN	1					
62	4075357	ﾜｯｼｬ	WASHER	2					

給脂配管（ロングアーム）
Lubricate Pipings (Long Arm)

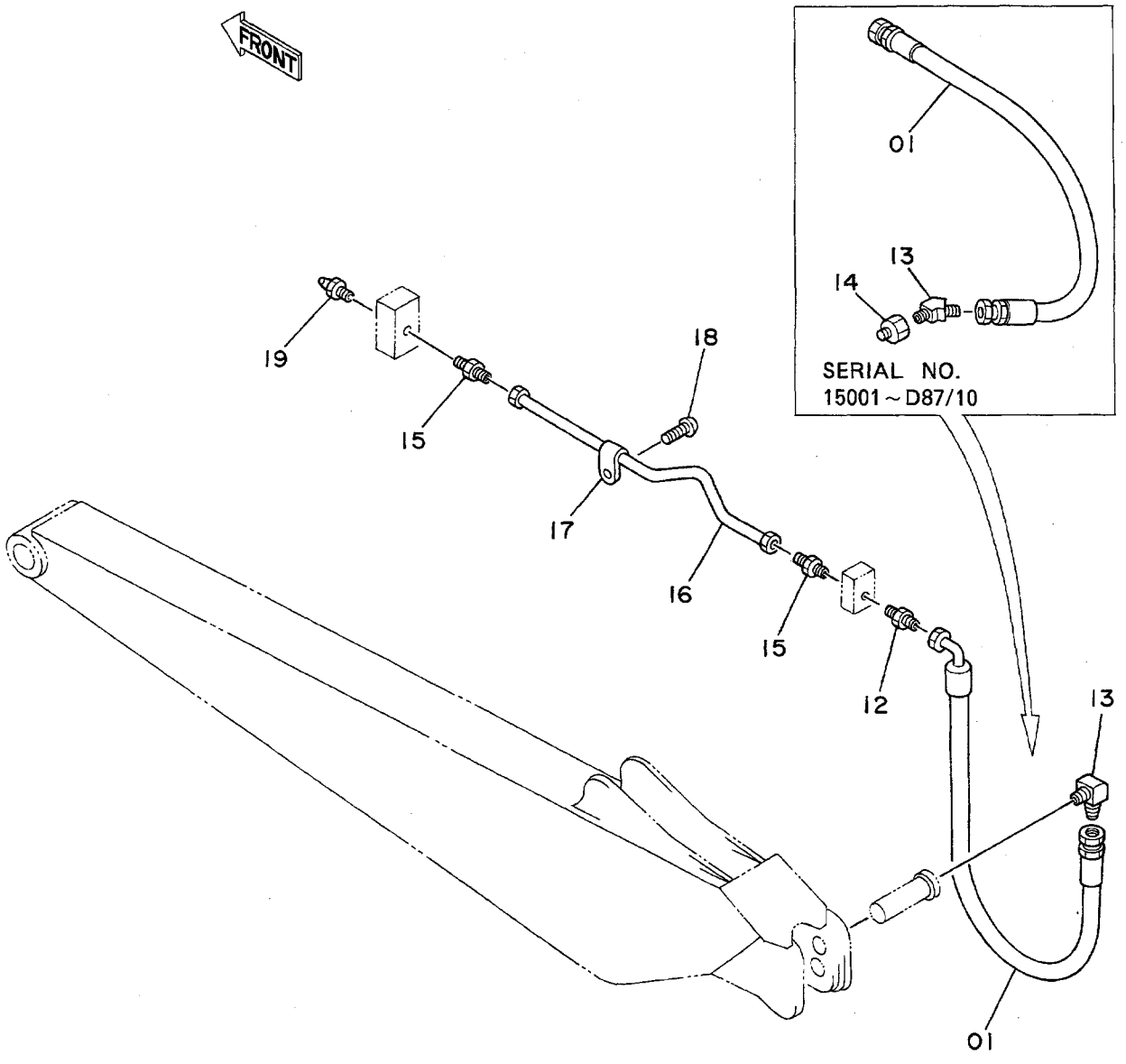

ｷｭｰｼﾞﾊﾟｲｶﾝ (ﾛﾝｸﾞｱｰﾑ)

LUBRICATE PIPINGS (LONG ARM)

15001~

符号 ITEM	部品番号 PART NO.	部品名 PART NAME	or PART NAME CODE	数量 Q'TY	サービスコード S.C	適用号機 SERIAL NO.	互換性 ICA	代替部品 REPLACEABLE PART 部品番号 PART NO.	数量 Q'TY
01	4205357	ﾎｰｽ	HOSE	1		~D87/10			
01	4227083	ﾎｰｽ;ﾅｲﾛﾝ	HOSE;NYLON	1		D87/11~			
12	4154651	ｱﾀﾞﾌﾟﾀ;S	ADAPTER;S	1					
13	4154655	ｴﾙﾎﾞ;S	ELBOW;S	1		~D87/10			
13	4154656	ｴﾙﾎﾞ;S	ELBOW;S	1		D87/11~			
14	4078859	ﾚｼﾞｭｰｻ	REDUCER	1		~D87/10			
15	4130169	ﾌｨｯﾃﾝｸﾞ;ﾊﾟｲﾌﾟ	FITTING;PIPE	2					
16	4208193	ﾊﾟｲﾌﾟ	PIPE	1					
17	4000854	ｸﾘｯﾌﾟ;ﾊﾟｲﾌﾟ	CLIP;PIPE	1					
18	M430610	ｽｸﾘｭ	SCREW	1					
19	J75581	ﾌｨｯﾃﾝｸﾞ	FITTING	1					

ショートアーム 2.1M
Short Arm 2.1M

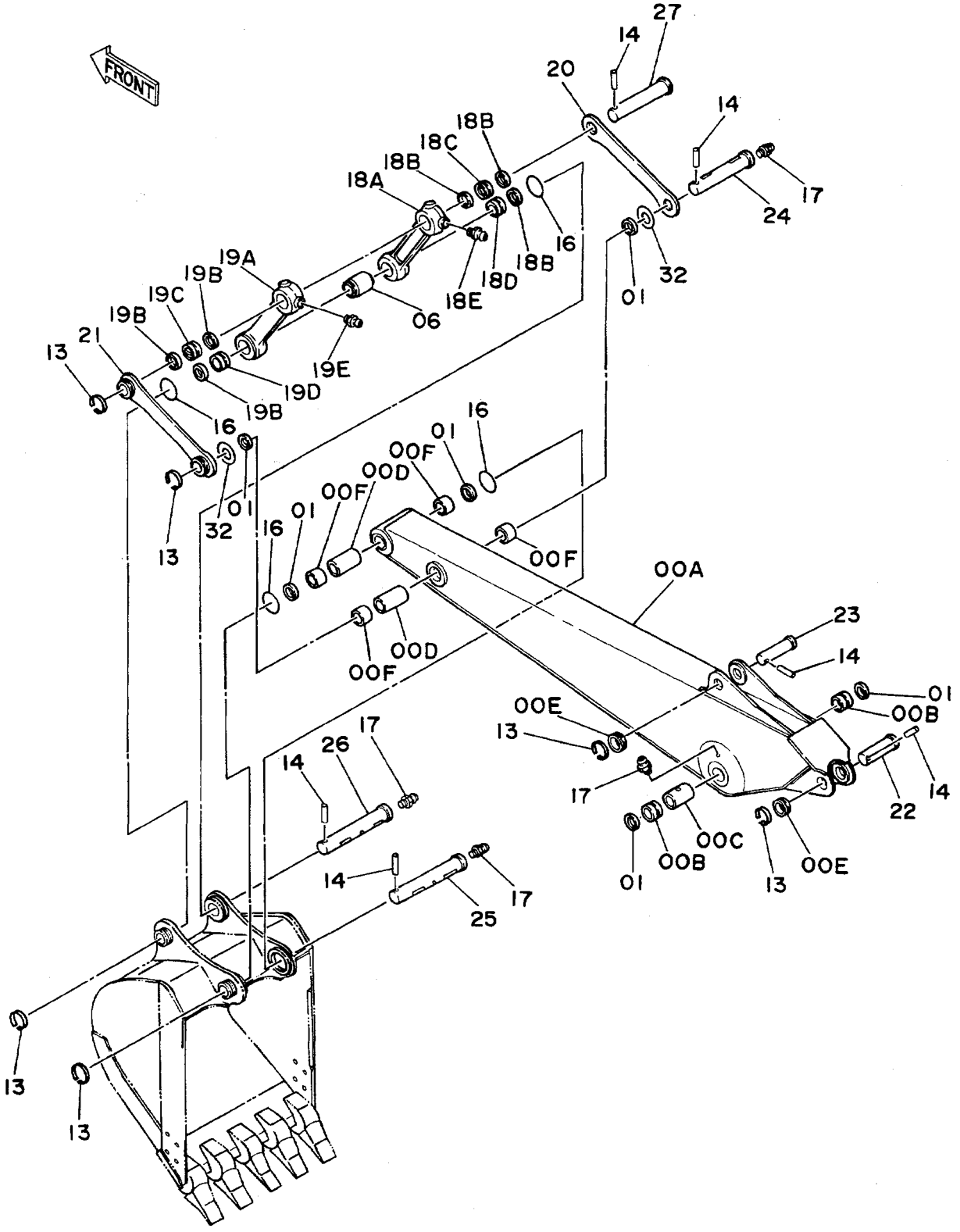

ｼｮｰﾄｱｰﾑ 2.1M
SHORT ARM 2.1M

15001~

符号 ITEM	部品番号 PART NO.	部品名 PART NAME	or PART NAME CODE	数量 Q'TY	サービスコード S.C	適用号機 SERIAL NO.	互換性 ICA	代替部品 REPLACEABLE PART 部品番号 PART NO.	数量 Q'TY
00A~F	8037383	ｱｰﾑ ｱｯｾﾝ	ARM ASS'Y	1					
00A	6008226	･ｱｰﾑ	･ARM	1					
00B	4188796	･ﾌﾞｯｼﾝｸﾞ	･BUSHING	2					
00C	4128972	･ﾊﾟｲﾌﾟ	･PIPE	1					
00D	4124575	･ﾊﾟｲﾌﾟ	･PIPE	2					
00E	4197033	･ｽﾄｯﾊﾟ	･STOPPER	2	W				
00F	4196558	･ﾌﾞｯｼﾝｸﾞ	･BUSHING	4					
01	4065687	ｼｰﾙ;ﾀﾞｽﾄ	SEAL;DUST	6					
06	4065885	ｽﾍﾟｰｻ	SPACER	1					
13	4065688	ﾘﾝｸﾞ	RING	6					
14	4065689	ﾋﾟﾝ	PIN	6					
16	4152726	O-ﾘﾝｸﾞ	O-RING	4					
17	J75481	ﾌｨｯﾃﾝｸﾞ	FITTING	5					
18A~E	8038215	ﾘﾝｸ ｱｯｾﾝ (ﾐｷﾞ)	LINK ASS'Y (R)	1					
18A	2023691	･ﾘﾝｸ	･LINK	1					
18B	4065687	･ｼｰﾙ;ﾀﾞｽﾄ	･SEAL;DUST	3					
18C	4196557	･ﾌﾞｯｼﾝｸﾞ	･BUSHING	1					
18D	4196558	･ﾌﾞｯｼﾝｸﾞ	･BUSHING	1					
18E	J75481	･ﾌｨｯﾃﾝｸﾞ	･FITTING	1					
19A~E	8038216	ﾘﾝｸ ｱｯｾﾝ (ﾋﾀﾞﾘ)	LINK ASS'Y (L)	1					
19A	2023704	･ﾘﾝｸ	･LINK	1					
19B	4065687	･ｼｰﾙ;ﾀﾞｽﾄ	･SEAL;DUST	3					
19C	4196557	･ﾌﾞｯｼﾝｸﾞ	･BUSHING	1					
19D	4196558	･ﾌﾞｯｼﾝｸﾞ	･BUSHING	1					
19E	J75481	･ﾌｨｯﾃﾝｸﾞ	･FITTING	1					
20	4188797	ﾘﾝｸ (ﾐｷﾞ)	LINK (R)	1					
21	9725289	ﾘﾝｸ (ﾋﾀﾞﾘ)	LINK (L)	1					
22	3037077	ﾋﾟﾝ	PIN	1					
23	3037078	ﾋﾟﾝ	PIN	1					
24	3037079	ﾋﾟﾝ	PIN	1					
25	3037080	ﾋﾟﾝ	PIN	1					
26	3037081	ﾋﾟﾝ	PIN	1					
27	3037082	ﾋﾟﾝ	PIN	1					
32	4075357	ﾜｯｼｬ	WASHER	2					

バケット 0.17
Bucket 0.17

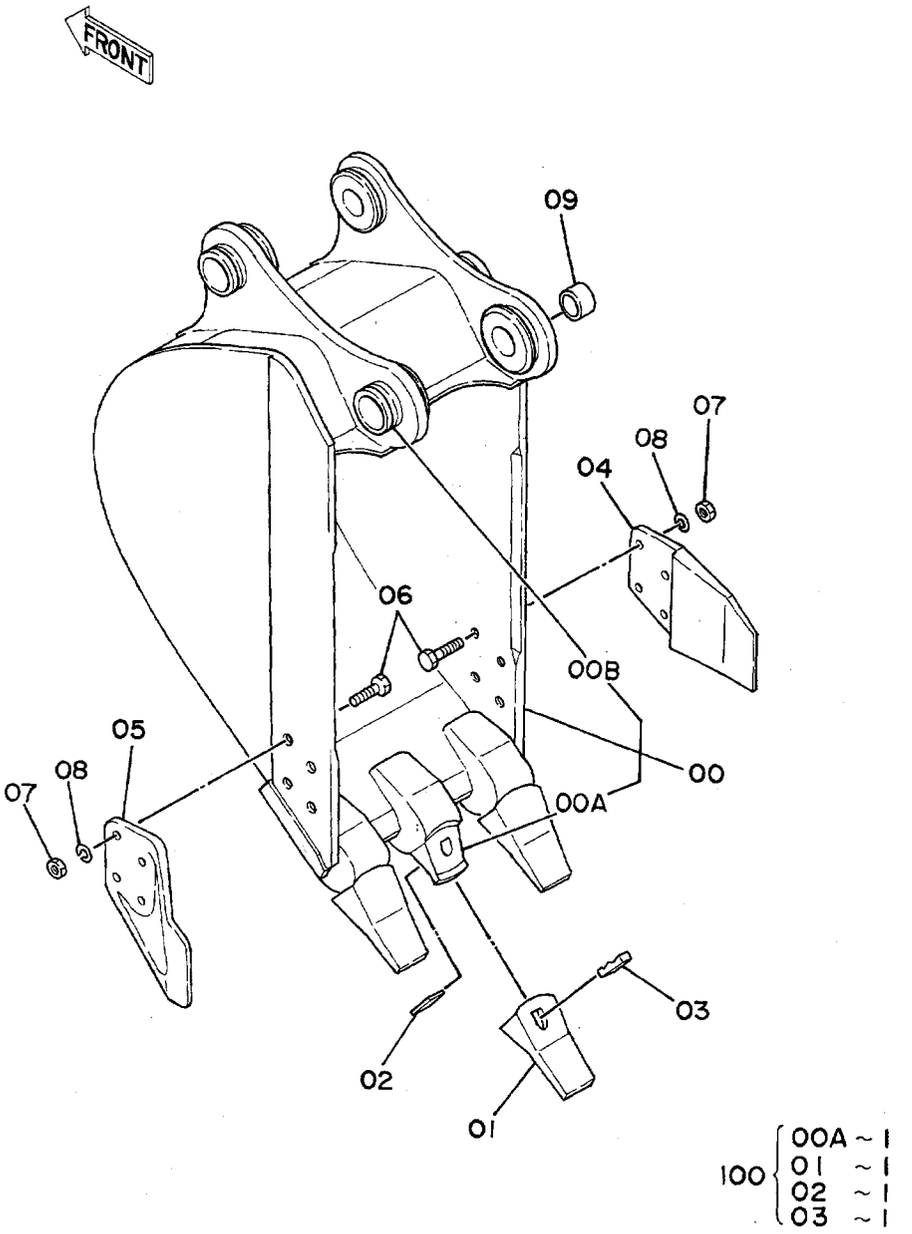

ﾊﾞｹｯﾄ 0.17
BUCKET 0.17

15001~

符号 ITEM	部品番号 PART NO.	部品名 PART NAME	or PART NAME CODE	数量 Q'TY	サービスコード S.C	適用号機 SERIAL NO.	互換性 ICA	代替部品 REPLACEABLE PART 部品番号 PART NO.	数量 Q'TY
	9073764	ﾊﾞｹｯﾄ ｱｯｾﾝ	BUCKET ASS'Y	1					
00	8038746	･ﾊﾞｹｯﾄ	･BUCKET	1					
00A	4188013	･･ｱﾀﾞﾌﾟﾀ;ﾂｰｽ	･･ADAPTER;TOOTH	3	WK				
00B	4197033	･･ｽﾄｯﾊﾟ	･･STOPPER	2	W				
01	963228	･ﾎﾟｲﾝﾄ;ﾂｰｽ	･POINT;TOOTH	3	K				
02	963229	･ﾋﾟﾝ;ﾛｯｸ	･PIN;LOCK	3	K				
03	4506257	･ﾗﾊﾞｰ;ﾛｯｸ	･RUBBER;LOCK	3	#K				
04	2015428	･ｶｯﾀ;ｻｲﾄﾞ	･CUTTER;SIDE	1					
05	2015429	･ｶｯﾀ;ｻｲﾄﾞ	･CUTTER;SIDE	1					
06	J932050	･ﾎﾞﾙﾄ	･BOLT	8					
07	J951020	･ﾅｯﾄ	･NUT	8					
08	A590920	･ﾜｯｼｬ;ｽﾌﾟﾘﾝｸﾞ	･WASHER;SPRING	8					
09	4175071	･ｽﾍﾟｰｻ	･SPACER	1					
,									
100	9075345	ｷｯﾄ;ﾎﾟｲﾝﾄ	KIT;POINT	3					

バケット 0.25
Bucket 0.25

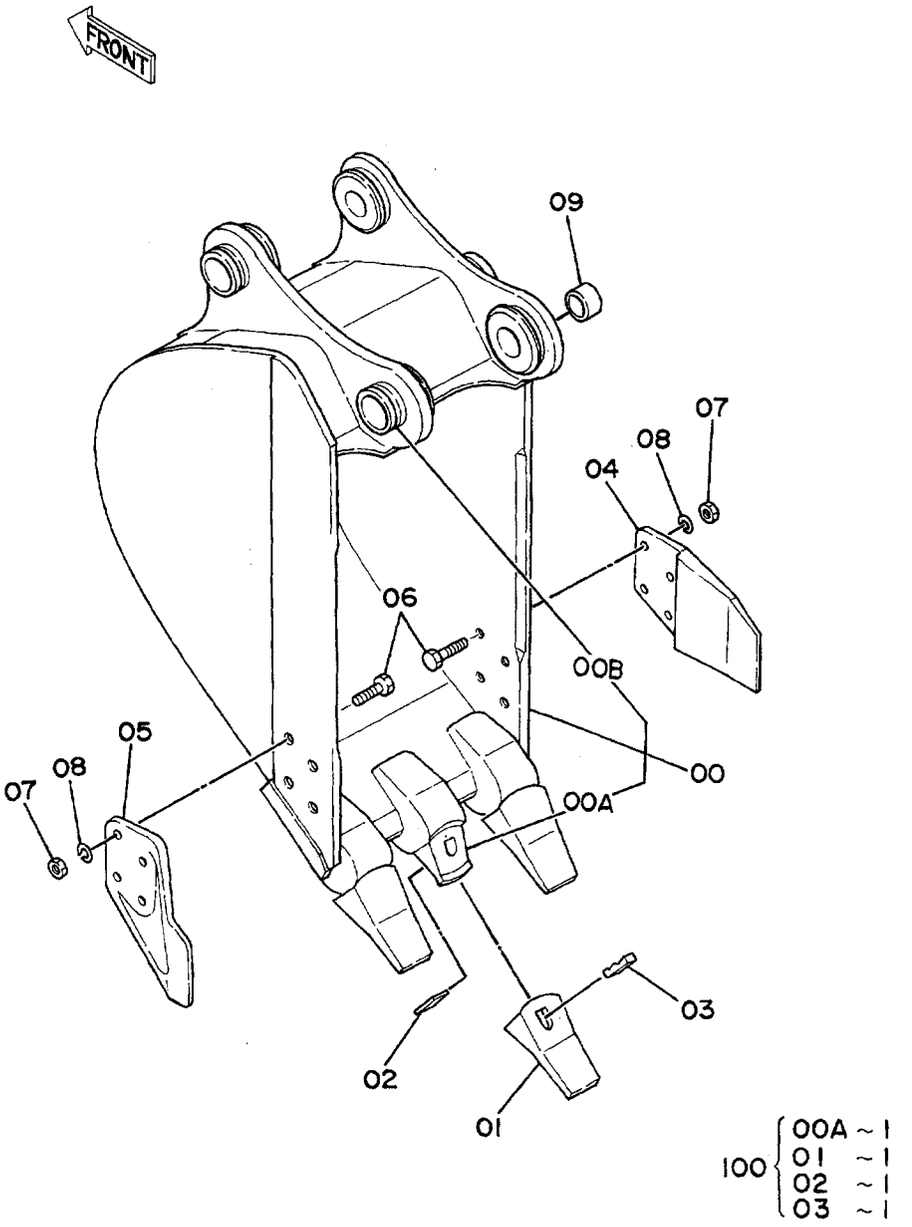

ﾊﾞｹｯﾄ 0.25
BUCKET 0.25

15001~

符号 ITEM	部品番号 PART NO.	部品名 PART NAME	or PART NAME CODE	数量 Q'TY	サービスコード S.C	適用号機 SERIAL NO.	互換性 ICA	代替部品 REPLACEABLE PART 部品番号 PART NO.	数量 Q'TY
	9073485	ﾊﾞｹｯﾄ ｱｯｾﾝ	BUCKET ASS'Y	1					
00	8038589	・ﾊﾞｹｯﾄ	・BUCKET	1					
00A	4188013	・・ｱﾀﾞﾌﾟﾀ;ﾂｰｽ	・・ADAPTER;TOOTH	3	WK				
00B	4197033	・・ｽﾄｯﾊﾟ	・・STOPPER	2	W				
01	963228	・ﾎﾟｲﾝﾄ;ﾂｰｽ	・POINT;TOOTH	3	K				
02	963229	・ﾋﾟﾝ;ﾛｯｸ	・PIN;LOCK	3	K				
03	4506257	・ﾗﾊﾞｰ;ﾛｯｸ	・RUBBER;LOCK	3	##K				
04	2015428	・ｶｯﾀ;ｻｲﾄﾞ	・CUTTER;SIDE	1					
05	2015429	・ｶｯﾀ;ｻｲﾄﾞ	・CUTTER;SIDE	1					
06	J932050	・ﾎﾞﾙﾄ	・BOLT	8					
07	J951020	・ﾅｯﾄ	・NUT	8					
08	A590920	・ﾜｯｼｬ;ｽﾌﾟﾘﾝｸﾞ	・WASHER;SPRING	8					
09	4175071	・ｽﾍﾟｰｻ	・SPACER	1					
・									
100	9075345	ｷｯﾄ;ﾎﾟｲﾝﾄ	KIT;POINT	3					

バケット 0.33
Bucket 0.33

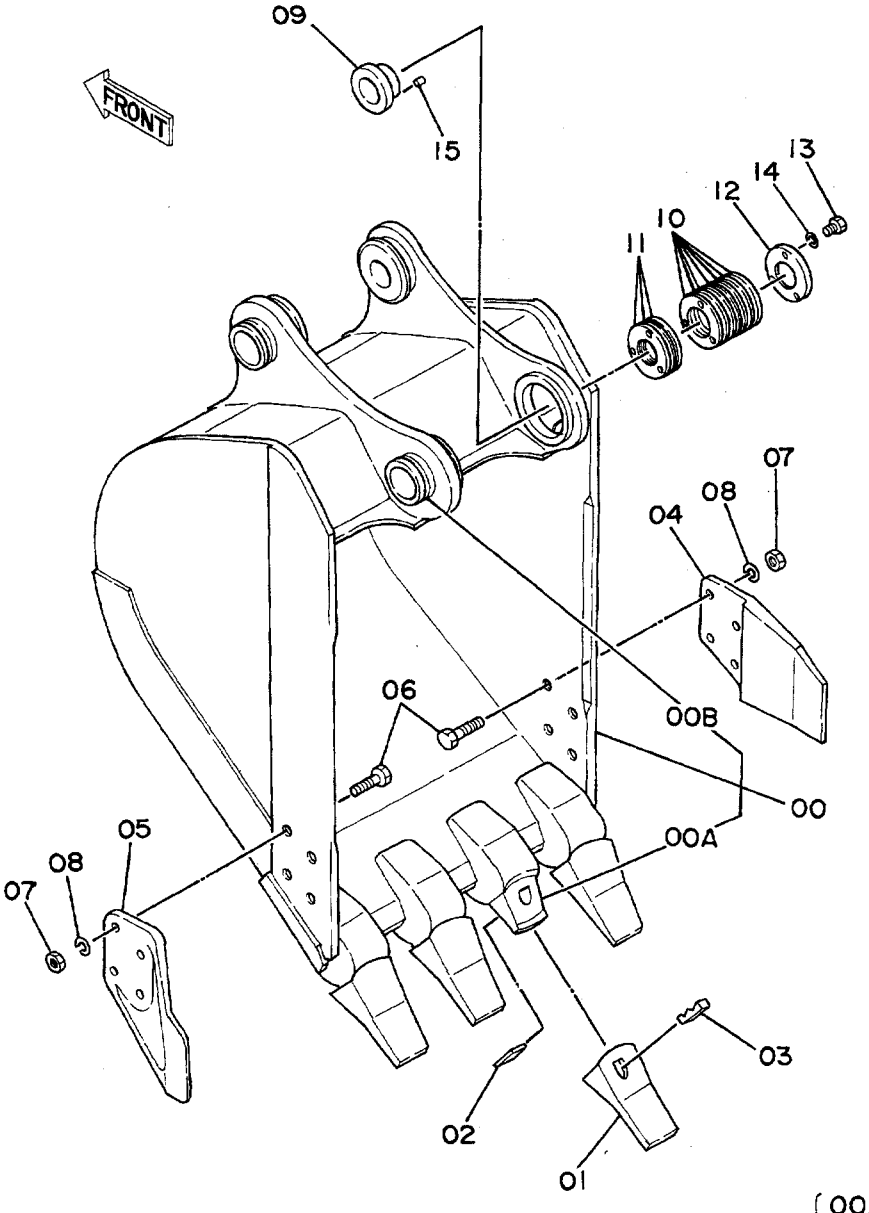

100 { 00A ~ 1
01 ~ 1
02 ~ 1
03 ~ 1 }

ﾊﾞｹｯﾄ 0.33
BUCKET 0.33

15001~

符号 ITEM	部品番号 PART NO.	部品名 PART NAME	or PART NAME CODE	数量 Q'TY	サービスコード S.C	適用号機 SERIAL NO.	互換性 ICA	代替部品 REPLACEABLE PART 部品番号 PART NO.	数量 Q'TY
	9072918	ﾊﾞｹｯﾄ ｱｯｾﾝ	BUCKET ASS'Y	1					
00	8038320	･ﾊﾞｹｯﾄ	･BUCKET	1					
00A	4188013	･･ｱﾀﾞﾌﾟﾀ;ﾂｰｽ	･･ADAPTER;TOOTH	4	WK				
00B	4197033	･･ｽﾄｯﾊﾟ	･･STOPPER	2	W				
01	963228	･ﾎﾟｲﾝﾄ;ﾂｰｽ	･POINT;TOOTH	4	K				
02	963229	･ﾋﾟﾝ;ﾛｯｸ	･PIN;LOCK	4	K				
03	4506257	･ﾗﾊﾞｰ;ﾛｯｸ	･RUBBER;LOCK	4	##K				
04	2015428	･ｶｯﾀ;ｻｲﾄﾞ	･CUTTER;SIDE	1					
05	2015429	･ｶｯﾀ;ｻｲﾄﾞ	･CUTTER;SIDE	1					
06	J932050	･ﾎﾞﾙﾄ	･BOLT	8					
07	J951020	･ﾅｯﾄ	･NUT	8					
08	A590920	･ﾜｯｼｬ;ｽﾌﾟﾘﾝｸﾞ	･WASHER;SPRING	8					
09	3028363	･ﾌﾞｯｼﾝｸﾞ	･BUSHING	1					
10	4143635	･ｼﾑ 1.0	･SHIM 1.0	7	R				
11	4143636	･ｼﾑ 0.5	･SHIM 0.5	3	R				
12	4143634	･ﾌﾟﾚｰﾄ	･PLATE	1					
13	J901440	･ﾎﾞﾙﾄ	･BOLT	3					
14	A590914	･ﾜｯｼｬ;ｽﾌﾟﾘﾝｸﾞ	･WASHER;SPRING	3					
15	4179109	･ﾋﾟﾝ;ﾉｯｸ	･PIN;KNOCK	1					
100	9075345	ｷｯﾄ;ﾎﾟｲﾝﾄ	KIT;POINT	4					

バケット 0.4
Bucket 0.4

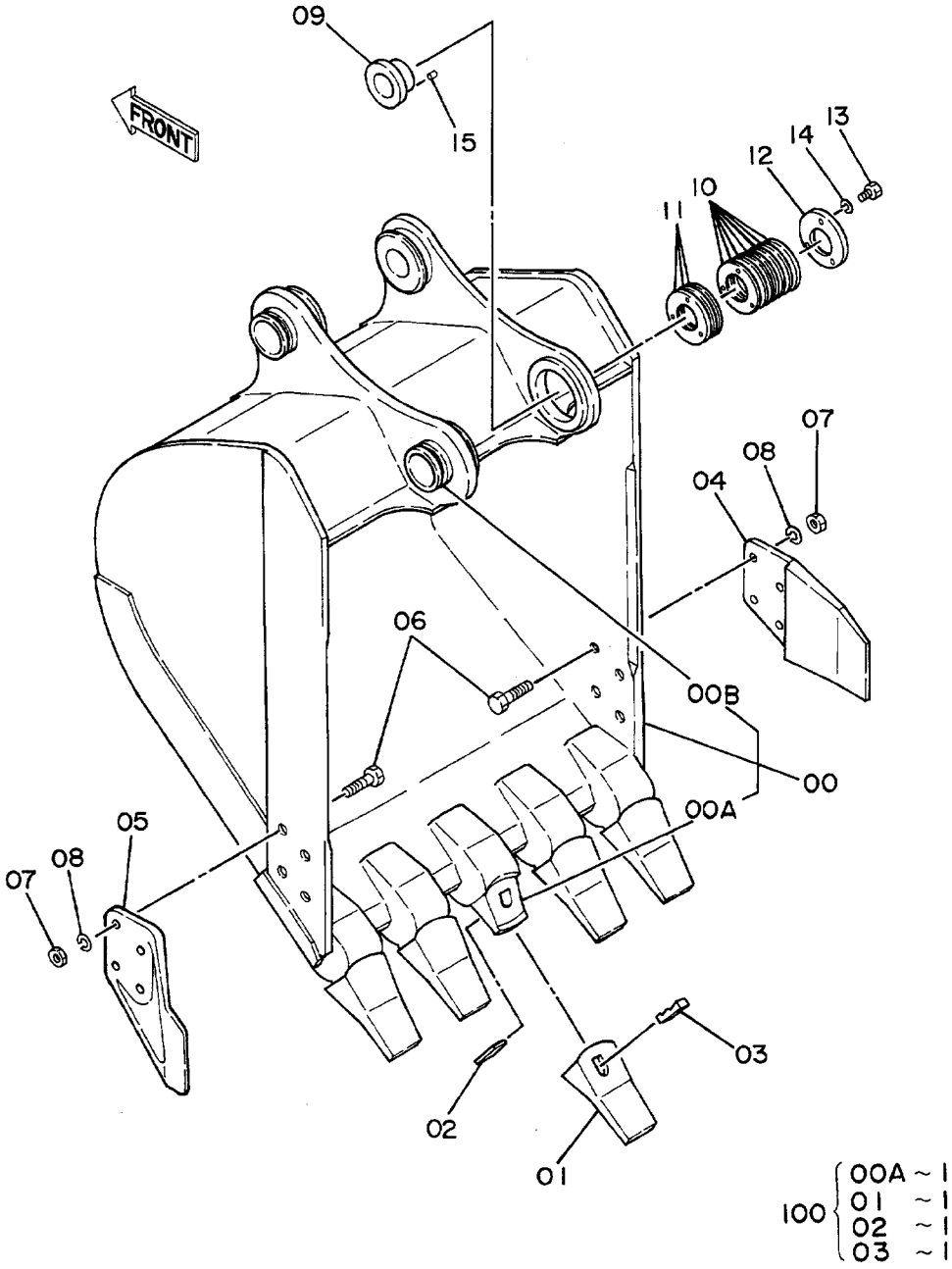

ﾊﾞｹｯﾄ 0.4
BUCKET 0.4

15001~

符号 ITEM	部品番号 PART NO.	部品名 PART NAME	or PART NAME CODE	数量 Q'TY	サービスコード S.C	適用号機 SERIAL NO.	互換性 ICA	代替部品 REPLACEABLE PART 部品番号 PART NO.	数量 Q'TY
	9071462	ﾊﾞｹｯﾄ ｱｯｾﾝ	BUCKET ASS'Y	1					
00	8038182	･ﾊﾞｹｯﾄ	･BUCKET	1					
00A	4188013	･･ｱﾀﾞﾌﾟﾀ;ﾂｰｽ	･･ADAPTER;TOOTH	5	WK				
00B	4197033	･･ｽﾄｯﾊﾟ	･･STOPPER	2	W				
01	963228	･ﾎﾟｲﾝﾄ;ﾂｰｽ	･POINT;TOOTH	5	K				
02	963229	･ﾋﾟﾝ;ﾛｯｸ	･PIN;LOCK	5	K				
03	4506257	･ﾗﾊﾞｰ;ﾛｯｸ	･RUBBER;LOCK	5	##K				
04	2015428	･ｶｯﾀ;ｻｲﾄﾞ	･CUTTER;SIDE	1					
05	2015429	･ｶｯﾀ;ｻｲﾄﾞ	･CUTTER;SIDE	1					
06	J932050	･ﾎﾞﾙﾄ	･BOLT	8					
07	J951020	･ﾅｯﾄ	･NUT	8					
08	A590920	･ﾜｯｼｬ;ｽﾌﾟﾘﾝｸﾞ	･WASHER;SPRING	8					
09	3028363	･ﾌﾞｯｼﾝｸﾞ	･BUSHING	1					
10	4143635	･ｼﾑ 1.0	･SHIM 1.0	7	R				
11	4143636	･ｼﾑ 0.5	･SHIM 0.5	3	R				
12	4143634	･ﾌﾟﾚｰﾄ	･PLATE	1					
13	J901440	･ﾎﾞﾙﾄ	･BOLT	3					
14	A590914	･ﾜｯｼｬ;ｽﾌﾟﾘﾝｸﾞ	･WASHER;SPRING	3					
15	4179109	･ﾋﾟﾝ;ﾉｯｸ	･PIN;KNOCK	1					
100	9075345	ｷｯﾄ;ﾎﾟｲﾝﾄ	KIT;POINT	5					

バケット 0.5
Bucket 0.5

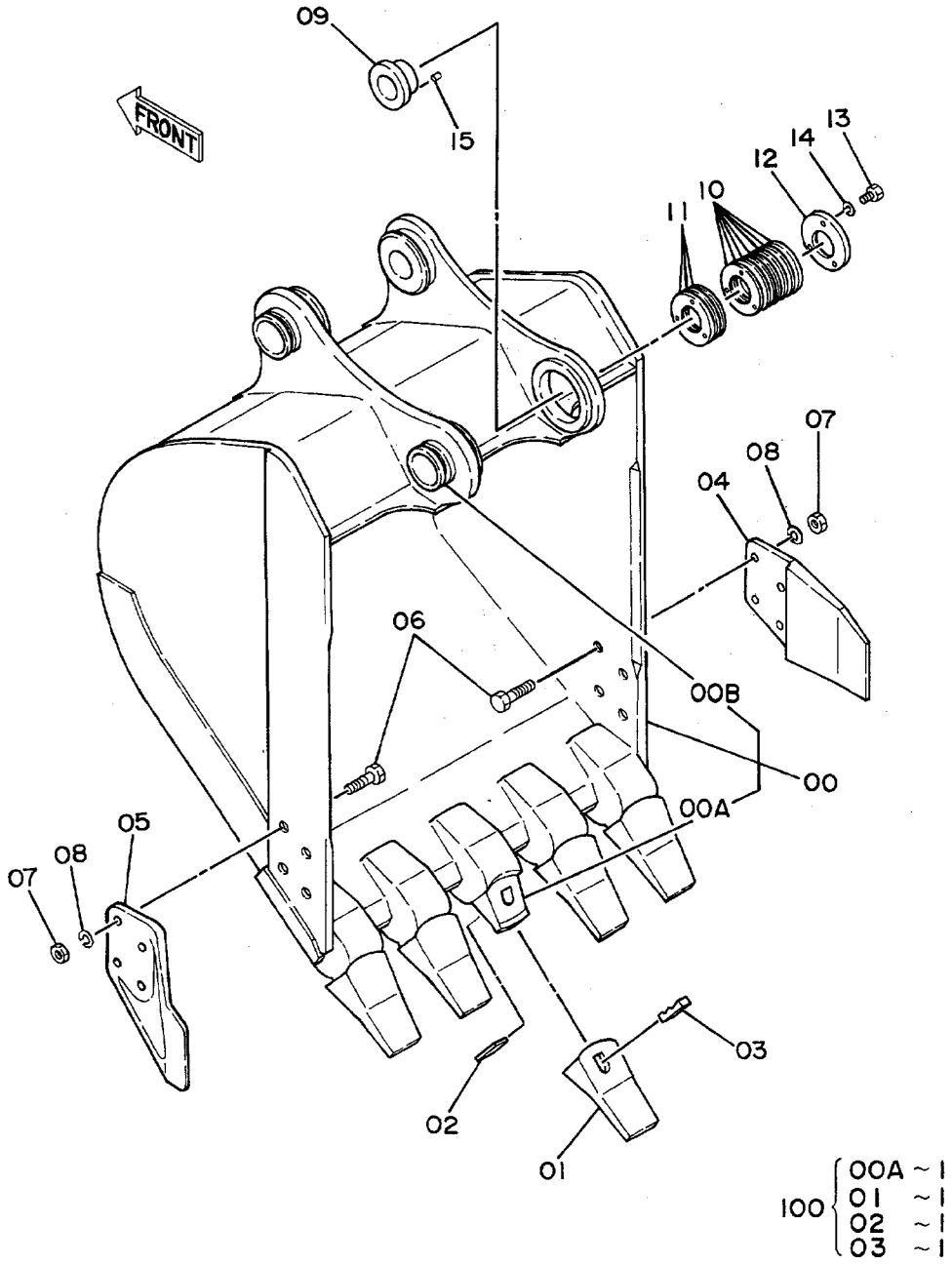

ﾊﾞｹｯﾄ 0.5
BUCKET 0.5

15001~

符号 ITEM	部品番号 PART NO.	部品名 PART NAME	or PART NAME CODE	数量 Q'TY	サービスコード S.C	適用号機 SERIAL NO.	互換性 ICA	代替部品 REPLACEABLE PART 部品番号 PART NO.	代替部品 REPLACEABLE PART 数量 Q'TY
	9073650	ﾊﾞｹｯﾄ ｱｯｾﾝ	BUCKET ASS'Y	1					
00	8038696	･ﾊﾞｹｯﾄ	･BUCKET	1					
00A	4188013	･･ｱﾀﾞﾌﾟﾀ;ﾂｰｽ	･･ADAPTER;TOOTH	5	WK				
00B	4197033	･･ｽﾄｯﾊﾟ	･･STOPPER	2	W				
01	963228	･ﾎﾟｲﾝﾄ;ﾂｰｽ	･POINT;TOOTH	5	K				
02	963229	･ﾋﾟﾝ;ﾛｯｸ	･PIN;LOCK	5	K				
03	4506257	･ﾗﾊﾞｰ;ﾛｯｸ	･RUBBER;LOCK	5	#K				
04	2015428	･ｶｯﾀ;ｻｲﾄﾞ	･CUTTER;SIDE	1					
05	2015429	･ｶｯﾀ;ｻｲﾄﾞ	･CUTTER;SIDE	1					
06	J932050	･ﾎﾞﾙﾄ	･BOLT	8					
07	J951020	･ﾅｯﾄ	･NUT	8					
08	A590920	･ﾜｯｼｬ;ｽﾌﾟﾘﾝｸﾞ	･WASHER;SPRING	8					
09	3028363	･ﾌﾞｯｼﾝｸﾞ	･BUSHING	1					
10	4143635	･ｼﾑ 1.0	･SHIM 1.0	7	R				
11	4143636	･ｼﾑ 0.5	･SHIM 0.5	3	R				
12	4143634	･ﾌﾟﾚｰﾄ	･PLATE	1					
13	J901440	･ﾎﾞﾙﾄ	･BOLT	3					
14	A590914	･ﾜｯｼｬ;ｽﾌﾟﾘﾝｸﾞ	･WASHER;SPRING	3					
15	4179109	･ﾋﾟﾝ;ﾉｯｸ	･PIN;KNOCK	1					
100	9075345	ｷｯﾄ;ﾎﾟｲﾝﾄ	KIT;POINT	5					

バケット 0.55
Bucket 0.55

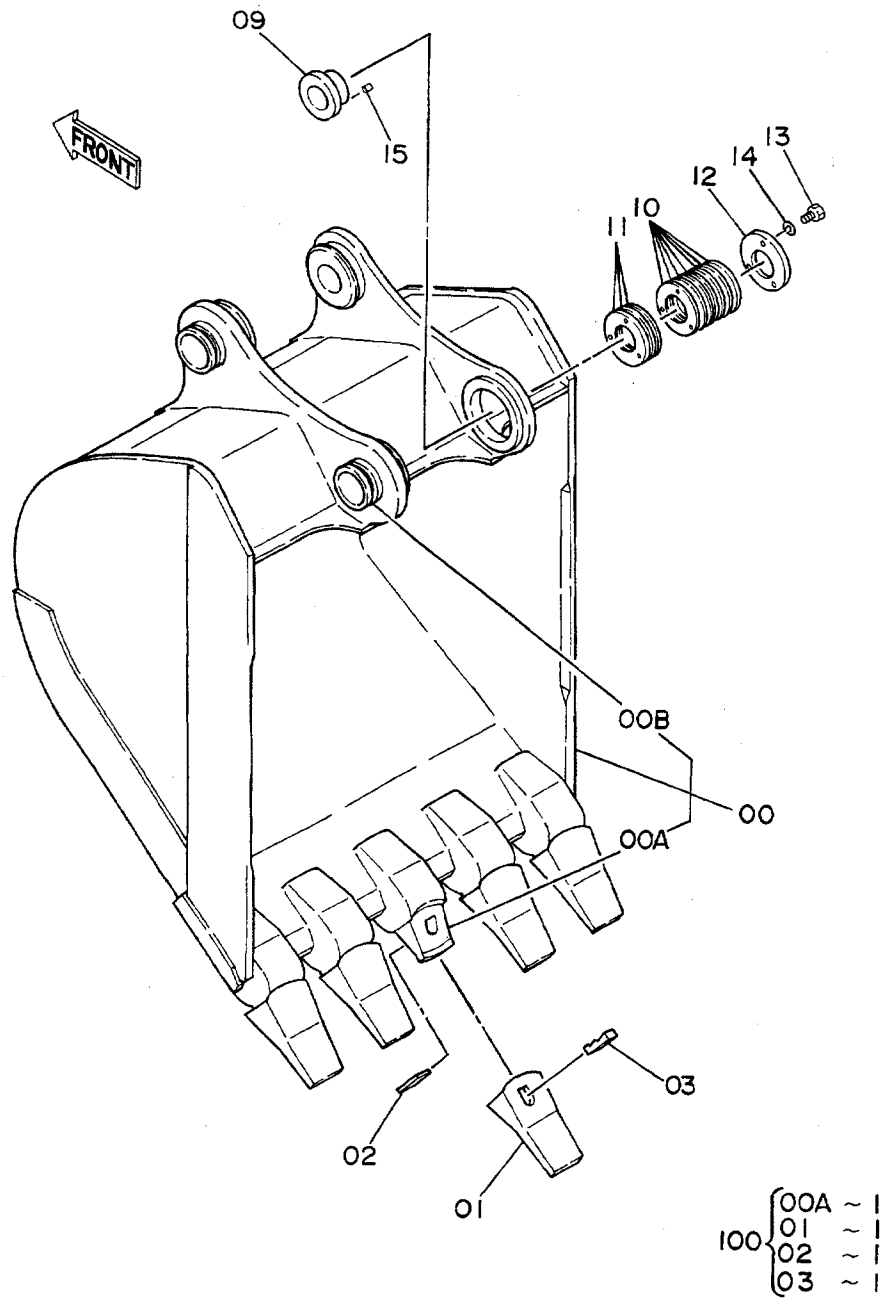

ﾊﾞｹｯﾄ 0.55
BUCKET 0.55

15001~

符号 ITEM	部品番号 PART NO.	部品名 PART NAME	or PART NAME CODE	数量 Q'TY	サービスコード S.C	適用号機 SERIAL NO.	互換性 ICA	代替部品 REPLACEABLE PART 部品番号 PART NO.	数量 Q'TY
	9073649	ﾊﾞｹｯﾄ ｱｯｾﾝ	BUCKET ASS'Y	1					
00	8038697	･ﾊﾞｹｯﾄ	･BUCKET	1					
00A	4188013	･･ｱﾀﾞﾌﾟﾀ;ﾂｰｽ	･･ADAPTER;TOOTH	5	WK				
00B	4197033	･･ｽﾄｯﾊﾟ	･･STOPPER	2	W				
01	963228	･ﾎﾟｲﾝﾄ;ﾂｰｽ	･POINT;TOOTH	5	K				
02	963229	･ﾋﾟﾝ;ﾛｯｸ	･PIN;LOCK	5	K				
03	4506257	･ﾗﾊﾞｰ;ﾛｯｸ	･RUBBER;LOCK	5	#K				
09	3028363	･ﾌﾞｯｼﾝｸﾞ	･BUSHING	1					
10	4143635	･ｼﾑ 1.0	･SHIM 1.0	7	R				
11	4143636	･ｼﾑ 0.5	･SHIM 0.5	3	R				
12	4143634	･ﾌﾟﾚｰﾄ	･PLATE	1					
13	J901440	･ﾎﾞﾙﾄ	･BOLT	3					
14	A590914	･ﾜｯｼｬ;ｽﾌﾟﾘﾝｸﾞ	･WASHER;SPRING	3					
15	4179109	･ﾋﾟﾝ;ﾉｯｸ	･PIN;KNOCK	1					
,									
100	9075345	ｷｯﾄ;ﾎﾟｲﾝﾄ	KIT;POINT	5					

1 本爪リッパ
One-Point Ripper

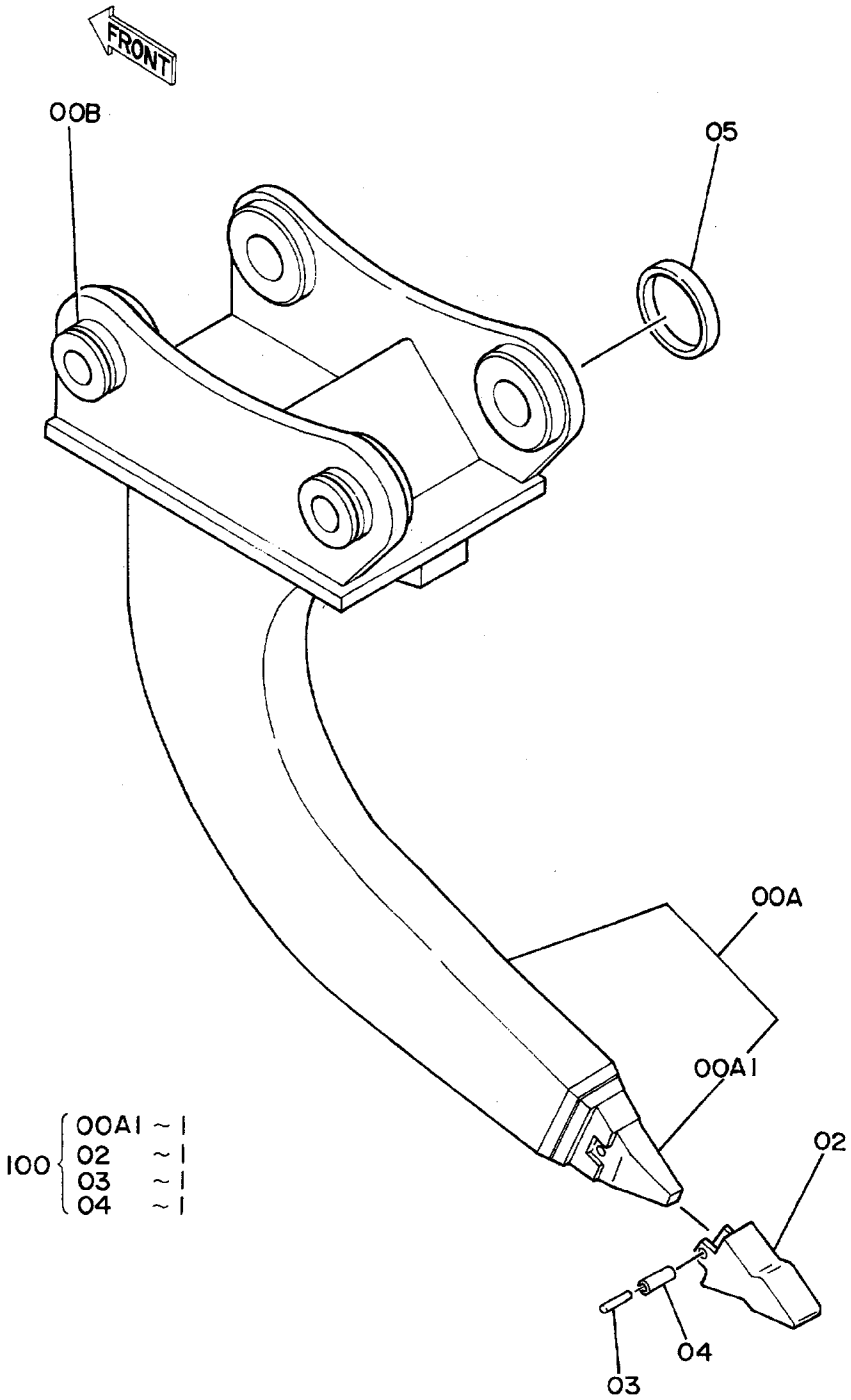

1ﾎﾟﾝｽﾞﾒ ﾘｯﾊﾟ
ONE-POINT RIPPER

15001~

符号 ITEM	部品番号 PART NO.	部品名 PART NAME	or PART NAME CODE	数量 Q'TY	サービスコード S.C	適用号機 SERIAL NO.	互換性 ICA	代替部品 REPLACEABLE PART 部品番号 PART NO.	数量 Q'TY
	9051424	1ﾎﾟﾝｽﾞﾒ ﾘｯﾊﾟ ｱｯｾﾝ	ONE-POINT RIPPER ASS'Y	1					
00A~B	9051425	･ﾘｯﾊﾟ	･RIPPER	1					
00A	6003147	･･ﾘｯﾊﾟ	･･RIPPER	1					
00A1	971376	･･･ﾉｰｽﾞ	･･･NOSE	1	WK				
00B	4124573	･･ｽﾄｯﾊﾟ	･･STOPPER	2	W				
02	971377	･ﾎﾟｲﾝﾄ	･POINT	1	K				
03	971378	･ﾋﾟﾝ	･PIN	1	K				
04	971379	･ﾌﾞｯｼﾝｸﾞ	･BUSHING	1	K				
05	4175071	･ｽﾍﾟｰｻ	･SPACER	1					
100	9042616	ｷｯﾄ;ﾎﾟｲﾝﾄ	KIT;POINT	1					

法面バケット
Slope-Finishing Blade

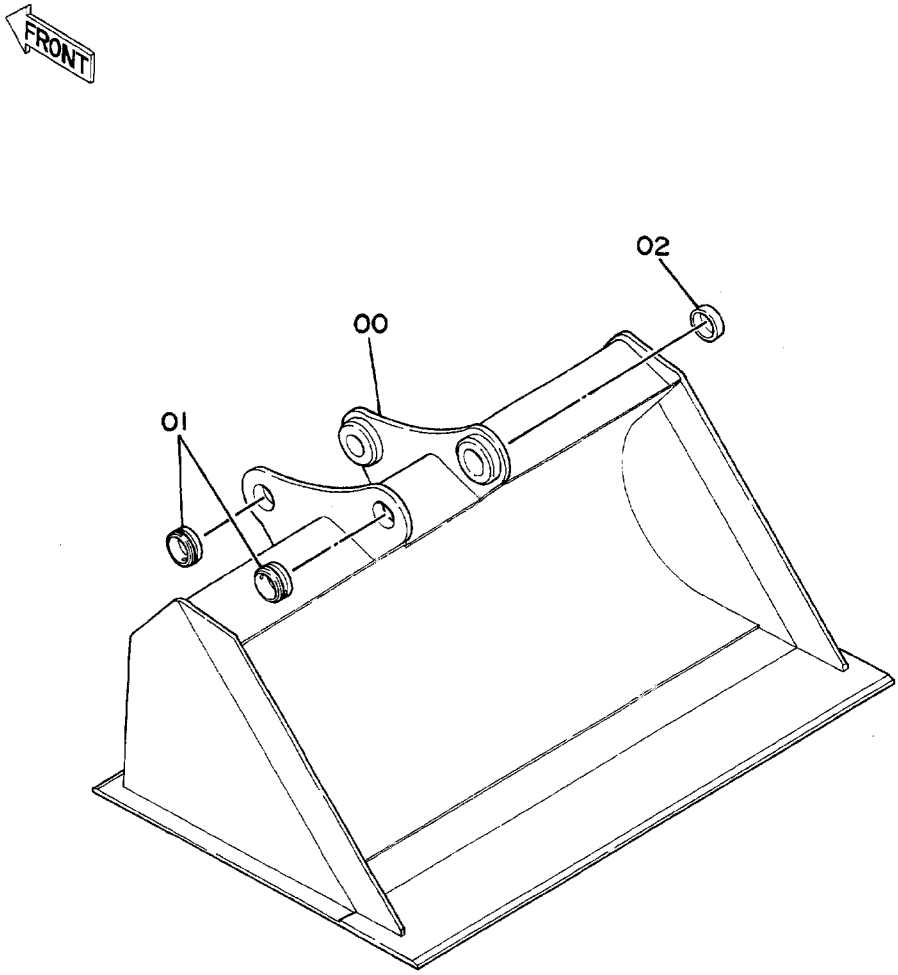

ﾉﾘﾒﾝﾊﾞｹｯﾄ
SLOPE-FINISHING BLADE

15001~

符号 ITEM	部品番号 PART NO.	部品名 PART NAME	or PART NAME CODE	数量 Q'TY	サービスコード S.C	適用号機 SERIAL NO.	互換性 ICA	代替部品 REPLACEABLE PART 部品番号 PART NO.	数量 Q'TY
	9075452	ﾉﾘﾒﾝﾊﾞｹｯﾄ	SLOPE-FINISHING BLADE	1					
00	6008733	・ﾉﾘﾒﾝﾊﾞｹｯﾄ	・SLOPE-FINISHING BLADE	1					
01	4197033	・ｽﾄｯﾊﾟ	・STOPPER	2	W				
02	4175071	・ｽﾍﾟｰｻ	・SPACER	1					

クラムシェルバケット
Clamshell Bucket

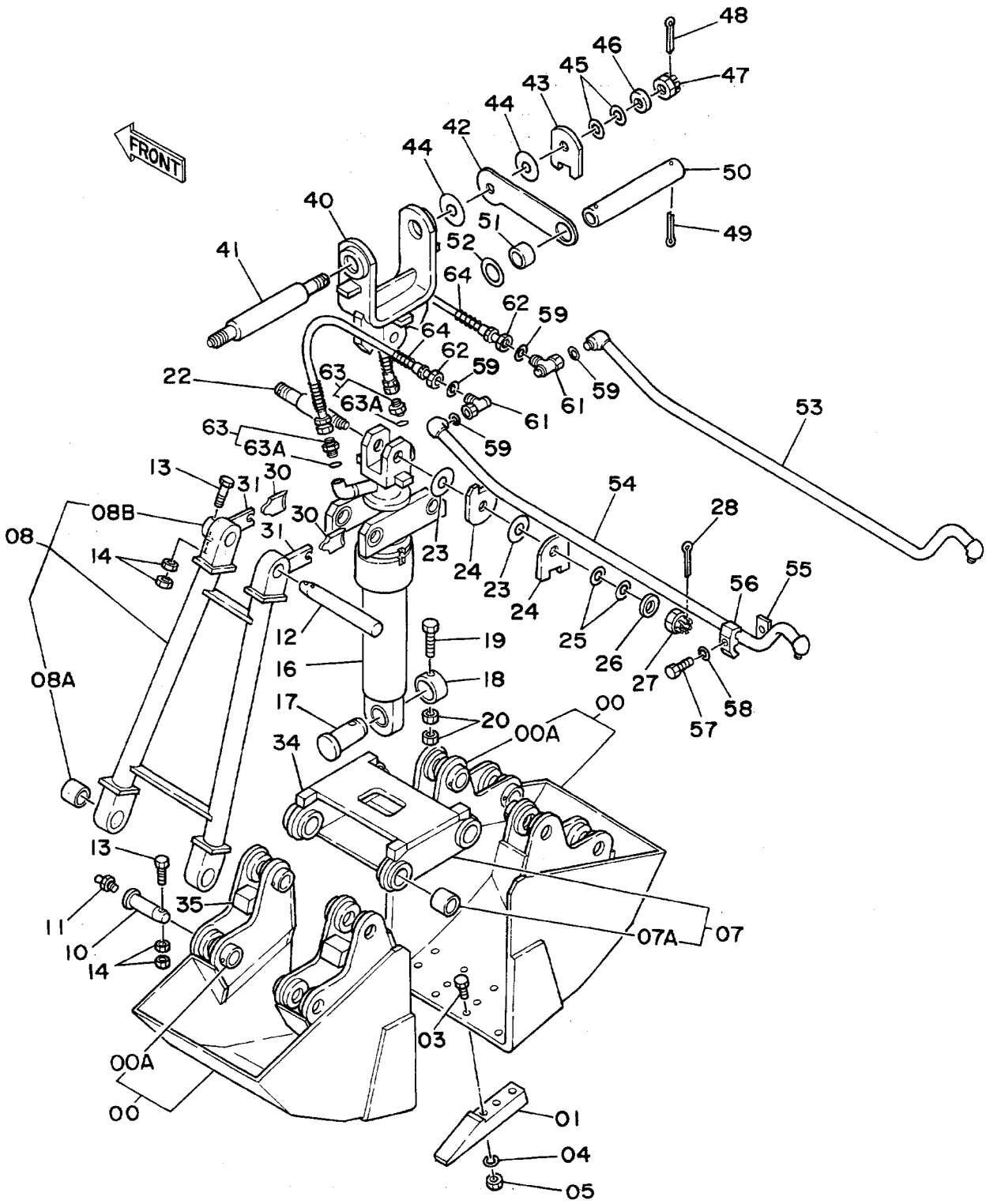

ｸﾗﾑｼｪﾙﾊﾞｹｯﾄ

CLAMSHELL BUCKET

15001~

符号 ITEM	部品番号 PART NO.	部品名 PART NAME	or PART NAME CODE	数量 Q'TY	サービスコード S.C	適用号機 SERIAL NO.	互換性 ICA	代替部品 REPLACEABLE PART 部品番号 PART NO.	数量 Q'TY
00	9020913	ｼｪﾙ (ｽﾍﾟｰｻ ﾂｷ)	SHELL (WITH SPACER)	2					
00A	498672	･ｽﾍﾟｰｻ	･SPACER	4	W				
01	452632	ﾂｰｽ	TOOTH	6					
03	447167	ﾎﾞﾙﾄ	BOLT	18					
04	A590922	ﾜｯｼｬ;ｽﾌﾟﾘﾝｸﾞ	WASHER;SPRING	18					
05	452064	ﾅｯﾄ	NUT	18					
07	9020914	ﾌﾚｰﾑ (ﾌﾞｯｼﾝｸﾞ ﾂｷ)	FRAME (WITH BUSHING)	1					
07A	443976	･ﾌﾞｯｼﾝｸﾞ	･BUSHING	4	W				
08	9020915	ｽﾃｰ ｱｯｾﾝ	STAY ASS'Y	2					
08A	443976	･ﾌﾞｯｼﾝｸﾞ	･BUSHING	2	W				
08B	498672	･ｽﾍﾟｰｻ	･SPACER	1	W				
10	316694	ﾋﾟﾝ	PIN	8					
11	J75481	ﾌｨｯﾃﾝｸﾞ	FITTING	8					
12	452066	ﾋﾟﾝ	PIN	2					
13	M121290	ﾎﾞﾙﾄ	BOLT	10					
14	M511210	ﾅｯﾄ	NUT	20					
16	4207441	ｼﾘﾝﾀﾞｰ;ｸﾗﾑｼｪﾙ	CYL.;CLAMSHELL	1	H				
17	4155711	ﾋﾟﾝ	PIN	1					
18	4076157	ｽﾄｯﾊﾟｰ	STOPPER	1					
19	M121602	ﾎﾞﾙﾄ	BOLT	1					
20	M511613	ﾅｯﾄ	NUT	2					
22	455064	ﾋﾟﾝ	PIN	1					
23	455060	ﾃﾞｨｽｸ	DISC	4					
24	455062	ﾚﾊﾞｰ	LEVER	4					
25	452073	ｽﾌﾟﾘﾝｸﾞ;ﾌﾗｯｼｭ	SPRING;FLUSH	4					
26	452074	ﾜｯｼｬ	WASHER	2					
27	452077	ﾅｯﾄ;ｷｬｯｽﾙ	NUT;CASTLE	2					
28	A768080	ﾋﾟﾝ;ｽﾌﾟﾘｯﾄ	PIN;SPLIT	2					
30	452075	ﾚﾊﾞｰ	LEVER	2	W				
31	452076	ﾚﾊﾞｰ	LEVER	2	W				
34	492271	ｽﾄｯﾊﾟｰ	STOPPER	4	W				
35	492272	ｽﾄｯﾊﾟｰ	STOPPER	4	W				
40	8039644	ﾘﾝｸ	LINK	1					
41	4158871	ﾋﾟﾝ	PIN	1					
42	4208679	ﾚﾊﾞｰ	LEVER	2					
43	455062	ﾚﾊﾞｰ	LEVER	2					
44	455060	ﾃﾞｨｽｸ	DISC	4					
45	452073	ｽﾌﾟﾘﾝｸﾞ;ﾌﾗｯｼｭ	SPRING;FLUSH	4					
46	452074	ﾜｯｼｬ	WASHER	2					
47	452077	ﾅｯﾄ;ｷｬｯｽﾙ	NUT;CASTLE	2					

クラムシェルバケット
Clamshell Bucket

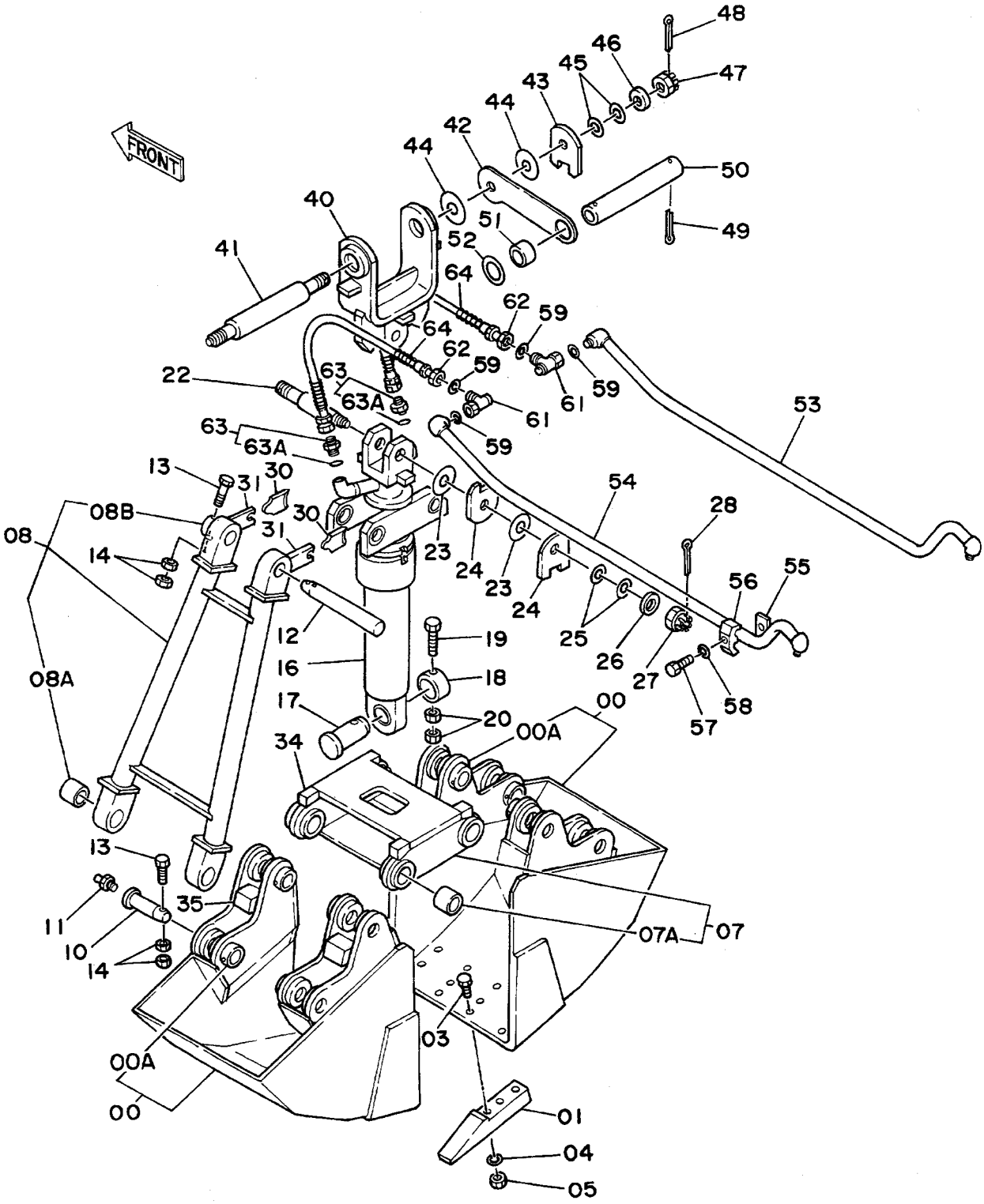

ｸﾗﾑｼｪﾙﾊﾞｹｯﾄ
CLAMSHELL BUCKET

15001~

符号 ITEM	部品番号 PART NO.	部品名 PART NAME	or PART NAME CODE	数量 Q'TY	サービスコード S.C	適用号機 SERIAL NO.	互換性 ICA	代替部品 REPLACEABLE PART 部品番号 PART NO.	数量 Q'TY
48	A768080	ﾋﾟﾝ;ｽﾌﾟﾘｯﾄ	PIN;SPLIT	2					
49	A768000	ﾋﾟﾝ;ｽﾌﾟﾘｯﾄ	PIN;SPLIT	2					
50	4158872	ﾊﾟｲﾌﾟ	PIPE	1					
51	4158873	ｽﾍﾟｰｻ	SPACER	2					
52	4075356	ﾜｯｼｬ	WASHER	2					
53	8039609	ﾊﾟｲﾌﾟ	PIPE	1					
54	8039610	ﾊﾟｲﾌﾟ	PIPE	1					
55	4137298	ｼｰﾄ;ｽｸﾘｭ	SEAT;SCREW	4	W				
56	4190125	ｸﾗﾝﾌﾟ;ﾊﾟｲﾌﾟ	CLAMP;PIPE	4					
57	J901250	ﾎﾞﾙﾄ	BOLT	4					
58	A590912	ﾜｯｼｬ;ｽﾌﾟﾘﾝｸﾞ	WASHER;SPRING	4					
59	4138938	O-ﾘﾝｸﾞ	O-RING	4					
60	4506418	O-ﾘﾝｸﾞ	O-RING	2					
61	4208678	ｼﾞｮｲﾝﾄ;ｽｲﾍﾞﾙ	JOINT;SWIVEL	2					
62	4207989	ﾎｰｽ	HOSE	2					
63	4042032	ｱﾀﾞﾌﾟﾀ	ADAPTER	2					
63A	4506418	･O-ﾘﾝｸﾞ	･O-RING	1					
64	4053607	ﾌﾟﾛﾃｸﾀ	PROTECTOR	2					

予備ペダル
Spare Pedal

適用号機
Serial No. 15001～D87/09

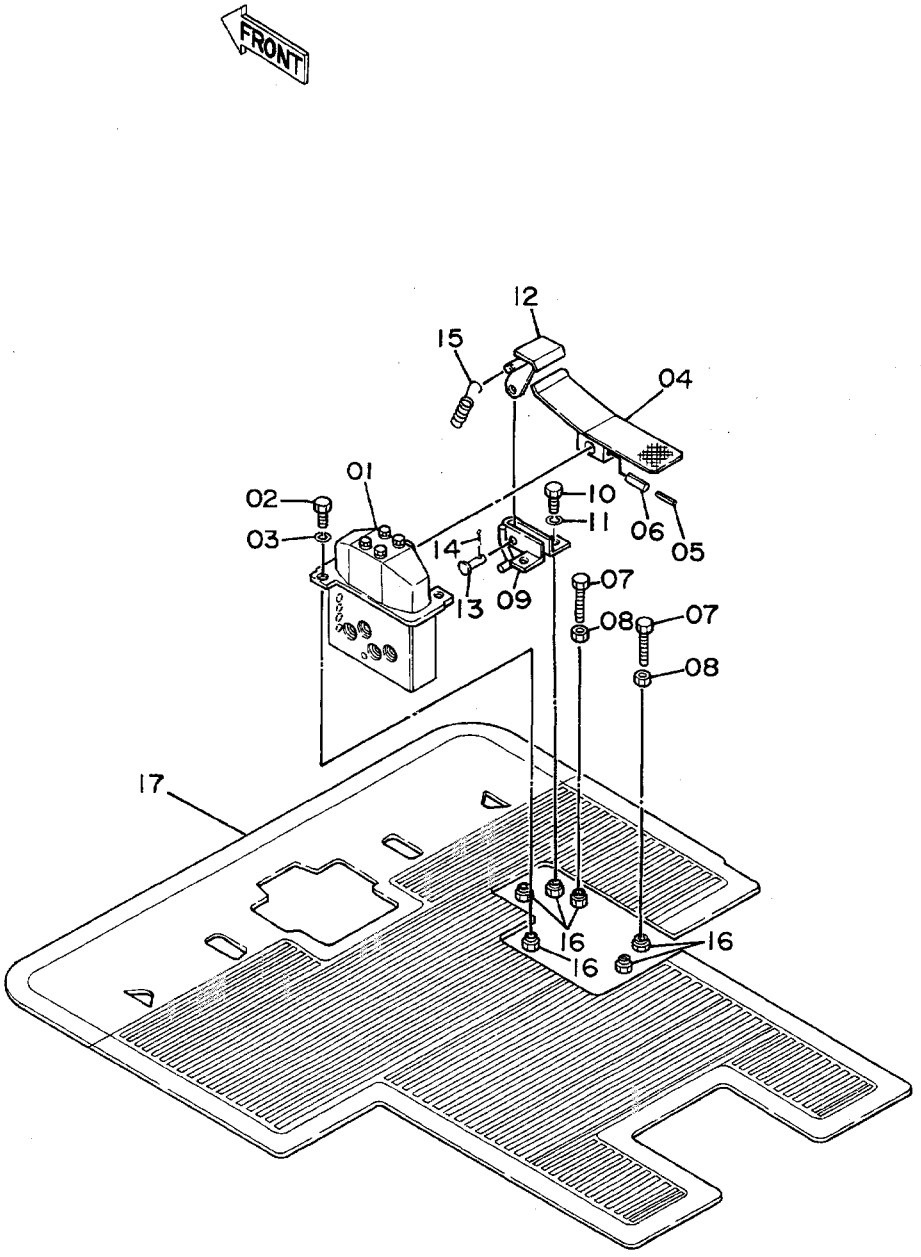

ｽﾍﾟｱﾍﾟﾀﾞﾙ
SPARE PEDAL

15001~087/09

符号 ITEM	部品番号 PART NO.	部品名 PART NAME	or PART NAME CODE	数量 Q'TY	サービスコード S.C	適用号機 SERIAL NO.	互換性 ICA	代替部品 REPLACEABLE PART 部品番号 PART NO.	数量 Q'TY
01	9072923	ﾊﾞﾙﾌﾞ;ﾊﾟｲﾛｯﾄ	VALVE;PILOT	1	H				
02	J901030	ﾎﾞﾙﾄ	BOLT	2					
03	A590910	ﾜｯｼｬ;ｽﾌﾟﾘﾝｸﾞ	WASHER;SPRING	2					
04	8039747	ﾍﾟﾀﾞﾙ	PEDAL	1					
05	4205317	ﾋﾟﾝ;ｽﾌﾟﾘﾝｸﾞ	PIN;SPRING	1					
06	4205318	ﾋﾟﾝ;ｽﾌﾟﾘﾝｸﾞ	PIN;SPRING	1					
07	M261065	ﾎﾞﾙﾄ	BOLT	2					
08	J950010	ﾅｯﾄ	NUT	2					
09	8034081	ﾌﾞﾗｹｯﾄ	BRACKET	1					
10	J901030	ﾎﾞﾙﾄ	BOLT	2					
11	A590910	ﾜｯｼｬ;ｽﾌﾟﾘﾝｸﾞ	WASHER;SPRING	2					
12	9724138	ﾌﾞﾗｹｯﾄ	BRACKET	1					
13	A741026	ﾋﾟﾝ	PIN	1					
14	A763016	ﾋﾟﾝ;ｽﾌﾟﾘｯﾄ	PIN;SPLIT	1					
15	4149125	ｽﾌﾟﾘﾝｸﾞ	SPRING	1					
16	4137294	ﾅｯﾄ;ｳｴﾙﾃﾞｨﾝｸﾞ	NUT;WD.	6	W				
17	3039581	ﾏｯﾄ;ﾌﾛｱ	MAT;FLOOR	1					

予備ペダル
Spare Padal

適用号機
Serial No. D87/10～

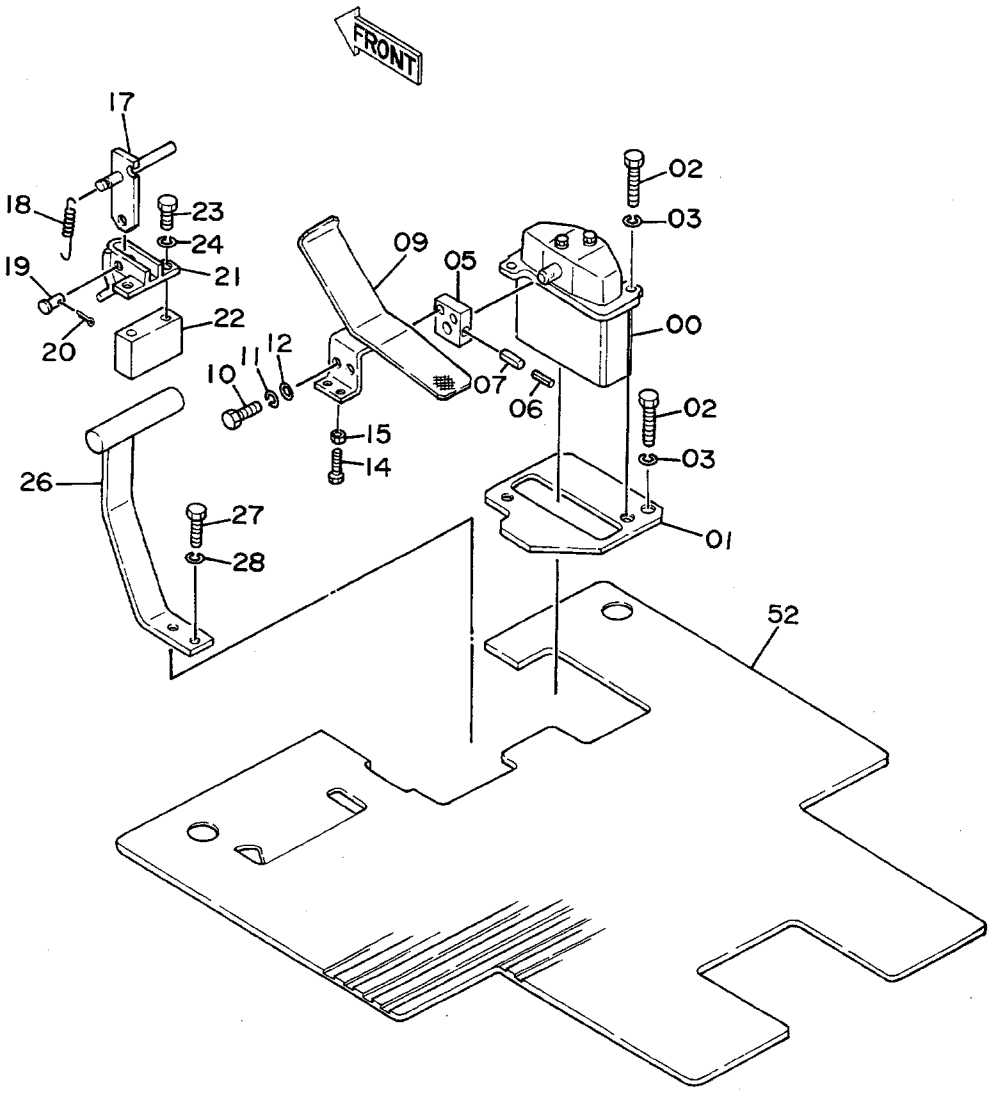

ｽﾍﾟｱﾍﾟﾀﾞﾙ
SPARE PEDAL

D87/10~

符号 ITEM	部品番号 PART NO.	部品名 PART NAME	or PART NAME CODE	数量 Q'TY	サービスコード S.C	適用号機 SERIAL NO.	互換性 ICA	代替部品 REPLACEABLE PART 部品番号 PART NO.	数量 Q'TY
00	9072923	ﾊﾞﾙﾌﾞ;ﾊﾟｲﾛｯﾄ	VALVE;PILOT	1	H				
01	9728874	ﾌﾟﾚｰﾄ	PLATE	1					
02	J901035	ﾎﾞﾙﾄ	BOLT	3					
03	A590910	ﾜｯｼｬ;ｽﾌﾟﾘﾝｸﾞ	WASHER;SPRING	3					
05	4211166	ﾌﾞﾗｹｯﾄ	BRACKET	1					
06	4205317	ﾋﾟﾝ;ｽﾌﾟﾘﾝｸﾞ	PIN;SPRING	1					
07	4205318	ﾋﾟﾝ;ｽﾌﾟﾘﾝｸﾞ	PIN;SPRING	1					
09	8040699	ﾍﾟﾀﾞﾙ	PEDAL	1					
10	J901025	ﾎﾞﾙﾄ	BOLT	2					
11	A590910	ﾜｯｼｬ;ｽﾌﾟﾘﾝｸﾞ	WASHER;SPRING	2					
12	A590110	ﾜｯｼｬ;ﾌﾟﾚｰﾝ	WASHER;PLANE	2					
14	J900835	ﾎﾞﾙﾄ	BOLT	1					
15	M500807	ﾅｯﾄ	NUT	1					
17	9729325	ﾌﾞﾗｹｯﾄ	BRACKET	1					
18	4149125	ｽﾌﾟﾘﾝｸﾞ	SPRING	1					
19	A741026	ﾋﾟﾝ	PIN	1					
20	A763016	ﾋﾟﾝ;ｽﾌﾟﾘｯﾄ	PIN;SPLIT	1					
21	8034081	ﾌﾞﾗｹｯﾄ	BRACKET	1					
22	4211167	ｽﾍﾟｰｻ	SPACER	1					
23	J901000	ﾎﾞﾙﾄ	BOLT	2					
24	A590910	ﾜｯｼｬ;ｽﾌﾟﾘﾝｸﾞ	WASHER;SPRING	2					
26	9728875	ﾚｽﾄ;ﾌｰﾄ	REST;FOOT	1					
27	J901035	ﾎﾞﾙﾄ	BOLT	2					
28	A590910	ﾜｯｼｬ;ｽﾌﾟﾘﾝｸﾞ	WASHER;SPRING	2					
52	3040042	ﾏｯﾄ;ﾌﾛｱ	MAT;FLOOR	1					

予備ペダル用パイロット配管
Pilot Pipings For Spare Pedal

適用号機
Serial No. 15001～D87/09

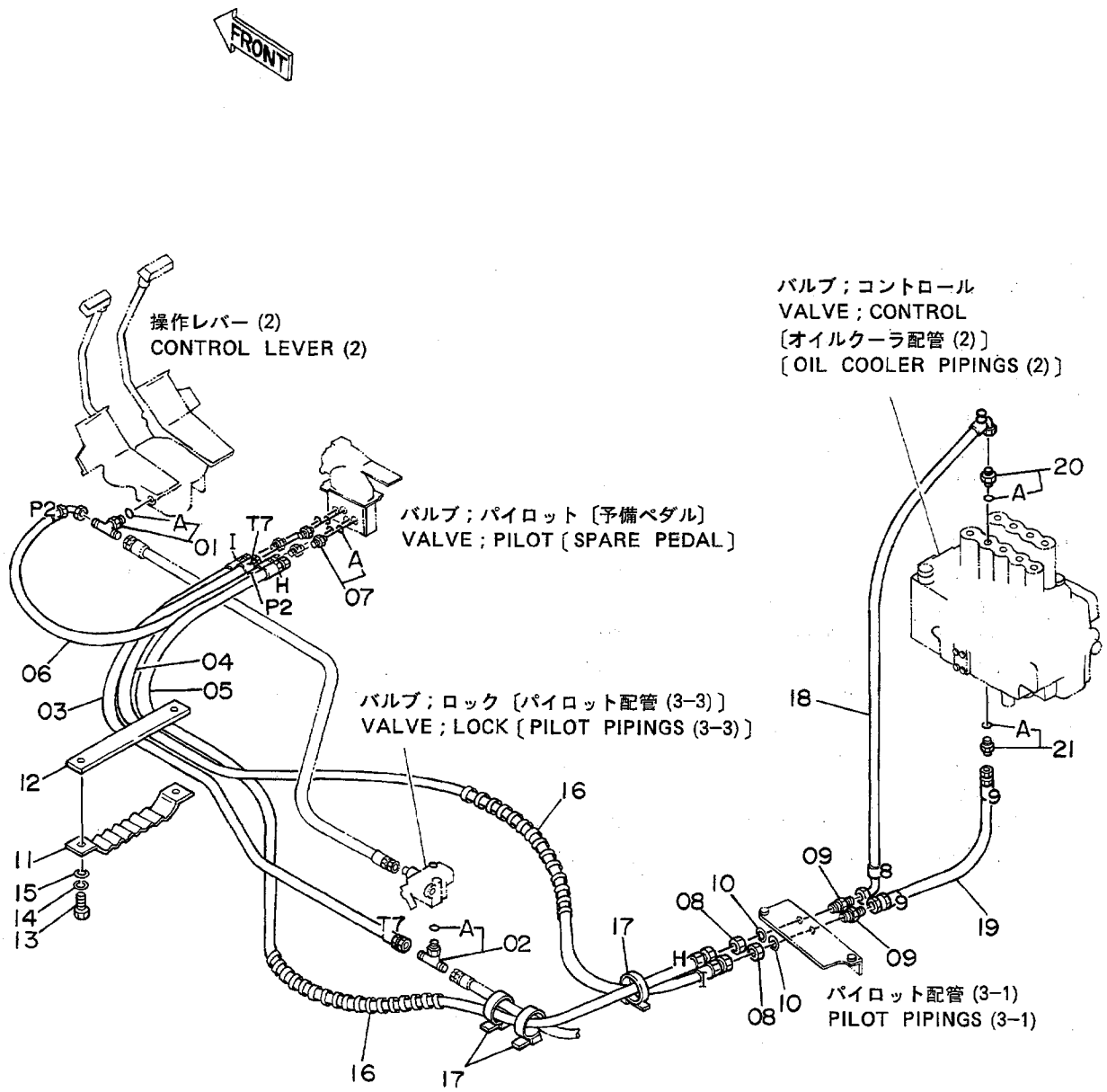

ﾖﾋﾞﾍﾟﾀﾞﾙﾖｳ ﾊﾟｲﾛｯﾄﾊｲｶﾝ

PILOT PIPINGS FOR SPARE PEDAL

15001~D87/09

符号 ITEM	部品番号 PART NO.	部品名 PART NAME	or PART NAME CODE	数量 Q'TY	サービスコード S.C	適用号機 SERIAL NO.	互換性 ICA	代替部品 REPLACEABLE PART 部品番号 PART NO.	数量 Q'TY
01	4208473	ﾁｰ;S	TEE;S	1					
01A	957366	･O-ﾘﾝｸﾞ	･O-RING	1					
02	4208472	ﾁｰ;S	TEE;S	1					
02A	4509180	･O-ﾘﾝｸﾞ	･O-RING	1					
03	4208469	ﾎｰｽ;ﾅｲﾛﾝ (T7)	HOSE;NYLON (T7)	1					
04	4208467	ﾎｰｽ;ﾅｲﾛﾝ (I)	HOSE;NYLON (I)	1					
05	4208468	ﾎｰｽ;ﾅｲﾛﾝ (H)	HOSE;NYLON (H)	1					
06	4208465	ﾎｰｽ;ﾅｲﾛﾝ (P2)	HOSE;NYLON (P2)	1					
07	4200467	ｱﾀﾞﾌﾟﾀ;S	ADAPTER;S	4					
07A	957366	･O-ﾘﾝｸﾞ	･O-RING	1					
08	4202531	ﾅｯﾄ	NUT	2					
09	4202532	ｱﾀﾞﾌﾟﾀ;S	ADAPTER;S	2					
10	A590916	ﾜｯｼｬ;ｽﾌﾟﾘﾝｸﾞ	WASHER;SPRING	2					
11	9727639	ｸﾗﾝﾌﾟ;ﾎｰｽ	CLAMP;HOSE	1					
12	9727637	ﾌﾟﾚｰﾄ	PLATE	1					
13	J901035	ﾎﾞﾙﾄ	BOLT	2					
14	A590910	ﾜｯｼｬ;ｽﾌﾟﾘﾝｸﾞ	WASHER;SPRING	2					
15	A590110	ﾜｯｼｬ	WASHER	2					
16	4133527	ﾌﾟﾛﾃｸﾀ	PROTECTOR	4					
17	4121859	ｸﾘｯﾌﾟ;ﾊﾞﾝﾄﾞ	CLIP;BAND	4					
18	4208464	ﾎｰｽ;ﾅｲﾛﾝ (8)	HOSE;NYLON (8)	1					
19	4208466	ﾎｰｽ;ﾅｲﾛﾝ (9)	HOSE;NYLON (9)	1					
20	4202422	ｱﾀﾞﾌﾟﾀ;S	ADAPTER;S	1					
20A	4509180	･O-ﾘﾝｸﾞ	･O-RING	1					
21	4200466	ｱﾀﾞﾌﾟﾀ;S	ADAPTER;S	1					
21A	4509180	･O-ﾘﾝｸﾞ	･O-RING	1					

予備ペダル用パイロット配管
Pilot Pipings For Spare Pedal

適用号機
Serial No. D87/10～

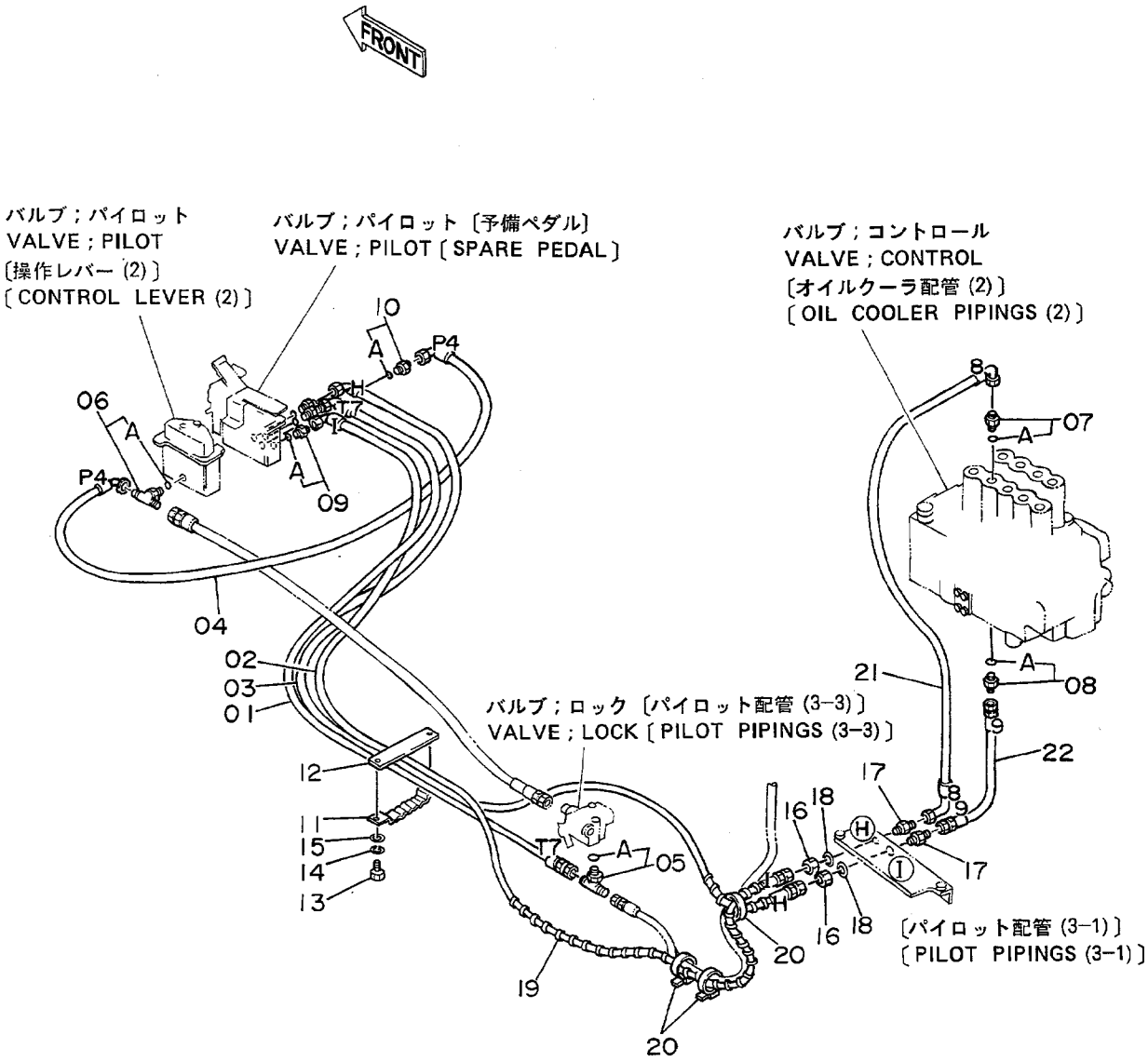

ﾖﾋﾞﾍﾟﾀﾞﾙﾖｳ ﾊﾟｲﾛｯﾄﾊｲｶﾝ

PILOT PIPINGS FOR SPARE PEDAL

D87/10~

符号 ITEM	部品番号 PART NO.	部品名 PART NAME	or PART NAME CODE	数量 Q'TY	サービスコード S.C	適用号機 SERIAL NO.	互換性 ICA	代替部品 REPLACEABLE PART 部品番号 PART NO.	数量 Q'TY
01	4210340	ﾎｰｽ;ﾅｲﾛﾝ (T7)	HOSE;NYLON (T7)	1					
02	4210353	ﾎｰｽ;ﾅｲﾛﾝ (I)	HOSE;NYLON (I)	1					
03	4210354	ﾎｰｽ;ﾅｲﾛﾝ (H)	HOSE;NYLON (H)	1					
04	4210341	ﾎｰｽ;ﾅｲﾛﾝ (P4)	HOSE;NYLON (P4)	1					
05	4208472	ﾁｰ;S	TEE;S	1					
05A	4509180	･O-ﾘﾝｸﾞ	･O-RING	1					
06	4208473	ﾁｰ;S	TEE;S	1					
06A	957366	･O-ﾘﾝｸﾞ	･O-RING	1					
07	4202422	ｱﾀﾞﾌﾟﾀ;S	ADAPTER;S	1					
07A	4509180	･O-ﾘﾝｸﾞ	･O-RING	1					
08	4200466	ｱﾀﾞﾌﾟﾀ;S	ADAPTER;S	1					
08A	4509180	･O-ﾘﾝｸﾞ	･O-RING	1					
09	4200467	ｱﾀﾞﾌﾟﾀ;S	ADAPTER;S	3					
09A	957366	･O-ﾘﾝｸﾞ	･O-RING	1					
10	4156434	ｴﾙﾎﾞ;S	ELBOW;S	1					
10A	957366	･O-ﾘﾝｸﾞ	･O-RING	1					
11	9727639	ｸﾗﾝﾌﾟ;ﾎｰｽ	CLAMP;HOSE	1					
12	9727637	ﾌﾟﾚｰﾄ	PLATE	1					
13	J901035	ﾎﾞﾙﾄ	BOLT	2					
14	A590910	ﾜｯｼｬ;ｽﾌﾟﾘﾝｸﾞ	WASHER;SPRING	2					
15	A590110	ﾜｯｼｬ;ﾌﾟﾚｰﾝ	WASHER;PLANE	2					
16	4202531	ﾅｯﾄ	NUT	2					
17	4202532	ｱﾀﾞﾌﾟﾀ;S	ADAPTER;S	2					
18	A590916	ﾜｯｼｬ;ｽﾌﾟﾘﾝｸﾞ	WASHER;SPRING	2					
19	4133527	ﾌﾟﾛﾃｸﾀ	PROTECTOR	4					
20	4121859	ｸﾘｯﾌﾟ;ﾊﾞﾝﾄﾞ	CLIP;BAND	4					
21	4208464	ﾎｰｽ;ﾅｲﾛﾝ (8)	HOSE;NYLON (8)	1					
22	4208466	ﾎｰｽ;ﾅｲﾛﾝ (9)	HOSE;NYLON (9)	1					

ブレーカ配管 (1)〈H-7X〉
Breaker Pipings (1)〈H-7X〉

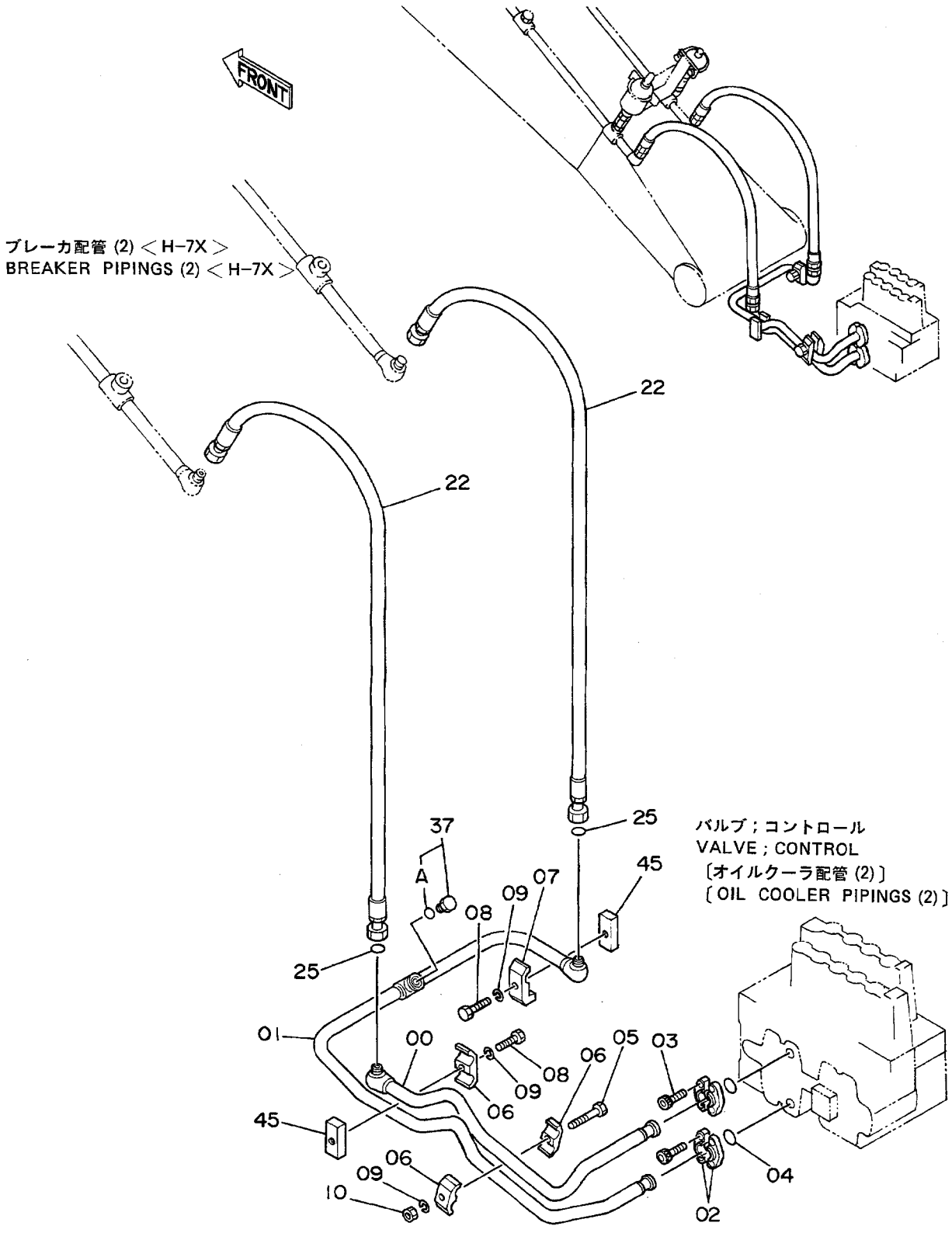

ﾌﾞﾚｰｶﾊｲｶﾝ (1) <H-7X>
BREAKER PIPINGS (1) <H-7X>

15001~

符号 ITEM	部品番号 PART NO.	部品名 PART NAME	or PART NAME CODE	数量 Q'TY	サービスコード S.C	適用号機 SERIAL NO.	互換性 ICA	代替部品 REPLACEABLE PART 部品番号 PART NO.	数量 Q'TY
00	9728688	ﾊﾟｲﾌﾟ	PIPE	1					
01	8039874	ﾊﾟｲﾌﾟ	PIPE	1					
02	4510173	ﾌﾗﾝｼﾞ;ｽﾌﾟﾘｯﾄ	FLANGE;SPLIT	4					
03	M340825	ﾎﾞﾙﾄ;ｿｹｯﾄ	BOLT;SOCKET	8					
04	4510167	O-ﾘﾝｸﾞ	O-RING	2					
05	J901260	ﾎﾞﾙﾄ	BOLT	1					
06	4189859	ｸﾗﾝﾌﾟ;ﾊﾟｲﾌﾟ	CLAMP;PIPE	3					
07	4190126	ｸﾗﾝﾌﾟ;ﾊﾟｲﾌﾟ	CLAMP;PIPE	1					
08	J901255	ﾎﾞﾙﾄ	BOLT	2					
09	A590912	ﾜｯｼｬ;ｽﾌﾟﾘﾝｸﾞ	WASHER;SPRING	3					
10	J950012	ﾅｯﾄ	NUT	1					
22	4209721	ﾎｰｽ	HOSE	2					
25	4187308	O-ﾘﾝｸﾞ	O-RING	2					
37	4174542	ﾌﾟﾗｸﾞ	PLUG	1					
37A	4506424	･O-ﾘﾝｸﾞ	･O-RING	1					
45	4137298	ｼｰﾄ;ｽｸﾘｭ	SEAT;SCREW	2	W				

ブレーカ配管 (2)〈H-7X〉
Breaker Pipings (2)〈H-7X〉

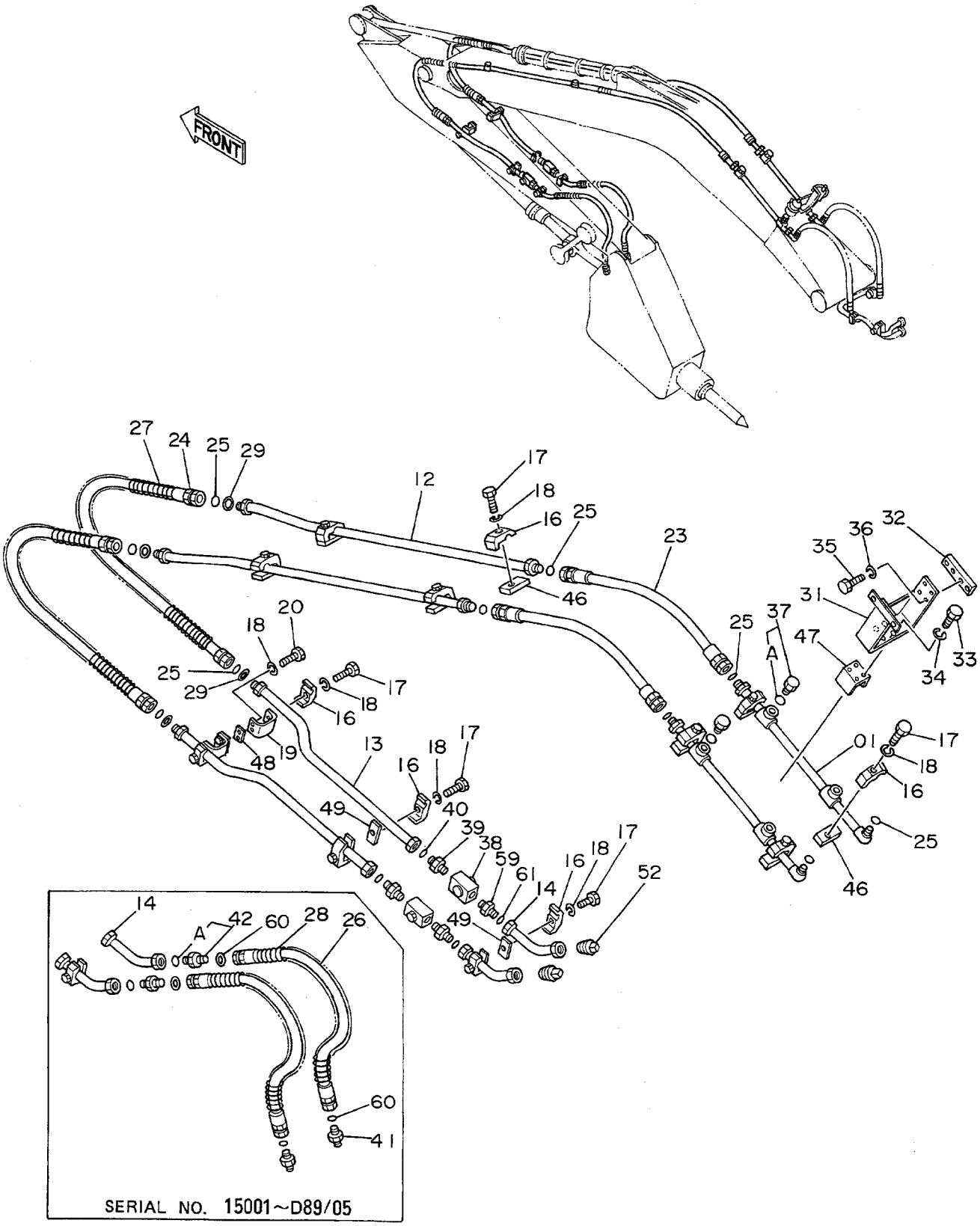

ﾌﾞﾚｰｶﾊｲｶﾝ (2) <H-7X>
BREAKER PIPINGS (2) <H-7X>

15001~

符号 ITEM	部品番号 PART NO.	部品名 PART NAME	or PART NAME CODE	数量 Q'TY	サービスコード S.C	適用号機 SERIAL NO.	互換性 ICA	代替部品 REPLACEABLE PART 部品番号 PART NO.	数量 Q'TY
01	9728658	ﾊﾟｲﾌﾟ	PIPE	2					
12	9728659	ﾊﾟｲﾌﾟ	PIPE	2					
13	9728660	ﾊﾟｲﾌﾟ	PIPE	2					
14	8039836	ﾊﾟｲﾌﾟ	PIPE	2		~D89/05			
14	9731359	ﾊﾟｲﾌﾟ	PIPE	2	#	D89/06~			
16	4190126	ｸﾗﾝﾌﾟ;ﾊﾟｲﾌﾟ	CLAMP;PIPE	14					
17	J901255	ﾎﾞﾙﾄ	BOLT	14					
18	A590912	ﾜｯｼｬ;ｽﾌﾟﾘﾝｸﾞ	WASHER;SPRING	18					
19	4190168	ﾌﾞﾗｹｯﾄ	BRACKET	2					
20	J901230	ﾎﾞﾙﾄ	BOLT	4					
23	4209720	ﾎｰｽ	HOSE	2					
24	4207995	ﾎｰｽ	HOSE	2					
25	4187308	O-ﾘﾝｸﾞ	O-RING	10					
26	4118105	ﾎｰｽ	HOSE	2		~D89/05			
27	4053610	ﾌﾟﾛﾃｸﾀ	PROTECTOR	2					
28	4053612	ﾌﾟﾛﾃｸﾀ	PROTECTOR	2		~D89/05			
29	4203220	ﾜｯｼｬ	WASHER	4	#				
31	8039835	ﾌﾞﾗｹｯﾄ	BRACKET	1					
32	4209816	ﾌﾞﾗｹｯﾄ	BRACKET	1					
33	J901225	ﾎﾞﾙﾄ	BOLT	4					
34	A590912	ﾜｯｼｬ;ｽﾌﾟﾘﾝｸﾞ	WASHER;SPRING	4					
35	J901020	ﾎﾞﾙﾄ	BOLT	2					
36	A590910	ﾜｯｼｬ;ｽﾌﾟﾘﾝｸﾞ	WASHER;SPRING	2					
37	4174542	ﾌﾟﾗｸﾞ	PLUG	2					
37A	4506424	･O-ﾘﾝｸﾞ	･O-RING	1					
38	4205902	ﾊﾞﾙﾌﾞ;ｽﾄｯﾌﾟ	VALVE;STOP	2					
39	4209818	ｱﾀﾞﾌﾟﾀ;S	ADAPTER;S	2	#				
40	4187328	O-ﾘﾝｸﾞ	O-RING	2	#				
41	94-1304	ｱﾀﾞﾌﾟﾀ;S	ADAPTER;S	2		~D89/05			
42	4042033	ｱﾀﾞﾌﾟﾀ	ADAPTER	2		~D89/05			
42A	4506424	･O-ﾘﾝｸﾞ	･O-RING	1		~D89/05			
46	4173576	ｼｰﾄ;ｽｸﾘｭ	SEAT;SCREW	8	W				
47	4201774	ｼｰﾄ;ｽｸﾘｭ	SEAT;SCREW	1	W				
48	4128586	ｼｰﾄ;ｽｸﾘｭ	SEAT;SCREW	2	W				
49	4189579	ｼｰﾄ;ｽｸﾘｭ	SEAT;SCREW	4	W				
52	94-2025	ﾌﾟﾗｸﾞ	PLUG	2	#	D89/06~			
59	4209818	ｱﾀﾞﾌﾟﾀ;S	ADAPTER;S	2	#	~D89/05			
59	94-1304	ｱﾀﾞﾌﾟﾀ;S	ADAPTER;S	2	#	D89/06~			
60	4203220	ﾜｯｼｬ	WASHER	4	#	~D89/05			
61	4187328	O-ﾘﾝｸﾞ	O-RING	2	#	~D89/05			

ブレーカ配管 (3)〈H-7X〉
Breaker Pipings (3)〈H-7X〉

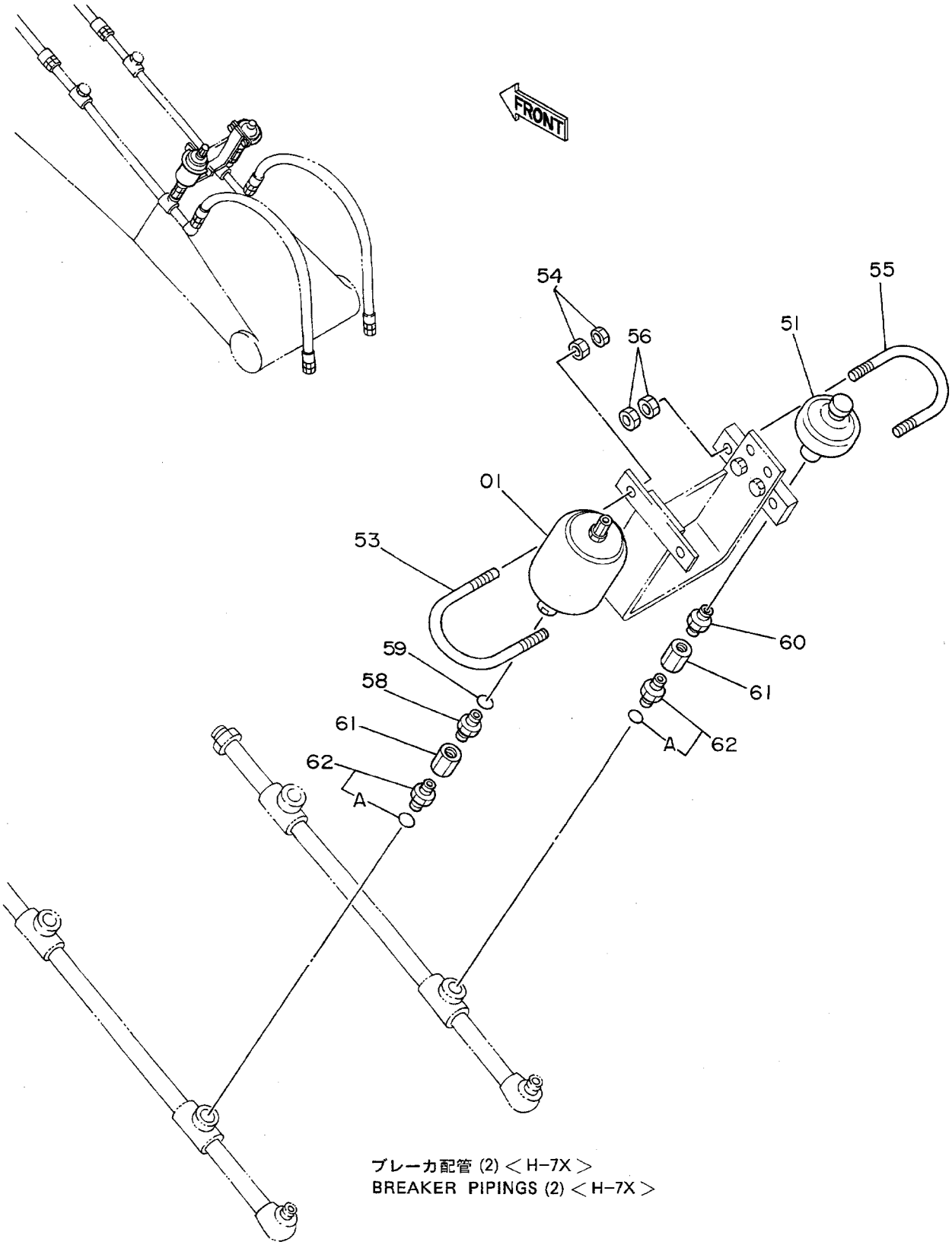

ブレーカ配管 (2) ＜H-7X＞
BREAKER PIPINGS (2) ＜H-7X＞

ﾌﾞﾚｰｶﾊｲｶﾝ (3) <H-7X>
BREAKER PIPINGS (3) <H-7X>

15001~

符号 ITEM	部品番号 PART NO.	部品名 PART NAME	or PART NAME CODE	数量 Q'TY	サービスコード S.C	適用号機 SERIAL NO.	互換性 ICA	代替部品 REPLACEABLE PART 部品番号 PART NO.	数量 Q'TY
01	4206667	ｱｷｭﾑﾚｰﾀ	ACCUMULATOR	1					
51	4206669	ｱｷｭﾑﾚｰﾀ	ACCUMULATOR	1					
53	4208961	ﾎﾞﾙﾄ;U	BOLT;U	1					
54	J950012	ﾅｯﾄ	NUT	4					
55	4199052	ﾎﾞﾙﾄ;U	BOLT;U	1					
56	J950010	ﾅｯﾄ	NUT	4					
58	4162812	ｱﾀﾞﾌﾟﾀ	ADAPTER	1					
59	4509181	O-ﾘﾝｸﾞ	O-RING	1					
60	94-1909	ｱﾀﾞﾌﾟﾀ;S	ADAPTER;S	1					
61	94-0678	ｿｹｯﾄ;S	SOCKET;S	2					
62	4208243	ｱﾀﾞﾌﾟﾀ;;S	ADAPTER;S	2					
62A	4506424	･O-ﾘﾝｸﾞ	･O-RING	1					

ネームプレート
NAME-PLATE

ネームプレート（日本語）
Name-Plate (Japanese)

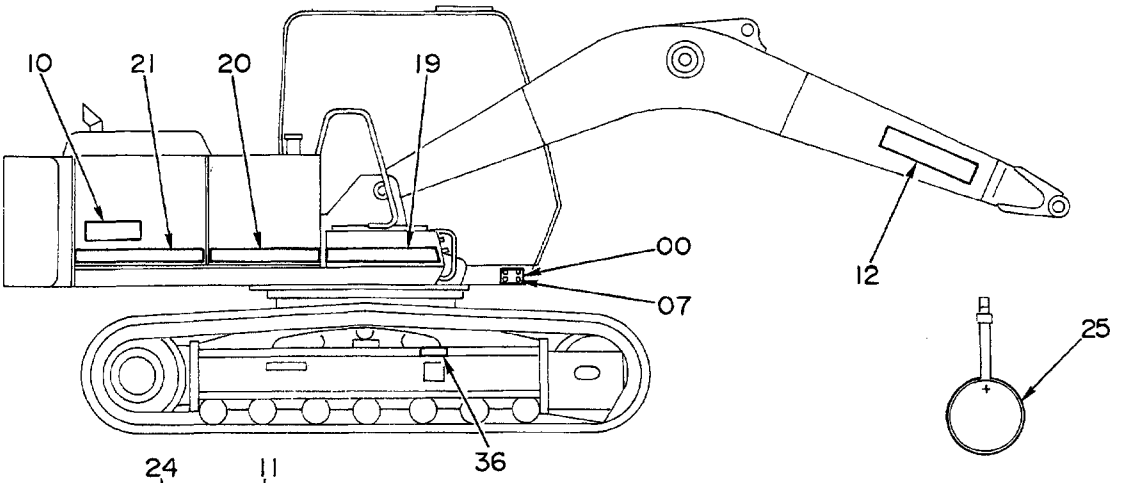

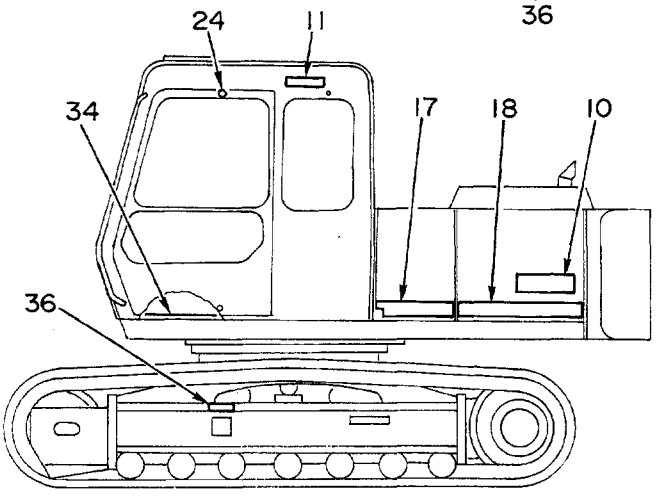

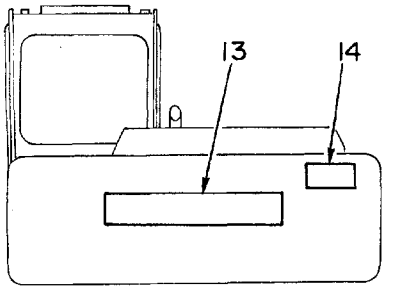

車体後方
REAR VIEW

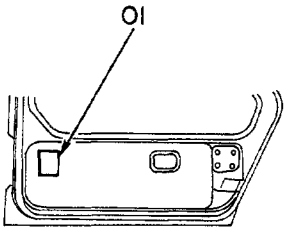

キャブドア内側
INSIDE VIEW OF CAB DOOR

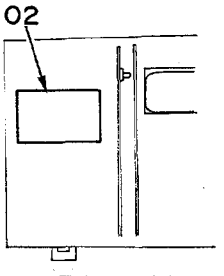

工具カバー裏側
INSIDE VIEW OF TOOL BOX COVER

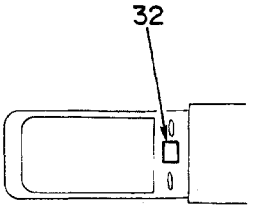

ゲージパネル上面
UPSIDE VIEW OF GAUGE PANEL

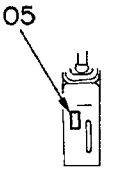

コントロールボックス（左）前側
FRONT VIEW OF CONTROL BOX (L)
（2本式レバー用）
(FOR 2-LEVER TYPE)

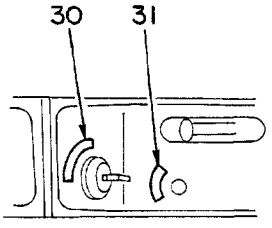

コントロールボックス（右）上面
UPSIDE VIEW OF CONTROL BOX (R)

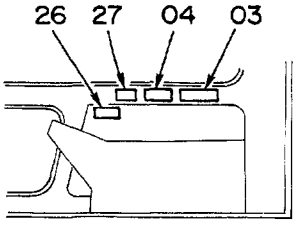

キャブ右内側
RIGHT INSIDE VIEW OF CAB

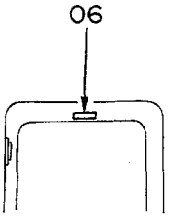

キャブ後面
REAR INSIDE VIEW OF CAB

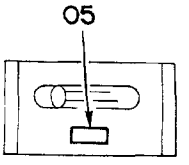

ロックレバーブラケット上面
UPSIDE VIEW OF LOCK LEVER BRAKET
（4本式レバー用）
(FOR 4-LEVER TYPE)

ﾈｰﾑﾌﾟﾚｰﾄ (ﾆﾎﾝｺﾞ)
NAME-PLATE (JAPANESE)

15001~

符号 ITEM	部品番号 PART NO.	部品名 PART NAME	or PART NAME CODE	数量 Q'TY	サービスコード S.C	適用号機 SERIAL NO.	互換性 ICA	代替部品 REPLACEABLE PART 部品番号 PART NO.	数量 Q'TY
00	3016445	ﾈｰﾑﾌﾟﾚｰﾄ	NAME-PLATE	1		~ 18967	Y	3042363	1
,		(ｺﾞｳｷ)	(MACHINE MFG. NO.)						
00	3042363	ﾈｰﾑﾌﾟﾚｰﾄ	NAME-PLATE	1		18968~			
,		(ｺﾞｳｷ)	(MACHINE MFG. NO.)						
01	3039064	ﾈｰﾑﾌﾟﾚｰﾄ	NAME-PLATE	1		~ 15379	I	3039977	1
,		(ｼﾖｳ)	(SPECIFICATION)						
01	3039977	ﾈｰﾑﾌﾟﾚｰﾄ	NAME-PLATE	1		15380~ 17530	I	3044352	1
,		(ｼﾖｳ)	(SPECIFICATION)						
01	3044352	ﾈｰﾑﾌﾟﾚｰﾄ	NAME-PLATE	1		17531~ 18866			
,		(ｼﾖｳ)	(SPECIFICATION)						
01	3044453	ﾈｰﾑﾌﾟﾚｰﾄ	NAME-PLATE	1		18867~			
,		(ｼﾖｳ)	(SPECIFICATION)						
02	2024861	ﾈｰﾑﾌﾟﾚｰﾄ	NAME-PLATE	1		~ 15379	I	2025141	1
,		(ｷｭｰｷｼ)	(LUBRICATION)						
02	2025141	ﾈｰﾑﾌﾟﾚｰﾄ	NAME-PLATE	1		15380~			
,		(ｷｭｰﾕｼ)	(LUBRICATION)						
03	4206814	ﾈｰﾑﾌﾟﾚｰﾄ	NAME-PLATE	1					
,		(ﾄﾘｾﾂﾁｭｰｲ)	(INSPECTION MANUAL)						
04	4206815	ﾈｰﾑﾌﾟﾚｰﾄ	NAME-PLATE	1					
,		(ｵｰﾄｱｲﾄﾞﾙ ﾁｭｰｲ)	(CAUTION FOR AUTO IDLE)						
05	4207232	ﾈｰﾑﾌﾟﾚｰﾄ (ﾚﾊﾞｰﾛｯｸ)	NAME-PLATE (LEVER LOCK)	1					
06	4207153	ﾈｰﾑﾌﾟﾚｰﾄ	NAME-PLATE	1					
,		(ﾏｴﾏﾄﾞﾛｯｸ)	(FRONT WINDOW LOCK)						
07	4169279	ｽｸﾘｭ;ﾄﾞﾗｲﾌﾞ	SCREW;DRIVE	4					
10	1011427	ﾈｰﾑﾌﾟﾚｰﾄ	NAME-PLATE	2					
,		(ｷｼｭﾋﾖｰｼﾞ)	(TYPE OF MACHINE)						
11	4206602	ﾈｰﾑﾌﾟﾚｰﾄ	NAME-PLATE	1					
,		(ｼﾔﾒｲ)	(NAME OF COMPANY)						
12	4208167	ﾈｰﾑﾌﾟﾚｰﾄ	NAME-PLATE	2					
,		(ｼﾔﾒｲ)	(NAME OF COMPANY)						
13	4206601	ﾈｰﾑﾌﾟﾚｰﾄ	NAME-PLATE	1					
,		(ｼﾔﾒｲ)	(NAME OF COMPANY)						
14	2024839	ﾈｰﾑﾌﾟﾚｰﾄ (ﾀﾁｲﾘ ｷﾝｼ)	NAME-PLATE (STAY OUT)	1					
17	3039049	ﾈｰﾑﾌﾟﾚｰﾄ	NAME-PLATE	1					
,		(ｱｸｾﾝﾄ ｽﾄﾗｲﾌﾟ)	(ACCENT STRIPE)						
18	3039052	ﾈｰﾑﾌﾟﾚｰﾄ	NAME-PLATE	1		~ 16203	I	3041233	1
,		(ｱｸｾﾝﾄ ｽﾄﾗｲﾌﾟ)	(ACCENT STRIPE)						
18	3041233	ﾈｰﾑﾌﾟﾚｰﾄ	NAME-PLATE	1		16204~ 18866			
,		(ｱｸｾﾝﾄ ｽﾄﾗｲﾌﾟ)	(ACCENT STRIPE)						
,									

ネームプレート（日本語）
Name-Plate (Japanese)

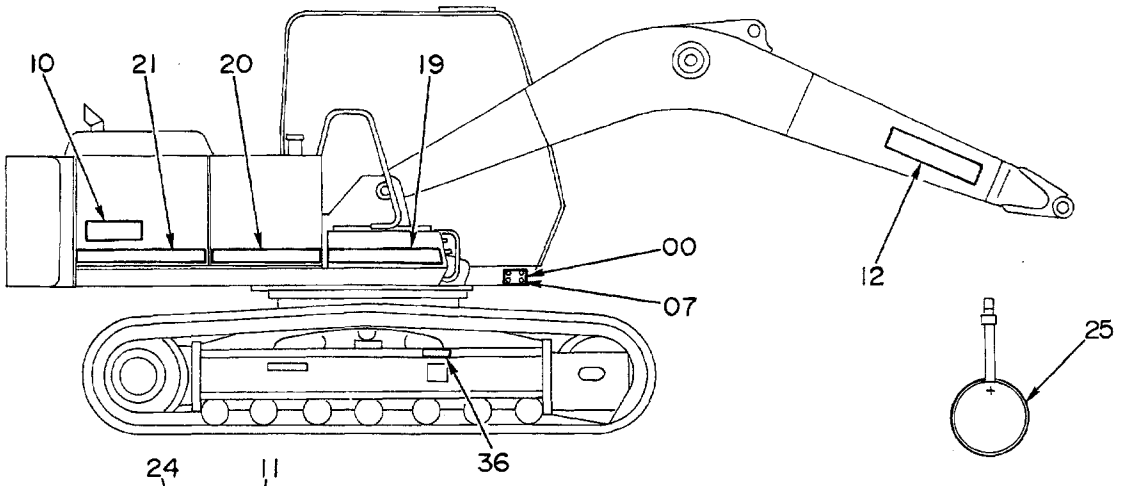

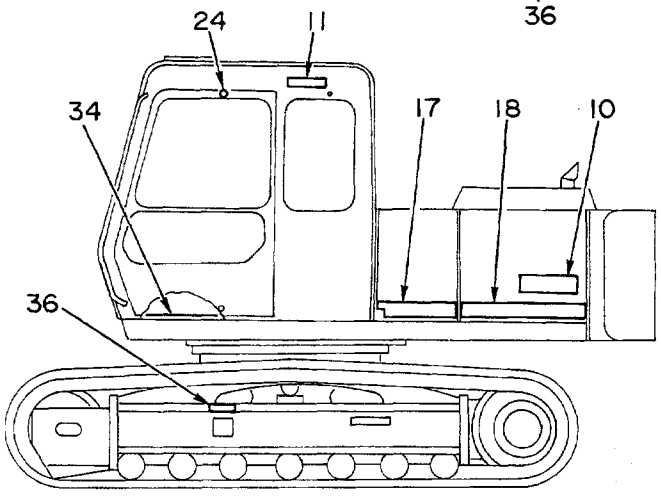

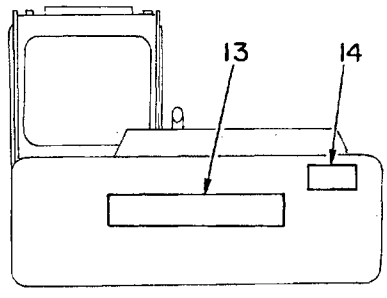

車体後方
REAR VIEW

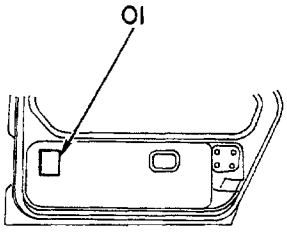

キャブドア内側
INSIDE VIEW OF CAB DOOR

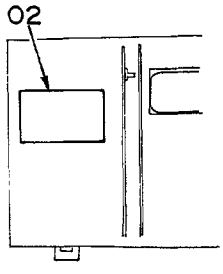

工具カバー裏側
INSIDE VIEW OF TOOL BOX COVER

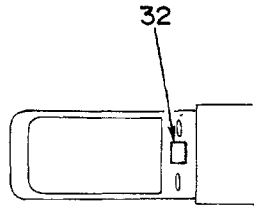

ゲージパネル上面
UPSIDE VIEW OF GAUGE PANEL

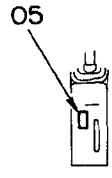

コントロールボックス（左）前側
FRONT VIEW OF CONTROL BOX (L)
（2本式レバー用）
(FOR 2-LEVER TYPE)

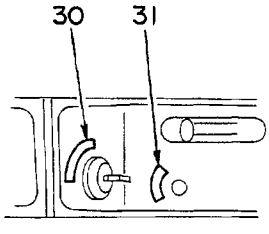

コントロールボックス（右）上面
UPSIDE VIEW OF CONTROL BOX (R)

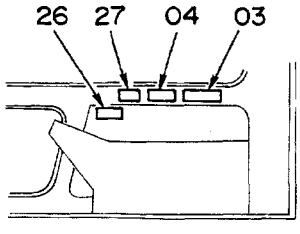

キャブ右内側
RIGHT INSIDE VIEW OF CAB

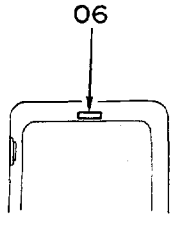

キャブ後面
REAR INSIDE VIEW OF CAB

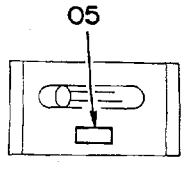

ロックレバーブラケット上面
UPSIDE VIEW OF LOCK LEVER BRAKET
（4本式レバー用）
(FOR 4-LEVER TYPE)

ﾈｰﾑﾌﾟﾚｰﾄ (ﾆﾎﾝｺﾞ)
NAME-PLATE (JAPANESE)

15001~

符号 ITEM	部品番号 PART NO.	部品名 PART NAME	or PART NAME CODE	数量 Q'TY	サービスコード S.C	適用号機 SERIAL NO.	互換性 ICA	代替部品 REPLACEABLE PART 部品番号 PART NO.	数量 Q'TY
18	3046047	ﾈｰﾑﾌﾟﾚｰﾄ	NAME-PLATE	1		18867~			
,		(ｱｸｾﾝﾄ ｽﾄﾗｲﾌﾟ)	(ACCENT STRIPE)						
19	3039050	ﾈｰﾑﾌﾟﾚｰﾄ	NAME-PLATE	1					
,		(ｱｸｾﾝﾄ ｽﾄﾗｲﾌﾟ)	(ACCENT STRIPE)						
20	3039048	ﾈｰﾑﾌﾟﾚｰﾄ	NAME-PLATE	1					
,		(ｱｸｾﾝﾄ ｽﾄﾗｲﾌﾟ)	(ACCENT STRIPE)						
21	3039051	ﾈｰﾑﾌﾟﾚｰﾄ	NAME-PLATE	1		~ 16203	I	3041234	1
,		(ｱｸｾﾝﾄ ｽﾄﾗｲﾌﾟ)	(ACCENT STRIPE)						
21	3041234	ﾈｰﾑﾌﾟﾚｰﾄ	NAME-PLATE	1		16204~ 18866			
,		(ｱｸｾﾝﾄ ｽﾄﾗｲﾌﾟ)	(ACCENT STRIPE)						
21	3046048	ﾈｰﾑﾌﾟﾚｰﾄ	NAME-PLATE	1		18867~			
,		(ｱｸｾﾝﾄ ｽﾄﾗｲﾌﾟ)	(ACCENT STRIPE)						
24	4087559	ﾌﾟﾚｰﾄ	PLATE	4					
25	2009165	ﾈｰﾑﾌﾟﾚｰﾄ (ﾃﾝｹﾝｾｲﾋﾞ)	NAME-PLATE (INSPECTION)	1					
26	4208375	ﾈｰﾑﾌﾟﾚｰﾄ (ｿｰｻﾖｰﾘﾖｳ)	NAME-PLATE (OPERATION)	1					
,		(2ﾎﾝｼｷﾚﾊﾞｰ ﾖｳ)	(FOR 2-LEVER TYPE)						
26	4206303	ﾈｰﾑﾌﾟﾚｰﾄ (ｿｰｻﾖｰﾘﾖｳ)	NAME-PLATE (OPERATION)	1	OP				
,		(4ﾎﾝｼｷﾚﾊﾞｰ ﾖｳ)	(FOR 4-LEVER TYPE)						
27	4206816	ﾈｰﾑﾌﾟﾚｰﾄ	NAME-PLATE	1	OP				
,		(ﾛﾝｸﾞｱｰﾑ ﾕｿｰ ﾁｭｰｲ)	(CAUTION TRANSPORT FOR LONG ARM)						
30	4207079	ﾈｰﾑﾌﾟﾚｰﾄ (ｷｰｽｲｯﾁ)	NAME-PLATE (KEY SWITCH)	1					
31	4207080	ﾈｰﾑﾌﾟﾚｰﾄ	NAME-PLATE	1					
,		(ﾓｰﾄﾞｷﾘｶｴ)	(CHANGE OF MODE)						
32	4207078	ﾈｰﾑﾌﾟﾚｰﾄ	NAME-PLATE	1					
,		(ﾌﾞｻﾞｰｷｬﾝｾﾙ & ﾚﾍﾞﾙﾁｪｯｸ)	(BUZZER CANCEL & LEVEL CHECK)						
34	4238909	ﾃｰﾌﾟ	TAPE	1		18867~			
36	4250439	ﾈｰﾑﾌﾟﾚｰﾄ	NAME-PLATE	2		20988~			
,		(ｱｼﾞｬｽﾀ ﾁｭｰｲ)	(CAUTION FOR ADJUSTER)						

ネームプレート（英語）〈SDX〉
Name-Plate (English)〈SDX〉

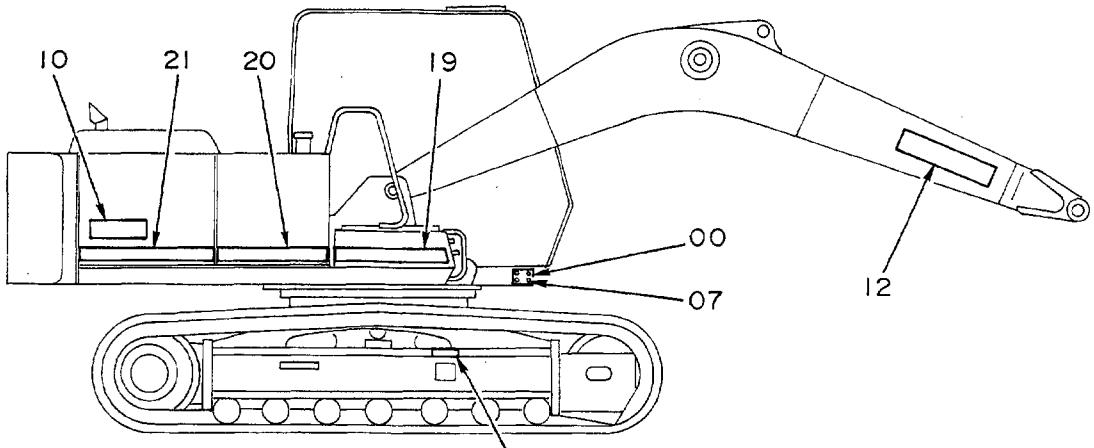

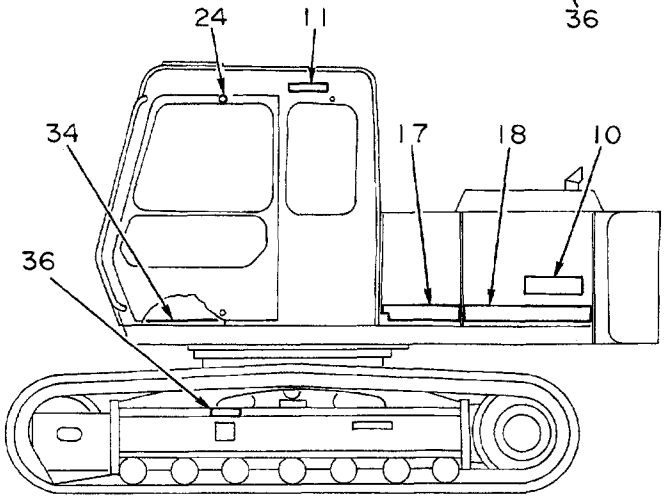

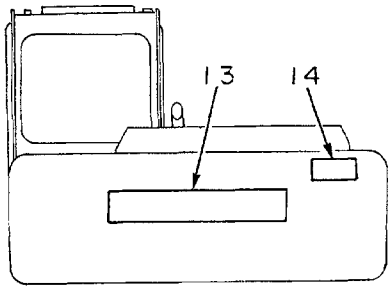

車体後方
REAR VIEW

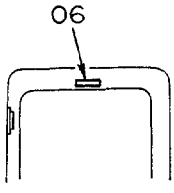

キャブ後面
REAR INSIDE VIEW OF CAB

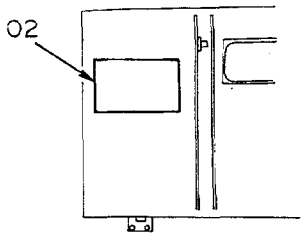

工具カバー裏側
INSIDE VIEW OF TOOL BOX COVER

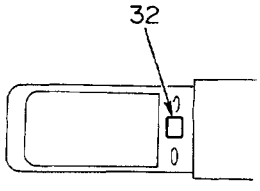

ゲージパネル上面
UPSIDE VIEW OF GAUGE PANEL

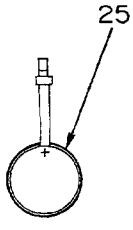

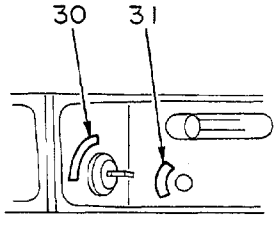

コントロールボックス（右）上面
UPSIDE VIEW OF CONTROL BOX (R)

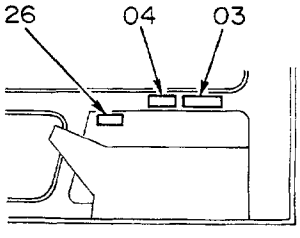

キャブ右内側
RIGHT INSIDE VIEW OF CAB

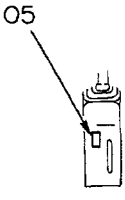

コントロールボックス（左）前側
FRONT VIEW OF CONTROL BOX (L)

ﾈｰﾑﾌﾟﾚｰﾄ (ｴｲｺﾞ) <SDX>
NAME-PLATE (ENGLISH) <SDX>

15001~

符号 ITEM	部品番号 PART NO.	部品名 PART NAME	or PART NAME CODE	数量 Q'TY	サービスコード S.C	適用号機 SERIAL NO.	互換性 ICA	代替部品 REPLACEABLE PART 部品番号 PART NO.	数量 Q'TY
00	3039489	ﾈｰﾑﾌﾟﾚｰﾄ	NAME-PLATE	1		~ 18967	Y	3042363	1
,		(ｺﾞｳｷ)	(MACHINE MFG. NO.)						
00	3042363	ﾈｰﾑﾌﾟﾚｰﾄ	NAME-PLATE	1		18968~			
,		(ｺﾞｳｷ)	(MACHINE MFG. NO.)						
02	2024992	ﾈｰﾑﾌﾟﾚｰﾄ	NAME-PLATE	1					
,		(ｷｭｰﾕｼ)	(LUBRICATION)						
03	4208980	ﾈｰﾑﾌﾟﾚｰﾄ	NAME-PLATE	1					
,		(ﾄﾘｾﾂﾁｭｰｲ)	(INSPECTION MANUAL)						
04	4208981	ﾈｰﾑﾌﾟﾚｰﾄ	NAME-PLATE	1					
,		(ｵｰﾄｱｲﾄﾞﾙ ﾁｭｰｲ)	(CAUTION FOR AUTO IDLE)						
05	4207232	ﾈｰﾑﾌﾟﾚｰﾄ (ﾚﾊﾞｰﾛｯｸ)	NAME-PLATE (LEVER LOCK)	1					
06	4208982	ﾈｰﾑﾌﾟﾚｰﾄ	NAME-PLATE	1					
,		(ﾏｴﾏﾄﾞﾛｯｸ)	(FRONT WINDOW LOCK)						
07	4169279	ｽｸﾘｭ;ﾄﾞﾗｲﾌﾞ	SCREW;DRIVE	4					
10	1011427	ﾈｰﾑﾌﾟﾚｰﾄ	NAME-PLATE	2					
,		(ｷｼｭﾋﾖｰｼﾞ)	(TYPE OF MACHINE)						
11	4206602	ﾈｰﾑﾌﾟﾚｰﾄ	NAME-PLATE	1					
,		(ｼﾔﾒｲ)	(NAME OF COMPANY)						
12	4208167	ﾈｰﾑﾌﾟﾚｰﾄ	NAME-PLATE	2					
,		(ｼﾔﾒｲ)	(NAME OF COMPANY)						
13	4206601	ﾈｰﾑﾌﾟﾚｰﾄ	NAME-PLATE	1					
,		(ｼﾔﾒｲ)	(NAME OF COMPANY)						
14	2024986	ﾈｰﾑﾌﾟﾚｰﾄ (ﾀﾁｲﾘｷﾝｼ)	NAME-PLATE (STAY OUT)	1		D87/02~			
17	3039049	ﾈｰﾑﾌﾟﾚｰﾄ	NAME-PLATE	1					
,		(ｱｸｾﾝﾄ ｽﾄﾗｲﾌﾟ)	(ACCENT STRIPE)						
18	3039052	ﾈｰﾑﾌﾟﾚｰﾄ	NAME-PLATE	1		~ 18866			
,		(ｱｸｾﾝﾄ ｽﾄﾗｲﾌﾟ)	(ACCENT STRIPE)						
18	3046055	ﾈｰﾑﾌﾟﾚｰﾄ	NAME-PLATE	1		18867~			
,		(ｱｸｾﾝﾄ ｽﾄﾗｲﾌﾟ)	(ACCENT STRIPE)						
19	3039050	ﾈｰﾑﾌﾟﾚｰﾄ	NAME-PLATE	1					
,		(ｱｸｾﾝﾄ ｽﾄﾗｲﾌﾟ)	(ACCENT STRIPE)						
20	3039048	ﾈｰﾑﾌﾟﾚｰﾄ	NAME-PLATE	1					
,		(ｱｸｾﾝﾄ ｽﾄﾗｲﾌﾟ)	(ACCENT STRIPE)						
21	3039051	ﾈｰﾑﾌﾟﾚｰﾄ	NAME-PLATE	1		~ 18866			
,		(ｱｸｾﾝﾄ ｽﾄﾗｲﾌﾟ)	(ACCENT STRIPE)						
21	3046056	ﾈｰﾑﾌﾟﾚｰﾄ	NAME-PLATE	1		18867~			
,		(ｱｸｾﾝﾄ ｽﾄﾗｲﾌﾟ)	(ACCENT STRIPE)						
24	4087559	ﾌﾟﾚｰﾄ	PLATE	4					
25	2011439	ﾈｰﾑﾌﾟﾚｰﾄ (ﾃﾝｹﾝｾｲﾋﾞ)	NAME-PLATE (INSPECTION)	1					
26	4208375	ﾈｰﾑﾌﾟﾚｰﾄ (ｿｰｻﾖｰﾘﾖｳ)	NAME-PLATE (OPERATION)	1					

ネームプレート（英語）〈SDX〉
Name-Plate (English)〈SDX〉

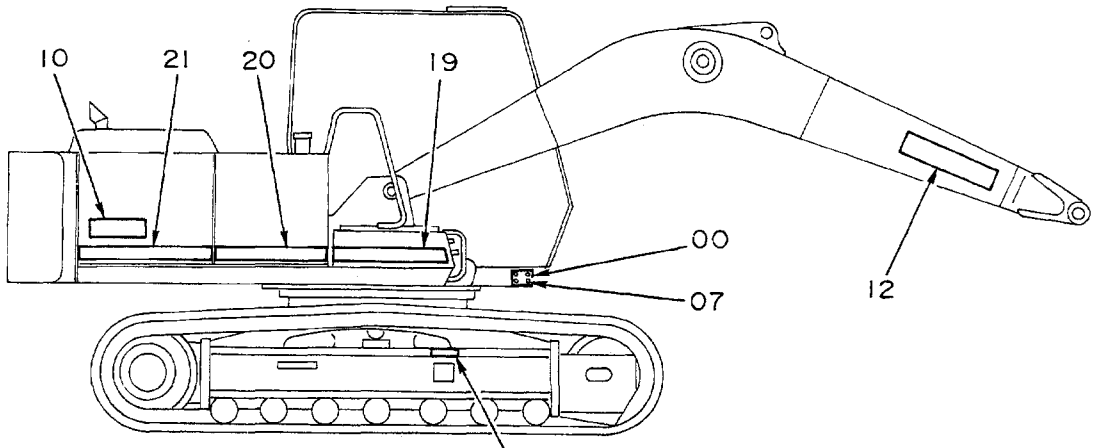

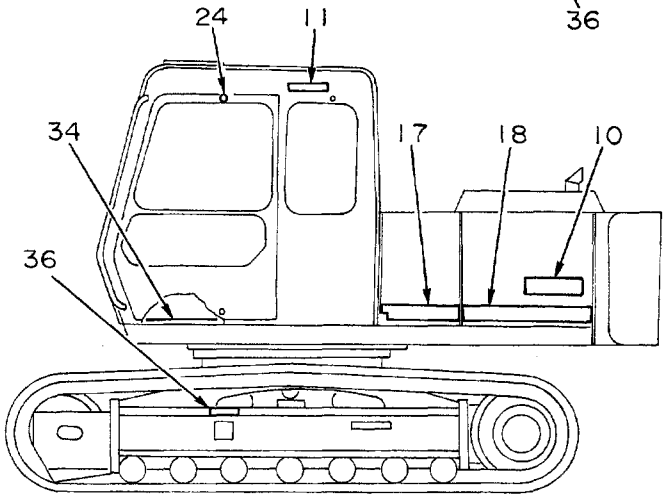

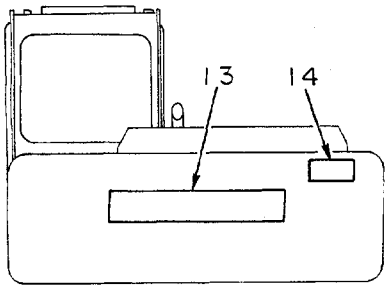

車体後方
REAR VIEW

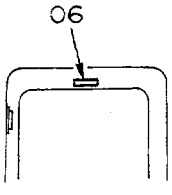

キャブ後面
REAR INSIDE VIEW OF CAB

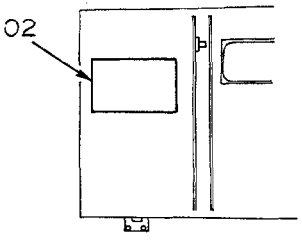

工具カバー裏側
INSIDE VIEW OF TOOL BOX COVER

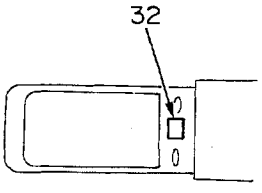

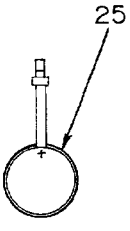

ゲージパネル上面
UPSIDE VIEW OF GAUGE PANEL

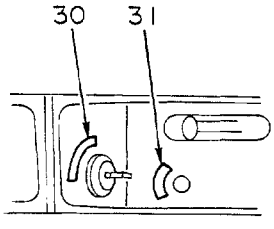

コントロールボックス（右）上面
UPSIDE VIEW OF CONTROL BOX (R)

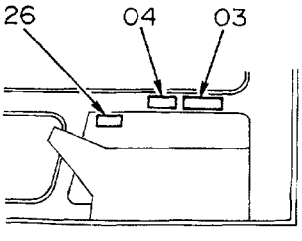

キャブ右内側
RIGHT INSIDE VIEW OF CAB

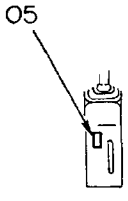

コントロールボックス（左）前側
FRONT VIEW OF CONTROL BOX (L)

ﾈｰﾑﾌﾟﾚｰﾄ (ｴｲｺﾞ) <SDX>
NAME-PLATE (ENGLISH) <SDX>

15001~

符号 ITEM	部品番号 PART NO.	部品名 PART NAME	or PART NAME CODE	数量 Q'TY	サービスコード S.C	適用号機 SERIAL NO.	互換性 ICA	代替部品 REPLACEABLE PART 部品番号 PART NO.	数量 Q'TY
30	4207079	ﾈｰﾑﾌﾟﾚｰﾄ (ｷｰｽｲｯﾁ)	NAME-PLATE (KEY SWITCH)	1					
31	4207080	ﾈｰﾑﾌﾟﾚｰﾄ	NAME-PLATE	1					
,		(ﾓｰﾄﾞｷﾘｶｴ)	(CHANGE OF MODE)						
32	4207078	ﾈｰﾑﾌﾟﾚｰﾄ	NAME-PLATE	1					
,		(ﾌﾞｻﾞｰｷｬﾝｾﾙ & ﾚﾍﾞﾙﾁｪｯｸ)	(BUZZER CANCEL & LEVEL CHECK)						
34	4238909	ﾃｰﾌﾟ	TAPE	1		18867~			
36	4250440	ﾈｰﾑﾌﾟﾚｰﾄ	NAME-PLATE	2		20988~			
,		(ｱｼﾞｬｽﾀ ﾁｭｰｲ)	(CAUTION FOR ADJUSTER)						

ネームプレート（英語）〈DX〉
Name-Plate (English)〈DX〉

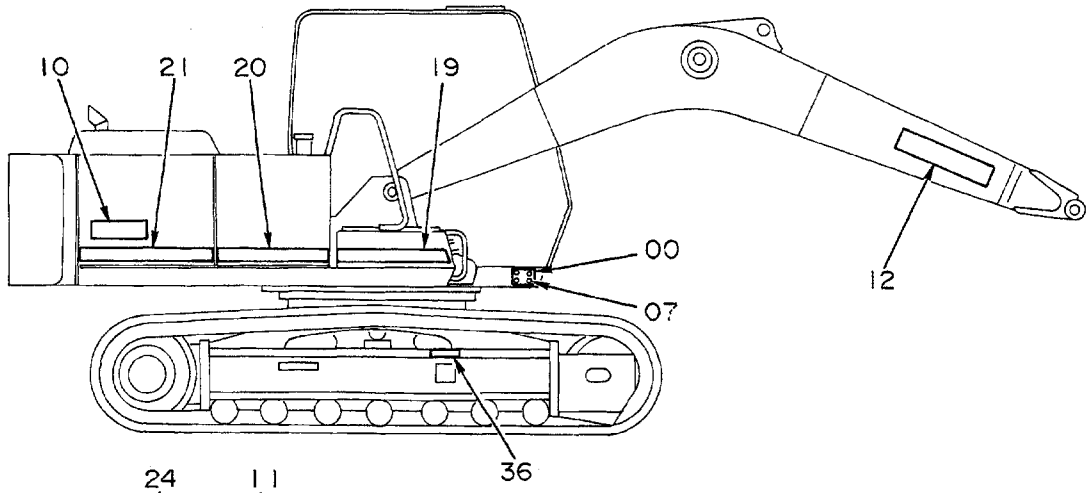

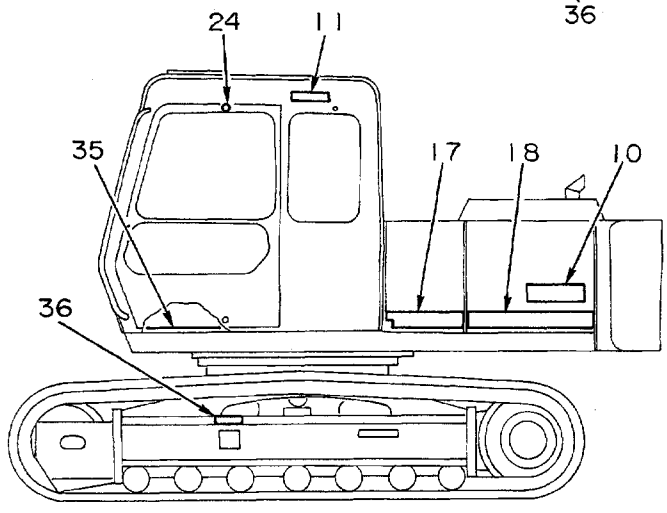

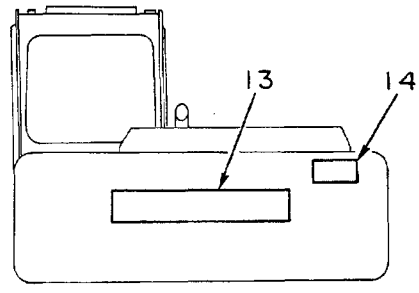

車体後方
REAR VIEW

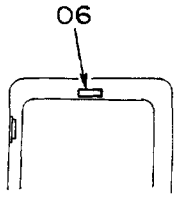

キャブ後面
REAR INSIDE VIEW OF CAB

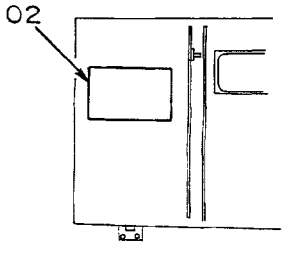

工具カバー裏側
INSIDE VIEW OF TOOL BOX COVER

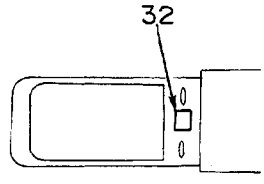

ゲージパネル上面
UPSIDE VIEW OF GAUGE PANEL

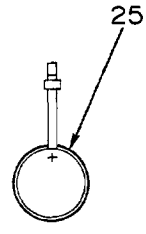

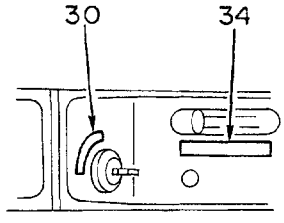

コントロールボックス（右）上面
UPSIDE VIEW OF CONTROL BOX (R)

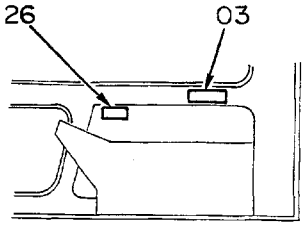

キャブ右内側
RIGHT INSIDE VIEW OF CAB

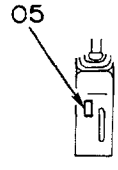

コントロールボックス（左）前側
FRONT VIEW OF CONTROL BOX (L)

ﾈｰﾑﾌﾟﾚｰﾄ (ｴｲｺﾞ) <DX>
NAME-PLATE (ENGLISH) <DX>

15001~

符号 ITEM	部品番号 PART NO.	部品名 PART NAME	or PART NAME CODE	数量 Q'TY	サービスコード S.C	適用号機 SERIAL NO.	互換性 ICA	代替部品 REPLACEABLE PART 部品番号 PART NO.	数量 Q'TY
00	3039489	ﾈｰﾑﾌﾟﾚｰﾄ	NAME-PLATE	1		~ 18967	Y	3042363	1
,		(ｺﾞｳｷ)	(MACHINE MFG. NO.)						
00	3042363	ﾈｰﾑﾌﾟﾚｰﾄ	NAME-PLATE	1		18968~			
,		(ｺﾞｳｷ)	(MACHINE MFG. NO.)						
02	2024992	ﾈｰﾑﾌﾟﾚｰﾄ	NAME-PLATE	1					
,		(ｷｭｰﾕｼ)	(LUBRICATION)						
03	4208980	ﾈｰﾑﾌﾟﾚｰﾄ	NAME-PLATE	1					
,		(ﾄﾘｾﾂﾁｭｰｲ)	(INSPECTION MANUAL)						
05	4207232	ﾈｰﾑﾌﾟﾚｰﾄ (ﾚﾊﾞｰﾛｯｸ)	NAME-PLATE (LEVER LOCK)	1					
06	4208982	ﾈｰﾑﾌﾟﾚｰﾄ	NAME-PLATE	1					
,		(ﾏｴﾏﾄﾞﾛｯｸ)	(FRONT WINDOW LOCK)						
07	4169279	ｽｸﾘｭｰ;ﾄﾞﾗｲﾌﾞ	SCREW;DRIVE	4					
10	1011427	ﾈｰﾑﾌﾟﾚｰﾄ	NAME-PLATE	2					
,		(ｷｼｭﾋｮｰｼﾞ)	(TYPE OF MACHINE)						
11	4206602	ﾈｰﾑﾌﾟﾚｰﾄ	NAME-PLATE	1					
,		(ｼｬﾒｲ)	(NAME OF COMPANY)						
12	4208167	ﾈｰﾑﾌﾟﾚｰﾄ	NAME-PLATE	2					
,		(ｼｬﾒｲ)	(NAME OF COMPANY)						
13	4206601	ﾈｰﾑﾌﾟﾚｰﾄ	NAME-PLATE	1					
,		(ｼｬﾒｲ)	(NAME OF COMPANY)						
14	2024986	ﾈｰﾑﾌﾟﾚｰﾄ (ﾀﾁｲﾘｷﾝｼ)	NAME-PLATE (STAY OUT)	1		D87/02~			
17	3039049	ﾈｰﾑﾌﾟﾚｰﾄ	NAME-PLATE	1					
,		(ｱｸｾﾝﾄ ｽﾄﾗｲﾌﾟ)	(ACCENT STRIPE)						
18	3039052	ﾈｰﾑﾌﾟﾚｰﾄ	NAME-PLATE	1		~ 18866			
,		(ｱｸｾﾝﾄ ｽﾄﾗｲﾌﾟ)	(ACCENT STRIPE)						
18	3046055	ﾈｰﾑﾌﾟﾚｰﾄ	NAME-PLATE	1		18867~			
,		(ｱｸｾﾝﾄ ｽﾄﾗｲﾌﾟ)	(ACCENT STRIPE)						
19	3039050	ﾈｰﾑﾌﾟﾚｰﾄ	NAME-PLATE	1					
,		(ｱｸｾﾝﾄ ｽﾄﾗｲﾌﾟ)	(ACCENT STRIPE)						
20	3039048	ﾈｰﾑﾌﾟﾚｰﾄ	NAME-PLATE	1					
,		(ｱｸｾﾝﾄ ｽﾄﾗｲﾌﾟ)	(ACCENT STRIPE)						
21	3039051	ﾈｰﾑﾌﾟﾚｰﾄ	NAME-PLATE	1		~ 18866			
,		(ｱｸｾﾝﾄ ｽﾄﾗｲﾌﾟ)	(ACCENT STRIPE)						
21	3046056	ﾈｰﾑﾌﾟﾚｰﾄ	NAME-PLATE	1		18867~			
,		(ｱｸｾﾝﾄ ｽﾄﾗｲﾌﾟ)	(ACCENT STRIPE)						
24	4087559	ﾌﾟﾚｰﾄ	PLATE	4					
25	2011439	ﾈｰﾑﾌﾟﾚｰﾄ (ﾃﾝｹﾝｾｲﾋﾞ)	NAME-PLATE (INSPECTION)	1					
26	4208375	ﾈｰﾑﾌﾟﾚｰﾄ (ｿｰｻﾖｰﾘｮｳ)	NAME-PLATE (OPERATION)	1					
30	4207079	ﾈｰﾑﾌﾟﾚｰﾄ (ｷｰｽｲｯﾁ)	NAME-PLATE (KEY SWITCH)	1					
,									

ネームプレート（英語）〈DX〉
Name-Plate (English)〈DX〉

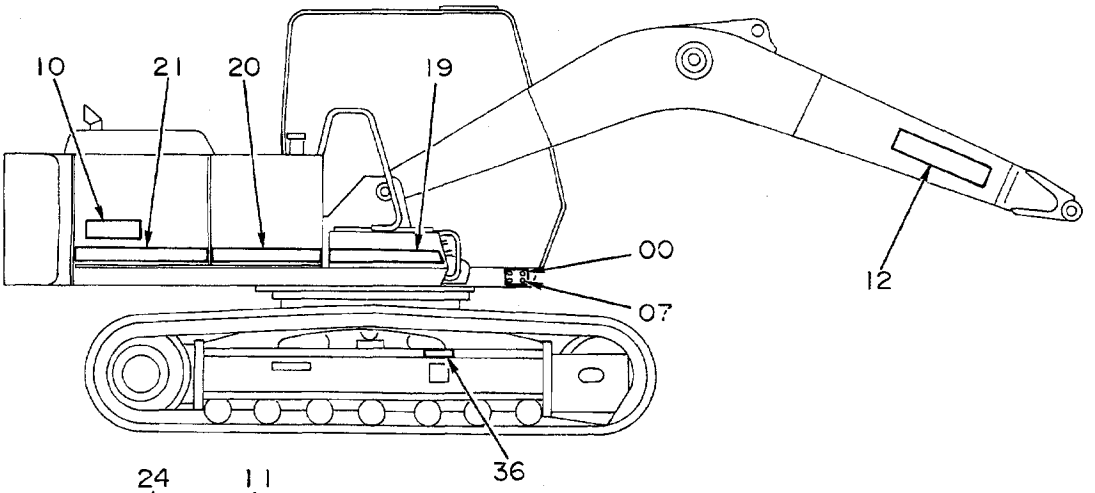

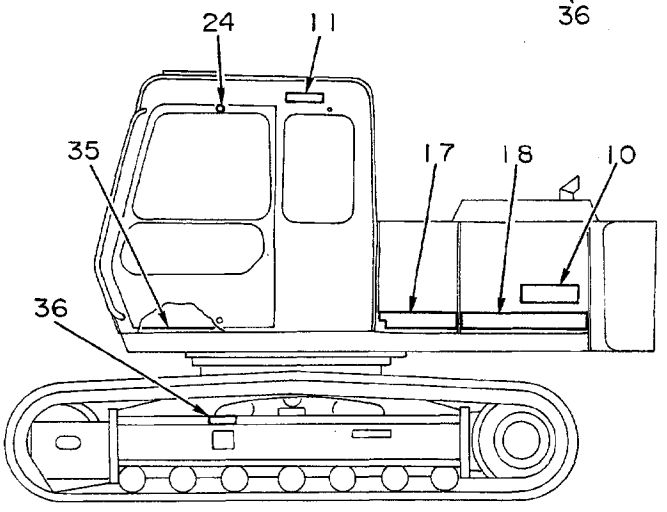

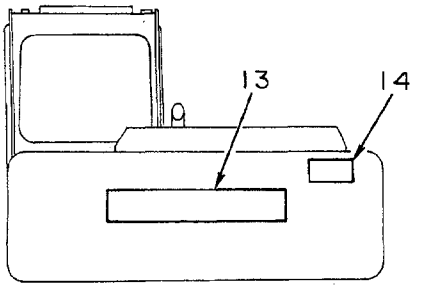

車体後方
REAR VIEW

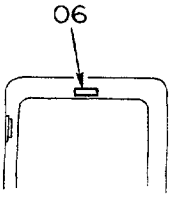

キャブ後面
REAR INSIDE VIEW OF CAB

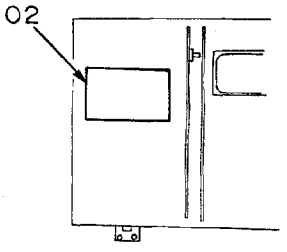

工具カバー裏側
INSIDE VIEW OF TOOL BOX COVER

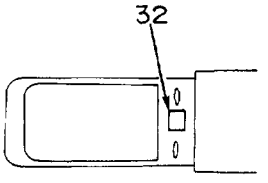

ゲージパネル上面
UPSIDE VIEW OF GAUGE PANEL

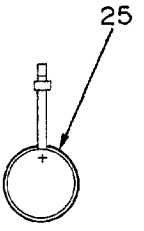

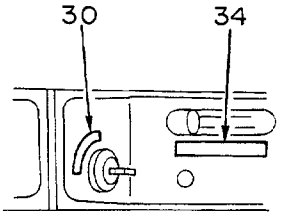

コントロールボックス（右）上面
UPSIDE VIEW OF CONTROL BOX (R)

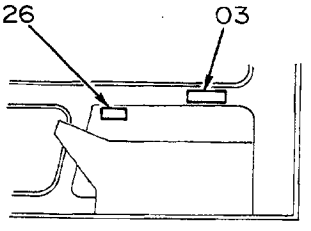

キャブ右内側
RIGHT INSIDE VIEW OF CAB

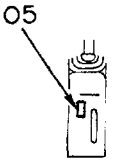

コントロールボックス（左）前側
FRONT VIEW OF CONTROL BOX (L)

ﾈｰﾑﾌﾟﾚｰﾄ (ｴｲｺﾞ) <DX>
NAME-PLATE (ENGLISH) <DX>

15001~

符号 ITEM	部品番号 PART NO.	部品名 PART NAME	or PART NAME CODE	数量 Q'TY	サービスコード S.C	適用号機 SERIAL NO.	互換性 ICA	代替部品 REPLACEABLE PART 部品番号 PART NO.	数量 Q'TY
32	4208956	ﾈｰﾑﾌﾟﾚｰﾄ	NAME-PLATE	1					
,		(ﾌﾞｻﾞｰｷｬﾝｾﾙ)	(BUZZER CANCEL)						
34	4208355	ﾈｰﾑﾌﾟﾚｰﾄ	NAME-PLATE	1					
,		(ﾈﾝﾘｮｰﾚﾊﾞｰ)	(FUEL CONTROL LEVER)						
35	4238909	ﾃｰﾌﾟ	TAPE	1		18867~			
36	4250440	ﾈｰﾑﾌﾟﾚｰﾄ	NAME-PLATE	2		20988~			
,		(ｱｼﾞｬｽﾀ ﾁｭｰｲ)	(CAUTION FOR ADJUSTER)						

索　　引
PARTS INDEX

Parts Index

PART NO.	PAGE	ITEM
A590103.....	106A	27
A590105.....	080B	44
	094A	28
	096A	28
	098A	14
	100A	14
	176	14
A590106.....	038	16
	070A	08
	072A	08
	074	04
	080A	41
	080B	80
	082B	80
	084	65
	086	65
	088	98
	108	135
	114A	09
	114A	19
	116A	09
	116A	19
	132B	72
	132B	80
	174A	08
A590108.....	038	17
	046	71
	048	71
	076B	42
	078B	42
	094A	10
	096A	10
	118	46
	128A	05
	128A	09
	132B	83
	168B	86
	170	86
A590110.....	002	20
	044	82
	046	36
	054A	07
	056A	07
	062	53
	062	63
	066	17
	068	27
	070A	27
	072A	27
	080B	76
	082A	76
	094A	95
	096A	95
	132A	22
	172	20
	174A	27
	214	12
	216	15
	218	15
A590112.....	032	03
	032	14
	070A	31
	072A	31
	074	33
	122A	11
	122A	21
	122A	26
	122A	38
	124	11
	124	21

PART NO.	PAGE	ITEM
A590112.....	124	26
	126	01
	126	50
	174A	31
A590114.....	040	55
A590116.....	044	80
A590120.....	038	18
A590903.....	076A	27
	078A	27
	102	106
	104	106
A590904.....	102	103
	104	103
	134	12
A590905.....	040	02
	042	02
	080B	45
	080B	53
	082A	53
	084	56
	086	56
	090	21
	092	21
	094A	27
	096A	27
	108	56
	110	56
	112	116
	114A	15
	116A	15
A590906.....	038	28
	040	09
	040	16
	042	16
	044	02
	070A	05
	070A	09
	072A	05
	072A	09
	072B	51
	074	05
	080A	30
	080A	42
	080B	49
	080B	68
	080B	71
	080B	74
	080B	77
	082A	30
	082A	68
	082A	71
	082A	74
	082A	77
	084	64
	086	64
	094A	70
	096A	70
	112	83
	114A	04
	114A	08
	114A	18
	116A	04
	116A	08
	116A	18
	132B	71
	132B	79
	168A	19
	174A	05
	174A	09
A590908.....	034	44

PART NO.	PAGE	ITEM
A590908.....	036	44
	038	41
	044	86
	046	66
	048	66
	076B	43
	078B	43
	088	54
	094A	07
	096A	07
	102	89
	104	89
	106A	23
	108	64
	110	64
	112	110
	112	80
	114A	12
	116A	12
	118	45
	120	02
	128A	10
	128A	33B
	128A	35
	132B	82
	168A	12
	168B	84
	170	84
	178	02
A590910.....	004	03
	008A	01
	008A	14
	010	40
	014	10
	016	10
	018A	29
	020	10
	020	12
	046	35
	046	41
	046	48
	046	63
	048	35
	048	41
	048	48
	048	63
	050A	02
	050A	11
	050A	36
	052	02
	052	11
	054A	02
	054A	11
	054B	45
	056A	02
	056A	45
	058	17
	060	13
	060	19
	060	61
	062	54
	064	02
	064	61
	066	18
	068	22
	068	28
	070A	26
	070A	35
	072A	26
	072A	35

Parts Index

PART NO.	PAGE	ITEM
A590910.....	074	37
	074	51
	090	12
	092	12
	094A	69
	096A	69
	098A	40
	098A	48
	098B	52
	100A	40
	100A	48
	100B	52
	102	124
	104	124
	112	127
	114A	22
	114B	54
	114B	67
	116A	22
	116B	54
	116B	67
	120	13
	122A	15
	126	46
	128A	01
	128A	15
	132A	21
	134	32
	150	16
	168A	02
	168A	39
	168A	46
	168A	61
	168B	79
	170	27
	170	53
	170	79
	172	21
	174A	26
	174A	35
	176	40
	176	48
	176	52
	178	13
	188A	10
	212	03
	212	11
	214	03
	214	11
	214	24
	214	28
	216	14
	218	14
	222	36
A590912.....	008A	04
	008A	11
	010	40
	022	23
	024	07
	024	18
	024	48
	028	11
	028	19
	032	02
	032	04
	032	11
	054B	54
	054B	59
	056A	54
	056B	59

PART NO.	PAGE	ITEM
A590912.....	128A	29
	128B	43
	138B	39
	150	21
	152	09
	152	17
	160	25
	210B	58
	220	09
	222	18
	222	34
A590914.....	002	26
	004	09
	018B	132
	018B	63
	024	02
	040	12
	088	01F
	154	23
	158	14
	198	14
	200	14
	202	14
	204	14
A590916.....	006	28
	012	03
	020	03
	060	23
	062	23
	138A	06
	138B	61
	216	10
	218	18
A590920.....	158	08
	194	08
	196	08
	198	08
	200	08
	202	08
A590922.....	210A	04
A741026.....	212	13
	214	19
A763016.....	212	14
	214	20
A764025.....	168A	07
A764032.....	034	40
A768000.....	210B	49
A768080.....	210A	28
	210B	48
A810045.....	146	06
A810050.....	144	07
A810060.....	140	02
A810095.....	150	02
A810110.....	150	14
A810145.....	020	06B
A810160.....	020	16
A811035.....	024	28
A811055.....	142	13
A811065.....	050A	09C
	052	09C
A811085.....	022	53
A811095.....	018B	37
A882050.....	014	03
	016	03
D99055.....	164	15
	164	15
	164	15
D99056.....	164	16
	164	16
	164	16

PART NO.	PAGE	ITEM
J010616.....	044	01
J010840.....	128A	36
J011020.....	008A	02
	020	11
	128A	02
J011025.....	060	18
	074	50
	120	12
J011030.....	046	47
	048	47
	050A	01
	052	01
	070A	25
	072A	25
	098A	47
	100A	47
	150	15
	174A	25
	176	47
J011035.....	046	62
	048	62
J011040.....	046	40
	048	40
J011050.....	058	16
J011060.....	054A	10
J011075.....	064	01
J011220.....	008A	12
J011225.....	008A	15
	128A	30
* J011230.....	150	20
J011235.....	024	06
	024	17
J011240.....	152	16
J011245.....	152	08
J011250.....	028	10
	032	10
	160	24
J011255.....	022	22
J011260.....	054B	53
	056A	53
J011265.....	024	47
J020625.....	132A	03
J020820.....	128A	11
J020825.....	094A	06
	096A	06
J021025.....	132A	01
	132A	20
J021030.....	046	34
	070A	24
	072A	24
	174A	24
J021035.....	066	16
	068	26
J021040.....	046	34
	046	62
	048	62
	168B	78
	170	78
J021055.....	054A	01
	056A	01
J021225.....	032	01
J031230.....	128A	25
	128B	42
J217083.....	126	47
J250006.....	070A	40
	070A	43
	072A	40
	072A	43
	074	42
	074	45

Parts Index

PART NO.	PAGE	ITEM
J250006.....	080A	26
	082A	26
	174A	40
	174A	43
J250008.....	106A	35
	106B	99
J251004.....	072B	55
	080A	34
J251006.....	070A	39
	070A	42
	072A	39
	072A	42
	074	41
	074	44
	080A	27
	082A	27
	106A	14
	174A	39
	174A	42
J251008.....	106A	34
	106B	98
J401232.....	018A	30
J450510.....	090	20
	092	20
	104	142
J460514.....	094A	26
	096A	26
J460620.....	080B	79
	082B	79
J460816.....	108	131
J650620.....	072B	53
J660614.....	074	23
J70782.....	012	09
J75214.....	136	02
J75481.....	136	05D
	156	17
	156	18E
	156	19E
	166	00
	188A	03
	188A	47
	188A	48E
	188A	49E
	192	17
	192	18E
	192	19E
	210A	11
J75482.....	162	06
	166	01
J75581.....	166	02
	190	19
J850410.....	072B	56
	080A	33
J850614.....	106A	13
J850616.....	070A	41
	072A	41
	174A	41
J850620.....	070A	45
	072A	45
	074	43
J850625.....	080A	25
	082A	25
	174A	45
J850640.....	070A	38
	072A	38
	074	40
	174A	38
J850816.....	106A	33
	106B	97
J900610.....	094A	72
J900610.....	096A	72
	132B	70
	168A	18
J900612.....	040	15
	042	15
J900614.....	070A	10
	072A	10
	074	06
	174A	10
J900616.....	044	01
	088	96
J900625.....	132A	03
J900812.....	108	63
	110	63
J900814.....	088	53
J900816.....	034	43
	036	43
	038	40
	102	88
	104	88
	112	109
J900818.....	112	79
J900820.....	076B	41
	078B	41
	106A	22
	128A	11
J900822.....	094A	06
	096A	06
J900835.....	214	14
J900840.....	128A	36
J901000.....	050A	10
	052	10
	214	23
J901014.....	016	12
	044	81
	094A	68
	096A	68
J901016.....	060	60
	064	60
	068	21
	090	13
	092	13
	094A	68
	096A	68
	128A	16
	134	31
J901018.....	014	07
	016	07
	048	34
J901020.....	004	43
	008A	02
	020	11
	050A	35
	054B	44
	056A	44
	060	12
	060	18
	070A	34
	072A	34
	074	36
	098A	39
	100A	39
	122A	14
	126	45
	128A	02
	138A	11
	174A	34
	176	39
	222	35
J901025.....	002	21
J901025.....	008A	15
	070A	24
	070A	25
	072A	24
	072A	25
	074	50
	098A	39
	100A	39
	102	123
	104	123
	112	126
	114B	53
	114B	66
	116B	53
	116B	66
	120	12
	132A	01
	132A	20
	168A	01
	168A	66
	174A	24
	174A	25
	176	39
	214	10
J901030.....	014	08
	016	08
	016	13
	046	34
	046	47
	048	47
	050A	01
	052	01
	098A	47
	100A	47
	102	123
	104	123
	150	15
	162	04
	170	26
	176	47
	212	02
	212	10
J901032.....	018A	28
J901035.....	010	39
	014	09
	016	09
	046	62
	048	62
	062	52
	066	16
	068	26
	168B	78
	170	78
	172	19
	214	02
	214	27
	216	13
	218	13
J901040.....	046	40
	048	40
J901045.....	168A	38
	168A	45
	170	52
J901050.....	054A	01
	056A	01
	058	16
J901055.....	054A	01
	056A	01
J901060.....	054A	10
	168A	60

Parts Index

PART NO.	PAGE	ITEM
J901060.....	188A	09
J901070.....	064	01
J901075.....	064	01
J901085.....	178	12
J901220.....	008A	05
	008A	12
	128B	42
J901225.....	032	01
	122A	10
	122A	25
	122A	31
	122A	31
	122A	37
	122A	59
	124	10
	124	25
	124	37
	126	49
	128A	30
	136	11
	136	16
	136	20
	222	33
J901230.....	150	20
	222	20
J901235.....	024	06
	024	17
	028	18
	144	20
J901240.....	010	39
	152	16
J901245.....	054B	53
	054B	58
	056A	53
	056B	58
	126	41
	152	08
J901250.....	022	22
	028	10
	032	10
	160	24
	210B	57
J901255.....	022	22
	136	10
	220	08
	222	17
J901260.....	032	12
	054B	53
	056A	53
	220	05
J901265.....	024	47
J901412.....	018B	131
	018B	62
J901425.....	154	22
J901430.....	024	01
J901435.....	002	27
J901440.....	158	13
	198	13
	200	13
	202	13
	204	13
J901635.....	006	29
	142	17
J901640.....	012	02
	020	01
J901680.....	020	02
J931600.....	136	06
J931613.....	004	15
J931640.....	138A	07
J931670.....	138B	44

PART NO.	PAGE	ITEM
J931670.....	138B	60
	146	20
J931895.....	002	02
J932050.....	158	06
	194	06
	196	06
	198	06
	200	06
	202	06
J932065.....	018B	138
J932720.....	002	15
J950010.....	010	34
	034	42
	036	10
	036	13
	062	55
	080B	75
	082A	75
	094A	94
	096A	94
	168A	67
	212	08
	224	56
J950012.....	028	24
	032	13
	122A	20
	124	20
	126	42
	220	10
	224	54
J950014.....	004	10
	044	10
J950016.....	036	06
J951016.....	004	17
J951020.....	158	07
	194	07
	196	07
	198	07
	200	07
	202	07
J952010.....	126	53
J952014.....	040	13
M111022.....	020	15
M111025.....	004	04
M121290.....	210A	13
M121602.....	210A	19
M211000.....	036	11
M220818.....	144	09
M221228.....	138B	41
M261045.....	036	14
M261050.....	034	41
M261065.....	212	07
M340516.....	020	17C
M340610.....	038	27
M340814.....	144	06
M340820.....	142	14
M340825.....	028	23
	028	34
	030	34
	032	08
	220	03
M341022.....	024	26
M341030.....	022	13
	028	30
M341056.....	024	38
M341065.....	024	27
M341200.....	070A	33
	072A	33
	074	35
	174A	33

PART NO.	PAGE	ITEM
M341220.....	124	22
M341640.....	022	52
M341645.....	022	52
* M351018.....	144	06
M430308.....	102	105
	104	105
M430408.....	114A	28
	116A	28
M430410.....	102	102
	104	102
M430416.....	134	11
M430508.....	080B	43
M430510.....	090	20
	092	20
	098A	13
	100A	13
	114A	14
	116A	14
	176	13
M430513.....	080B	52
	082A	52
	084	55
	086	55
	094A	26
	096A	26
	108	55
	110	55
	112	115
M430610.....	080A	29
	080A	40
	080B	48
	080B	67
	080B	70
	080B	73
	082A	29
	082A	67
	082A	70
	082A	73
	084	63
	086	63
	190	18
M430616.....	114A	03
	114A	07
	114A	17
	116A	03
	116A	07
	116A	17
M430620.....	080B	79
	082B	79
M430820.....	118	44
M470310.....	074	20
M470616.....	106A	11
M492564.....	018B	54
	138B	48
	150	19
M500303.....	076A	28
	078A	28
M500504.....	040	03
	042	03
	108	60
	110	60
	132A	63
M500605.....	040	10
	072B	52
	088	97
	088	97
	112	84
M500807.....	038	14
	044	85
	046	67

Parts Index

PART NO.	PAGE	ITEM
M500807.....	048	67
	084	62
	086	62
	094A	03
	096A	03
	114A	11
	116A	11
	120	03
	128A	33A
	132B	81
	168A	13
	168B	83
	170	83
	178	03
	214	15
M501411.....	088	01E
M511008.....	004	05
M511210.....	210A	14
M511613.....	210A	20
M520010.....	010	41
M520012.....	010	41
M520807.....	010	37
M631619.....	034	39
M660016.....	098A	10
	100A	10
	176	10
0000269.....	226A	13
0228108.....	132A	44
0228109.....	132A	46
0228110.....	132A	47
0228111.....	132A	48
0228112.....	132A	49
0228113.....	132A	50
0228114.....	132A	51
0228116.....	132A	53
0228117.....	132A	54
0228118.....	132A	55
0228119.....	132A	56
0228120.....	132A	57
0228121.....	132A	58
0228122.....	132A	59
0228123.....	132A	67
0228124.....	132B	68
0228301.....	132A	41
0262707.....	120	32
	178	32
0262708.....	120	24
	120	31
	178	24
	178	31
0262709.....	120	28
	178	28
0262710.....	120	29
	120	32
	178	29
	178	32
0262711.....	120	30
	178	30
0304002.....	120	34
	178	34
0304003.....	120	35
	178	35
0311501.....	132A	60
0311502.....	132A	61
0311503.....	132A	62
0311504.....	132A	64
0311505.....	132A	65
0311506.....	132A	66
0311507.....	132B	73
0311508.....	132B	74
0311509.....	132B	75
0311510.....	132B	76
0311511.....	132B	77
0311512.....	132B	78
0311513.....	132A	41
0311514.....	132A	44
0340801.....	120	21
	178	21
0340802.....	120	22
	178	22
0340803.....	120	23
	178	23
0340804.....	120	25
	178	25
0340805.....	120	26
	178	26
0340806.....	120	27
	178	27
0340807.....	120	33
	178	33
0340808.....	120	36
	178	36
0368101.....	120	21
	178	21
0368102.....	120	22
	178	22
0368103.....	120	25
	178	25
0368104.....	120	26
	178	26
0368105.....	120	27
	178	27
0368106.....	120	34
	178	34
1005331.....	226A	12
1005357.....	184	23
1009275.....	150	00
1009276.....	150	01
1009401.....	138A	03
1009808.....	138A	12
1009905.....	138A	01
1010014.....	138A	18
1010119.....	148	00
	180	00
	182	00
	184	00
	186	00
1010120.....	148	01
	180	01
	182	01
	184	01
	186	01
1010168.....	142	16
1010325.....	138A	05
1010887.....	018A	06
1010899.....	070A	15
	072A	15
	174A	15
1010900.....	074	16
1010966.....	070A	14
	072A	14
	174A	14
1010967.....	074	15
1011308.....	046	33
1011309.....	046	32
1011396.....	098A	50
	100A	50
1011427.....	226A	10
	228A	10
	230A	10
1011663.....	226A	10
1012155.....	046	33
1012156.....	046	32
1012763.....	226A	10
1014575.....	148	01
	180	01
	182	01
	184	01
	186	01
1014576.....	148	00
	180	00
	182	00
	184	00
	186	00
* 1014776.....	148	00
	180	00
	182	00
	184	00
	186	00
* 1014777.....	148	01
	180	01
	182	01
	184	01
	186	01
1015518.....	018A	06
2008575.....	186	23
2009165.....	226B	25
	226B	25
	226B	25
2011439.....	228A	25
	230A	25
2015428.....	158	04
	194	04
	196	04
	198	04
	200	04
	202	04
2015429.....	158	05
	194	05
	196	05
	198	05
	200	05
	202	05
2016220.....	132A	19
2016999.....	004	07
2019235.....	148	23
2021481.....	150	13
2021613.....	024	25
2021633.....	138A	29
2021634.....	138A	21
2021730.....	004	26
2022128.....	138B	37
2022129.....	138A	29
2022131.....	138B	37
2022367.....	146	03
2022682.....	138B	38
2022827.....	140	00
2022900.....	136	14
2022901.....	136	15
2023691.....	156	18A
	188A	48A
	192	18A
2023704.....	156	19A
	188A	49A
	192	19A
2023961.....	018A	24
2023962.....	018A	00
2023963.....	018A	26
2023964.....	018A	23
2023965.....	018A	01

Parts Index

PART NO.	PAGE	ITEM
2024425.....	182	23
2024493.....	044	26
2024529.....	180	23
2024629.....	046	45
	048	45
2024630.....	046	44
	048	44
2024633.....	186	23
2024676.....	098A	36
	100A	36
	176	36
2024839.....	226A	14
	226A	14
	226A	14
2024861.....	226A	02
2024894.....	018A	01
2024895.....	018A	23
2024986.....	228A	14
	230A	14
2024992.....	228A	02
	230A	02
2025141.....	226A	02
	226A	02
	226A	02
2025960.....	138B	38
3016445.....	226A	00
3017307.....	226A	00
3022832.....	146	02
3023434.....	014	02
	016	02
3028363.....	158	09
	198	09
	200	09
	202	09
	204	09
3030267.....	120	11
	178	11
3030268.....	120	10
	178	10
3032326.....	144	02A
3033234.....	138A	08
3033235.....	138A	28
3033236.....	138A	19
3033237.....	138A	32
3033238.....	138A	23
3033315.....	004	27
3033926.....	146	00B
3034194.....	138A	32
3034195.....	138A	13
3034933.....	142	00A
3034935.....	142	11
3034936.....	142	12
3034938.....	142	05
3034939.....	142	00B
3035267.....	128A	22
3035426.....	058	01
3035536.....	128A	21
3035538.....	128A	18
3035617.....	140	03B
3035618.....	140	01
3035979.....	018B	144
3036050.....	122A	29
3036292.....	036	16
3036998.....	054A	09
3037069.....	002	05
3037071.....	002	09
3037073.....	154	27
3037075.....	154	28
3037077.....	154	29
	156	22
3037077.....	188A	52
	192	22
3037078.....	156	23
	188B	53
	192	23
3037079.....	156	24
	188B	54
	192	24
3037080.....	156	25
	188B	55
	192	25
3037081.....	156	26
	188B	56
	192	26
3037082.....	156	27
	188B	57
	192	27
3037604.....	018A	27
3037605.....	018A	13
3037606.....	018A	10
3037607.....	018A	11
3037903.....	070A	02
	072A	02
	174A	02
3038062.....	128A	19
3038176.....	128A	20
3038482.....	018A	11
3038505.....	176	50
3038685.....	018B	50
3038876.....	188A	08
3039048.....	226A	20
	226B	20
	226B	20
	228A	20
	230A	20
3039049.....	226A	17
	226A	17
	226A	17
	228A	17
	230A	17
3039050.....	226A	19
	226B	19
	226B	19
	228A	19
	230A	19
3039051.....	226A	21
	226B	21
	226B	21
	228A	21
	230A	21
3039052.....	226A	18
	226A	18
	226A	18
	228A	18
	230A	18
3039064.....	226A	01
3039164.....	188A	52
3039221.....	120	09
	178	09
3039222.....	120	07
	178	07
3039223.....	120	08
	178	08
3039489.....	228A	00
	230A	00
3039581.....	212	17
3039890.....	226A	11
3039906.....	226A	01
3039977.....	226A	01
3040042.....	214	52
3041233.....	226A	18
3041234.....	226B	21
3042363.....	226A	00
	228A	00
	230A	00
3042411.....	154	27
3042536.....	122A	29
3043290.....	018B	144
3043413.....	226A	00
3043417.....	226A	01
3043453.....	002	05
3044352.....	226A	01
3044453.....	226A	01
3044459.....	226A	01
3044462.....	226A	01
3045260.....	070A	22
	072A	22
	174A	22
3046047.....	226B	18
3046048.....	226B	21
3046055.....	226A	18
	226A	18
	228A	18
	230A	18
3046056.....	226A	21
	226B	21
	228A	21
	230A	21
3053093.....	018B	55
3053559.....	138B	49
3054797.....	226A	00
* 3055301.....	150	18
* 3056833.....	140	03B
316694.....	210A	10
4000853.....	040	14
	042	14
4000854.....	190	17
4000855.....	094A	71
	096A	71
4000909.....	008A	13
4001398.....	018A	21
4013355.....	164	17
	164	17
	164	17
4013896.....	002	18
4018545.....	018B	140
4020977.....	164	22
	164	22
	164	22
4022696.....	108	136
4022697.....	046	72
	048	72
	128A	06
	168B	87
	170	87
4031771.....	094A	05
	096A	05
4042032.....	210B	63
4042033.....	222	42
4043976.....	080A	37
4044420.....	022	14
	028	58
	030	58
	032	58
	050A	26
	064	75
4044928.....	046	68
	048	68
	168B	85
	170	85

Parts Index

PART NO.	PAGE	ITEM
4045245.....	038	15
4051445.....	134	07
4053233.....	042	00
4053606.....	160	44
4053607.....	188A	07
	210B	64
4053610.....	222	27
4053612.....	222	28
4054024.....	162	03
4055311.....	044	08
	090	84
	168A	42
4055312.....	012	14
	040	11
	042	11
	094A	83
	096A	83
	134	06
4055497.....	164	48
	164	48
4056016.....	040	01
	042	01
4056017.....	040	08
4056018.....	044	84
	168A	11
4060225.....	146	08
4061743.....	050B	39
4063351.....	018A	07
4063616.....	014	04
	016	04
4063694.....	044	78
	168A	05
4065280.....	020	07
4065687.....	154	01
	156	01
	156	18B
	156	19B
	160	04
	160	32
	188A	02
	188A	48B
	188A	49B
	192	01
	192	18B
	192	19B
4065688.....	002	07
	002	11
	154	08
	156	13
	188A	43
	192	13
4065689.....	002	10
	154	09
	156	14
	188A	44
	192	14
4065885.....	156	06
	188A	36
	192	06
4071213.....	024	42
4073051.....	160	09
4073519.....	126	57
	126	57
4075190.....	012	06
4075356.....	210B	52
4075357.....	156	32
	160	06
	188B	62
	192	32
4075358.....	160	07
4075359.....	154	11
4075360.....	154	12
4076157.....	210A	18
4078859.....	190	14
4080636.....	132B	84
4085447.....	040	14
	042	14
4086891.....	024	08
4086894.....	004	08
4087559.....	226A	24
	226B	24
	226B	24
	228A	24
	230A	24
4089012.....	112	86
4091497.....	014	05
	016	05
4092970.....	138B	43
4093058.....	128A	33
4093624.....	052	23
	056A	04
4093764.....	040	00
4093813.....	124	27
4094086.....	160	05
4094364.....	094A	02
	096A	02
4095325.....	014	06
	016	06
4098558.....	024	33
4100967.....	012	24A
	020	28A
4106495.....	134	16
4107899.....	002	06
4109393.....	020	08
4112235.....	130	15
4113606.....	138A	24
4113705.....	128A	34
4114402.....	098A	49
	100A	49
	176	49
4114404.....	002	25
4114405.....	004	14
	006	27
	012	04
	020	04
	098A	09
	100A	09
	176	09
4117704.....	168A	47
	168A	65
4117705.....	170	54
4118105.....	222	26
4120314.....	022	54
4121128.....	126	56
4121152.....	084	57
4121496.....	012	21
4121859.....	050A	33
	054B	61
	056B	61
	066	29
	066	31
	216	17
	218	20
4122070.....	144	11
4122395.....	040	58
4122664.....	148	22
	180	22
	182	22
	184	22
	186	22
4123177.....	084	58
4124573.....	206	00B
4124575.....	156	00D
	188A	00D
	192	00D
4124915.....	122A	30
4125320.....	020	23
4126209.....	140	05
4126485.....	002	14
4127707.....	136	05F
4127708.....	136	05E
4127741.....	136	05C
4127781.....	080A	24C
	082A	24C
4128454.....	114A	02
	116A	02
4128473.....	112	01
4128586.....	222	48
4128972.....	156	00C
	188A	00C
	192	00C
4130139.....	090	01
	092	01
4130169.....	162	17
	190	15
4130175.....	162	18
4131548.....	164	35
	164	35
	164	35
4132686.....	020	06A
4133527.....	054B	47
	054B	60
	056A	47
	056B	60
	058	60
	058	62
	066	32
	216	16
	218	19
4134319.....	130	08
4134320.....	130	09
4134322.....	130	12
4134323.....	130	13
4134328.....	130	07
4134331.....	130	14
4134874.....	146	05
4137294.....	212	16
4137298.....	210B	55
	220	45
4138159.....	106A	26
4138938.....	032	16
	032	61
	060	32
	060	78
	064	09
	160	18
	160	43
	166	04
	188A	06
	210B	59
4141713.....	114B	45
	116B	45
	118	09
4141747.....	112	70
4141806.....	160	22
4142844.....	090	15
	092	15
4143169.....	034	31
	044	77
	168A	08

Parts Index

PART NO.	PAGE	ITEM
4143634.....	158	12
	198	12
	200	12
	202	12
	204	12
4143635.....	158	10
	198	10
	200	10
	202	10
	204	10
4143636.....	158	11
	198	11
	200	11
	202	11
	204	11
4144020.....	138A	17
4144838.....	070A	04
	072A	04
	174A	04
4145301.....	148	03
	180	03
	182	03
	184	03
	186	03
4146559.....	128A	38
4146719.....	098A	12
	100A	12
	176	12
4146754.....	080B	50
	082A	50
4147892.....	118	02
4147893.....	114A	39
	116A	39
	118	03
4147896.....	114B	49
	116B	49
	118	38
4147897.....	118	40
4147924.....	112	114
4147942.....	114B	51
	116B	51
4147943.....	114A	38
	116A	38
4148705.....	006	05
4148706.....	006	15
4148963.....	008A	00F
4149125.....	212	15
	214	18
4149678.....	002	16
4151077.....	084	61
	086	61
4151888.....	094A	25
	096A	25
4152704.....	022	55
4152726.....	156	16
	188A	46
	192	16
4152940.....	080B	51
	082A	51
4153250.....	090	01B
	092	01B
4153251.....	090	01A
	092	01A
4153468.....	140	08
4154651.....	162	02
	190	12
4154655.....	190	13
4154656.....	190	13
4154670.....	050A	05
	050A	27
4154670.....	052	05
	054A	04
	054A	23
	056A	23
	058	23
4154671.....	026	65
	054A	05
	056A	05
	064	05
	068	01
	172	01
4155711.....	210A	17
4156434.....	066	01
	172	24
	218	10
4156753.....	020	06
4156850.....	024	35
4157562.....	026	71
4157648.....	090	23
	092	23
4157713.....	002	19
4157879.....	148	21
	180	21
	182	21
	184	21
	186	21
4158239.....	148	12
	180	12
	182	12
	184	12
	186	12
4158240.....	148	13
	180	13
	182	13
	184	13
	186	13
4158871.....	210A	41
4158872.....	210B	50
4158873.....	210B	51
4161992.....	070A	28
	072A	28
	174A	28
4162812.....	224	58
4163596.....	088	01A
4163597.....	088	01B
4165457.....	094A	00
	096A	00
4167472.....	084	60A
	086	60A
4167832.....	188A	00H
4167833.....	188A	00G
4168820.....	012	22A
4169279.....	226A	07
	226A	07
	226A	07
	228A	07
	230A	07
4169423.....	004	12
4169566.....	138B	36
4171509.....	004	45
4172321.....	102	68
	104	68
4173093.....	138A	27
4173387.....	040	53
4173576.....	222	46
4173903.....	144	08
4173904.....	144	02B
4173905.....	144	05
4174542.....	220	37
	222	37
4175071.....	194	09
	196	09
	206	05
	208	02
4176070.....	018A	02
4176071.....	018A	16
4176282.....	004	16
* 4176379.....	144	11
4176429.....	150	10
4176479.....	150	06
4176480.....	150	07
4176824.....	146	08
4176863.....	002	23
4176895.....	004	00
4176902.....	006	01~20
4176903.....	014	00
	016	00
4176905.....	024	00
4177007.....	138A	33
4177428.....	008A	19
4177855.....	018A	05
4177883.....	004	11
4178201.....	138A	04
4178202.....	138B	35
4178203.....	138A	26
4178208.....	138A	31
4178404.....	008A	00I
4178406.....	008A	00H
4178550.....	120	04~11
	178	04~11
4178568.....	014	11
	016	11
4178600.....	008A	00A~F
4178601.....	006	25
4178667.....	008A	17
4178684.....	020	17
4178862.....	138A	09
4179025.....	064	00
4179109.....	158	15
	198	15
	200	15
	202	15
	204	15
4179303.....	142	09
4179741.....	138A	02
4179863.....	004	00A
4180555.....	090	11
	092	11
4181672.....	010	33
4182361.....	142	08
4183107.....	138A	16
4183108.....	138A	14
4183853.....	004	00B
4184394.....	080A	24
	082A	24
4184395.....	080A	21
	082A	21
4184396.....	080A	18
	082A	18
4184397.....	080A	19
4184398.....	080A	22
	082A	22
4184840.....	018A	14
4185675.....	004	13
	098A	07
	100A	07
	176	07
4186262.....	018A	04
4186443.....	142	04
4186445.....	142	06

Parts Index

PART NO.	PAGE	ITEM
4186446.....	142	03
4186691.....	142	07
4186740.....	098A	01
4186742.....	120	21~36
	178	21~36
4186743.....	080A	01
	082A	01
4186745.....	080A	01
	082A	01
4187060.....	150	04
4187082.....	084	01
	086	01
4187083.....	084	01A
	086	01A
4187085.....	130	10
4187088.....	080A	13
4187089.....	080A	14
4187102.....	076A	01~40
4187223.....	094A	45
	096A	45
4187295.....	130	11
4187308.....	026	72
	028	56
	030	56
	152	01
	160	19
	160	36
	166	03
	220	25
	222	25
4187328.....	026	72
	222	40
	222	61
4187347.....	030	44
4187388.....	160	41
4187522.....	148	02
	180	02
	182	02
	184	02
	186	02
4187523.....	148	05
	180	05
	182	05
	184	05
	186	05
4187553.....	148	07
	180	07
	182	07
	184	07
	186	07
4187683.....	138A	22
4187757.....	080A	01A
	082A	01A
4187759.....	080A	01A
	082A	01A
4187846.....	128A	08
4187910.....	160	01
4187911.....	160	02
4187912.....	160	31
4187913.....	160	03
4187914.....	050A	23
4188013.....	158	00A
	194	00A
	196	00A
	198	00A
	200	00A
	202	00A
	204	00A
4188115.....	006	26
4188127.....	136	05G
4188128.....	136	05H
4188374.....	040	54
4188375.....	040	59
4188376.....	040	57
4188409.....	012	22
4188492.....	122A	24
4188524.....	012	13
4188551.....	050A	31
4188553.....	060	01
4188558.....	090	14
	092	14
4188627.....	024	30
4188628.....	024	31
4188642.....	008A	06
4188646.....	008A	09
4188687.....	064	03
4188756.....	010	38
4188757.....	040	07
4188758.....	010	35
4188762.....	084	59
	086	59
4188763.....	084	60
	086	60
4188796.....	156	00B
	188A	00B
	192	00B
4188797.....	156	20
	188A	50
	192	20
4188905.....	160	34
4188986.....	032	15
4189137.....	032	00
4189138.....	162	10
4189139.....	162	11
4189140.....	162	12
4189141.....	162	13
4189142.....	162	14
4189169.....	080A	32
4189170.....	168A	41
4189180.....	080B	66
	082A	66
4189183.....	036	18
4189184.....	044	83
	168A	15
4189254.....	088	01
4189537.....	026	76
4189539.....	028	55
	030	55
4189579.....	222	49
4189602.....	032	60
	160	42
	188A	05
4189619.....	028	54
	030	54
	152	00
	160	35
4189739.....	122A	13
4189740.....	122A	34
4189858.....	028	01
	032	09
	054B	52
	054B	57
	056A	52
	056B	57
	160	20
4189859.....	152	07
	160	21
	220	06
4189860.....	024	46
4190124.....	152	15
4190125.....	160	23
	210B	56
4190126.....	220	07
	222	16
4190127.....	024	45
4190168.....	222	19
4190253.....	094A	64
	096A	64
4190262.....	094A	63
	094B	108
	096A	63
	096B	108
4190263.....	094A	61
	094B	107
	096A	107
	096A	61
4190266.....	054A	42
	056A	42
	134	30
4190272.....	094A	66
	096A	66
4190273.....	060	58
4190274.....	064	56
4190275.....	094A	65
	096A	65
4190276.....	094A	67
	096A	67
4190277.....	094A	62
	094B	108
	096A	62
	096B	108
4190292.....	026	66
	050A	34
	054A	42
	056A	42
	064	59
4190705.....	088	51
x 4190987.....	020	23
4191038.....	094A	57
	096A	57
4191187.....	010	01
4191300.....	050A	09
	052	09
4191301.....	050A	09B
	052	09B
4191499.....	088	52
4191881.....	018B	145
4191947.....	070A	32
	072A	32
	074	34
	174A	32
4191969.....	046	61
	048	61
	168B	77
	170	77
4191971.....	046	46
	048	46
4191972.....	070A	06
	072A	06
	174A	06
4191973.....	044	79
4191999.....	080B	78
	082B	78
4192035.....	060	57
	094B	107
	096A	107
4192571.....	148	11
	180	11
	182	11
	184	11

Parts Index

PART NO.	PAGE	ITEM
4192571.....	186	11
4192665.....	148	10
	180	10
	182	10
	184	10
	186	10
4192910.....	138B	34
4193703.....	132A	41~84
4193746.....	008A	08
4193826.....	050A	03
	050A	20
	052	20
4194712.....	018B	41
4195372.....	018A	03
4195610.....	080A	24B
	082A	24B
4195823.....	134	10
4195898.....	150	12
4195978.....	054A	08
4196411.....	050A	00
4196487.....	138A	15
4196489.....	138A	25
4196556.....	154	00D
4196557.....	156	18C
	156	19C
	188A	48C
	188A	49C
	192	18C
	192	19C
4196558.....	156	00F
	156	18D
	156	19D
	188A	00F
	188A	48D
	188A	49D
	192	00F
	192	18D
	192	19D
4196559.....	154	00C
4196560.....	128A	04
4196693.....	044	06
4196694.....	044	07
4196945.....	006	18
4197033.....	154	00B
	154	06
	156	00E
	158	00B
	188A	00E
	192	00E
	194	00B
	196	00B
	198	00B
	200	00B
	202	00B
	204	00B
	208	01
4197648.....	034	35
4197781.....	074	21
4198407.....	060	77
4198552.....	078A	01~40
4198799.....	026	71
4198921.....	018A	35
4198945.....	080A	38
4198946.....	080A	39
4199025.....	018B	160
4199052.....	224	55
4199401.....	074	19
4199403.....	074	18
4200038.....	136	19
4200084.....	098A	03

PART NO.	PAGE	ITEM
4200084.....	100A	03
	176	03
4200085.....	098A	04
	100A	04
	176	04
4200086.....	098A	05
	100A	05
	176	05
4200220.....	006	13
4200221.....	006	14
4200426.....	030	43
4200427.....	028	25
4200428.....	028	26
4200430.....	028	53
4200434.....	164	37
	164	37
	164	37
4200435.....	164	09
	164	09
	164	09
4200436.....	164	07
	164	07
	164	07
4200437.....	164	18
	164	18
	164	18
4200438.....	164	39
	164	39
	164	39
4200439.....	022	01
4200440.....	022	02
4200465.....	024	75
	050A	04
	054A	12
	054A	19
	054A	24
	056A	19
	056A	24
	058	19
	058	24
4200466.....	026	64
	050A	15
	052	15
	060	21
	060	27
	062	01
	064	07
	066	06
	066	30
	068	02
	152	12
	152	14
	172	02
	216	21
	218	08
4200467.....	054A	20
	056A	20
	068	03
	216	07
	218	09
4200469.....	054A	06
	054B	55
	056A	06
	056A	55
	060	14
4200471.....	050A	06
	050A	13
	052	06
	052	13
	060	76

PART NO.	PAGE	ITEM
4200491.....	050A	16
	052	16
4200493.....	050A	21
	052	21
4200494.....	050A	24
4200495.....	050A	25
4200496.....	050A	28
4200497.....	054A	27
	056A	27
4200498.....	054A	28
	056A	28
4200499.....	058	29
4200521.....	072B	50
4200580.....	060	15
	064	04
	160	42
4200658.....	070B	48
	072B	48
	074	55
	174B	48
4200807.....	074	02
4200809.....	044	76
4201107.....	036	17
	044	25
4201132.....	094A	08
	096A	08
4201749.....	002	29
4201750.....	002	28
4201751.....	002	31
4201770.....	012	12
4201774.....	222	47
4201802.....	080A	15
4201862.....	134	09
4201864.....	094A	102
4201926.....	090	18
	092	18
4201927.....	090	22
	092	22
4202008.....	002	32
4202009.....	020	27
4202103.....	022	20
4202312.....	164	30
	164	30
	164	30
4202422.....	062	26
	216	20
	218	07
4202531.....	060	24
	062	24
	216	08
	218	16
4202532.....	060	22
	062	22
	216	09
	218	17
4202625.....	024	40
4203000.....	058	30
4203001.....	058	31
4203002.....	058	32
4203004.....	058	34
4203005.....	054A	36
	056A	36
4203006.....	054A	37
	056A	37
4203007.....	054A	39
	056A	39
4203008.....	054A	40
	056A	40
4203009.....	054A	41
4203010.....	024	74

Parts Index

PART NO.	PAGE	ITEM
4203011.....	064	08
4203012.....	064	10
4203014.....	060	37
4203015.....	060	38
4203016.....	060	39
4203018.....	060	46
4203019.....	066	07
4203020.....	066	08
4203021.....	066	10
4203022.....	066	09
4203023.....	066	11
4203024.....	066	12
4203025.....	068	05
4203026.....	068	07
4203027.....	068	06
4203028.....	068	08
4203029.....	068	13
4203030.....	068	12
4203031.....	068	11
4203032.....	068	10
4203033.....	068	18
4203034.....	068	17
4203035.....	068	16
4203036.....	068	15
4203037.....	026	02
4203038.....	026	01
4203043.....	060	44
4203111.....	058	35
4203115.....	062	35
4203116.....	062	36
4203117.....	062	40
4203118.....	060	41
4203119.....	062	43
4203121.....	062	47
4203131.....	030	49
4203132.....	030	50
4203133.....	026	70
4203135.....	028	51
4203137.....	024	39
4203161.....	030	62
4203189.....	098A	11
	100A	11
	176	11
4203220.....	222	29
	222	60
4203228.....	134	17
4203232.....	036	04
4203233.....	036	03
4203235.....	036	11
4203482.....	044	87
4203707.....	044	88
4204023.....	122A	58
4204074.....	018B	51
4204174.....	050A	19
	052	19
4204196.....	062	45
4204469.....	006	10
4204542.....	102	01
4204543.....	106A	02
4204544.....	106A	03
4204545.....	106A	04
4204546.....	106A	03A
	106A	04A
4204547.....	106A	03B
	106A	04B
4204548.....	106A	03C
	106A	04C
	106A	16C
	106A	17C
4204549.....	106A	08
4204550.....	106A	09
4204551.....	106A	10
4204552.....	106A	12
4204553.....	106A	15
4204554.....	106A	16
4204555.....	106A	17
4204556.....	106A	16B
	106A	17B
4204557.....	106A	21
4204558.....	106A	24
4204559.....	106A	25
4204560.....	106A	28
4204561.....	106A	29
4204562.....	106A	30
4204563.....	102	92
	104	92
	106A	31
4204564.....	106A	32
4204565.....	106B	36
4204566.....	118	01~10
4204567.....	114B	50
	116B	50
	118	39
4204568.....	118	41
4204569.....	118	42
4204570.....	118	43
4204571.....	102	47
	104	47
4204572.....	102	48
	104	48
4204573.....	102	49
	104	49
4204574.....	102	50
	104	50
4204575.....	102	51
	104	51
4204576.....	102	52
	104	52
4204577.....	108	01
	110	01
4204578.....	108	54
	110	54
4204579.....	108	57
	110	57
	114A	16
	116A	16
4204580.....	108	58
	110	58
4204581.....	108	59
	110	59
4204582.....	108	62
	110	62
4204583.....	108	61
	110	61
4204584.....	114A	01~54
4204585.....	114B	72
	116B	72
4204586.....	102	73
	102	91
	104	73
	104	91
4204587.....	102	74
	104	74
4204588.....	112	75
4204589.....	112	76
4204590.....	112	77
4204591.....	112	78
4204592.....	112	81
4204593.....	112	82
4204594.....	102	87
4204594.....	104	87
4204595.....	106B	93
4204596.....	106B	94
4204597.....	106B	95
4204598.....	106B	96
4204599.....	102	100
	104	100
4204600.....	102	104
	104	104
4204601.....	112	107
4204602.....	112	108
4204603.....	112	111
4204604.....	112	112
4204605.....	112	113
4204606.....	102	117
	104	117
4204607.....	102	118
	104	118
	114A	25
	116A	25
4204608.....	102	120
	104	120
4204609.....	102	122
	104	122
4204610.....	112	125
4204611.....	102	128
	104	128
4204612.....	114A	01
4204613.....	114A	05
	116A	05
4204614.....	114A	06
	116A	06
4204615.....	114A	10
	116A	10
4204616.....	114A	13
	116A	13
4204617.....	114A	20
	116A	20
4204618.....	114A	24
	116A	24
4204619.....	114A	27
	116A	27
4204620.....	114A	30
	116A	30
4204621.....	114A	31
	116A	31
4204622.....	114A	32
4204623.....	114A	33
4204624.....	114A	34
	116A	34
4204625.....	114A	35
	116A	35
4204626.....	114A	36
	116A	36
4204627.....	114A	37
	116A	37
4204628.....	114A	40
	116A	40
4204629.....	114A	41
	116A	41
4204630.....	114B	42
	116A	42
4204631.....	114B	43
	116A	43
4204632.....	114B	44
	116B	44
4204633.....	114B	52
	116B	52
4204634.....	118	01
4204635.....	118	04

Parts Index

PART NO.	PAGE	ITEM
4204636.....	118	05
4204637.....	118	06
4204638.....	118	07
4204639.....	118	08
4204644.....	018B	52
4204645.....	018B	53
4204646.....	098A	38
	100A	38
	176	38
4204810.....	046	39
	048	39
4204959.....	046	65
	048	65
	168B	80
	170	80
4204996.....	046	01
	048	01
	170	33
4205029.....	080B	69
	082A	69
4205043.....	098A	37
	100A	37
	176	37
4205080.....	098A	42
	100A	42
	176	42
4205081.....	098A	43
	100A	43
	176	43
4205082.....	098A	44
	176	44
4205083.....	070B	47
	072B	47
	174B	47
4205084.....	098A	45
	100A	45
	176	45
4205179.....	080B	72
	082A	72
4205317.....	046	42
	048	42
	168A	36
	170	36
	212	05
	214	06
4205318.....	046	43
	048	43
	168A	35
	170	35
	212	06
	214	07
4205337.....	188A	04
4205357.....	162	01
	190	01
4205359.....	060	34
4205902.....	222	38
4206087.....	120	06
	178	06
4206093.....	006	06
4206094.....	006	01
4206096.....	006	07
4206098.....	008A	00A
4206128.....	006	11
4206130.....	004	00C
4206301.....	168A	10
4206303.....	226B	26
	226B	26
	226B	26
4206304.....	168A	34
4206467.....	178	14
4206551.....	008A	00B
4206552.....	008A	00C
4206553.....	008A	00D
4206554.....	008A	00E
4206601.....	226A	13
	228A	13
	230A	13
4206602.....	226A	11
	228A	11
	230A	11
4206667.....	224	01
4206669.....	224	51
4206671.....	006	17
4206672.....	006	12
4206674.....	006	08
4206676.....	006	02
4206678.....	006	09
4206679.....	006	04
4206804.....	168A	06
4206814.....	226A	03
	226A	03
	226A	03
4206815.....	226A	04
	226A	04
	226A	04
4206816.....	226B	27
	226B	27
	226B	27
4206930.....	006	20
4206931.....	006	19
4207078.....	226B	32
	226B	32
	226B	32
	228B	32
4207079.....	226B	30
	226B	30
	226B	30
	228B	30
	230A	30
4207080.....	226B	31
	226B	31
	226B	31
	228B	31
4207153.....	226A	06
	226A	06
	226A	06
4207232.....	226A	05
	226A	05
	226A	05
	228A	05
	230A	05
4207239.....	090	56
4207240.....	090	55
	092	55
4207441.....	210A	16
4207801.....	018A	05
4207841.....	050A	09A
	052	09A
4207869.....	164	53
	164	53
	164	53
4207870.....	164	54
	164	54
	164	54
4207964.....	172	26
4207965.....	172	27
4207966.....	172	33
4207967.....	172	32
4207968.....	172	31
4207969.....	172	30
4207970.....	172	35
4207971.....	172	29
4207972.....	172	37
4207973.....	172	34
4207974.....	172	28
4207975.....	172	36
4207989.....	210B	62
4207992.....	060	44
4207995.....	222	24
4208103.....	112	85
4208104.....	114A	21
	116A	21
4208105.....	114A	23
	116A	23
4208167.....	226A	12
	228A	12
	230A	12
4208193.....	190	16
4208243.....	224	62
4208246.....	080A	24A
	082A	24A
4208354.....	074	22
4208355.....	230B	34
4208375.....	226B	26
	226B	26
	226B	26
	228A	26
	230A	26
4208464.....	216	18
	218	21
4208465.....	216	06
4208466.....	216	19
	218	22
4208467.....	216	04
4208468.....	216	05
4208469.....	216	03
4208472.....	216	02
	218	05
4208473.....	216	01
	218	06
4208498.....	098B	51
	100A	51
	176	51
4208678.....	210B	61
4208679.....	210A	42
4208682.....	168A	40
4208843.....	076A	01
	078A	01
4208844.....	076A	02
	078A	02
4208845.....	076A	03
	078A	03
4208846.....	076A	04
4208847.....	076A	05
4208848.....	076A	06
4208849.....	076A	07
4208850.....	076A	08
4208851.....	076A	09
	078A	09
4208852.....	076A	10
	078A	10
4208853.....	076A	11
	078A	11
4208854.....	076A	12
	078A	12
4208855.....	076A	13
	078A	13
4208856.....	076A	14
	078A	14
4208857.....	076A	15

Parts Index

PART NO.	PAGE	ITEM
4208858.....	076A	16
4208859.....	076A	17
	078A	17
4208860.....	076A	18
	078A	18
4208861.....	076A	19
	078A	19
4208862.....	076A	20
	078A	20
4208863.....	076A	21
	078A	21
4208864.....	076A	21
	076A	22
	078A	21
	078A	22
4208865.....	076A	23
	078A	23
4208866.....	076A	24
	078A	24
4208867.....	076A	25
	078A	25
4208868.....	076A	26
	078A	26
4208870.....	076A	29
	078A	29
4208871.....	076A	30
	078A	30
4208872.....	076A	31
	078A	31
4208873.....	076A	32
	078A	32
4208874.....	076A	33
	078A	33
4208876.....	076A	35
4208877.....	076A	36
	078A	36
4208878.....	076B	37
	078A	37
4208879.....	076B	38
	078B	38
4208933.....	100A	01
4208950.....	116A	01~54
4208955.....	084	59~62
	086	59~62
4208956.....	230B	32
4208957.....	088	01C
4208958.....	088	01D
4208961.....	224	53
4208980.....	228A	03
	230A	03
4208981.....	228A	04
4208982.....	228A	06
	230A	06
4209103.....	082A	16
4209104.....	072B	54
4209105.....	072B	49
4209374.....	052	22
4209588.....	008A	00G
4209599.....	008A	00A~I
4209720.....	222	23
4209721.....	220	22
4209776.....	054A	25
	056A	25
4209816.....	222	32
4209818.....	222	39
	222	59
4209994.....	052	00
4210260.....	008A	17
4210340.....	218	01
4210341.....	218	04
4210353.....	218	02
4210354.....	218	03
4210412.....	084	58A
4210413.....	084	58B
4210414.....	084	57A
4210973.....	078A	04
4210974.....	078A	05
4210975.....	078A	15
4210976.....	078A	07
4210977.....	078A	08
4210978.....	078A	16
4210979.....	078A	35
4211166.....	214	05
4211167.....	214	22
4211178.....	104	01
4211179.....	116A	01
4211235.....	096A	102
4213017.....	010	38
4213160.....	076A	34
4213161.....	076B	39
	078A	34
4213450.....	054A	41
* 4214246.....	132A	41~84
4215192.....	008A	18
4215255.....	112	129
4216154.....	040	59
4216180.....	036	18
4216448.....	012	08
4218097.....	008B	19
4218688.....	064	76
4219324.....	152	14
* 4219753.....	114B	46
	116B	46
	118	10
4222359.....	112	125
4222874.....	020	17A
4222875.....	020	17D
4222876.....	020	17E
4223444.....	004	00F
4223445.....	004	00D
4223446.....	004	00E
4223527.....	164	35A
	164	35A
	164	35A
4223584.....	026	70
4224631.....	154	21
4224897.....	024	00
4224976.....	018C	160
4226461.....	054B	56
	056B	56
4227029.....	146	20
4227083.....	190	01
4227353.....	020	06
4228160.....	006	06
4228295.....	006	08
4228687.....	018B	145
4229055.....	094B	103
4229056.....	094B	104
4229057.....	094B	105
4229058.....	094B	106
4229613.....	226A	13
4229614.....	226A	11
4229635.....	226A	12
4230833.....	120	21~36
	178	21~36
4231413.....	114B	44
	116B	44
4231414.....	118	08
4232394.....	038	01~30
4236387.....	004	00
4236388.....	094A	102
4238909.....	226B	34
	226B	34
	226B	34
	228B	34
	230B	35
4239986.....	102	01
4239988.....	108	01
4239989.....	108	130
4239990.....	108	132
4239991.....	108	133
4239992.....	108	134
4239993.....	108	137
* 4240716.....	138A	04
4241146.....	038	01
4241147.....	038	02
4241148.....	038	03
4241149.....	038	04
4241150.....	038	05
4241151.....	038	06
4241152.....	038	07
4241153.....	038	08
4241154.....	038	09
4241155.....	038	10
4241156.....	038	11
4241157.....	038	13
4241158.....	038	19
4241159.....	038	20
4241160.....	038	21
4241161.....	038	22
4241162.....	038	23
4241163.....	038	24
4241164.....	038	25
4241165.....	038	26
4241166.....	038	29
4241167.....	038	30
4241304.....	038	12
4245797.....	138B	42
4247974.....	008A	00G
4247977.....	006	01
4247978.....	006	01~20
4248589.....	102	122
	104	122
4248908.....	080A	32A
4250325.....	018B	35
4250439.....	226B	36
	226B	36
	226B	36
4250440.....	228B	36
	230B	36
4251701.....	102	01A
4251702.....	102	01A
	104	01A
4251704.....	102	01B
	104	01B
4252141.....	076B	40
	078B	40
4252898.....	010	37
4253032.....	088	01H
4253033.....	088	01G
4253404.....	148	02
	180	02
	182	02
	184	02
	186	02
4253407.....	148	11
	180	11
	182	11
	184	11
	186	11

Parts Index

PART NO.	PAGE	ITEM
4253408.....	148	12
	180	12
	182	12
	184	12
	186	12
4253409.....	148	13
	180	13
	182	13
	184	13
	186	13
4253410.....	148	21
	180	21
	182	21
	184	21
	186	21
4253411.....	148	22
	180	22
	182	22
	184	22
	186	22
4255309.....	102	138
	104	138
* 4255933.....	148	12
	180	12
	182	12
	184	12
	186	12
* 4255934.....	148	13
	180	13
	182	13
	184	13
	186	13
* 4255995.....	148	02
	180	02
	182	02
	184	02
	186	02
4256240.....	094A	102A
	096A	102A
4256241.....	094A	102B
	096A	102B
* 4257146.....	148	05
	180	05
	182	05
	184	05
	186	05
4257312.....	094A	102C
	096A	102C
4259333.....	050A	31
4259493.....	146	08
* 4263764.....	024	35
* 4263765.....	022	55
4266962.....	104	141
4266963.....	104	139
4266964.....	104	140
4268740.....	080A	18A
	082A	18A
4268741.....	080A	22A
	082A	22A
4268742.....	080A	15A
4268750.....	080A	19A
4270819.....	226A	12
4270820.....	226A	13
4270865.....	226A	11
* 4282478.....	008B	19
* 4282841.....	144	05
428770.....	034	36
* 4289287.....	108	137
443976.....	210A	07A
	210A	08A
447167.....	210A	03
449490.....	122A	32
	122A	32
	122A	39
	122B	60
	124	39
	128B	44
	136	12
	136	17
	136	21
449558.....	012	25
	020	20
4502974.....	034	38
	036	05
4504198.....	004	28
4504199.....	004	29
4504289.....	090	19
	092	19
4504491.....	008A	19
	024	34
4505392.....	080A	28
	082A	28
4505406.....	008A	18
* 4506257.....	158	03
	194	03
	196	03
	198	03
	200	03
	202	03
	204	03
4506418.....	032	60A
	050A	06A
	050A	13A
	052	06A
	052	13A
	054A	06A
	054B	55A
	056A	06A
	056B	55A
	060	14A
	060	15A
	060	76A
	064	04A
	160	42A
	188A	05A
	210B	60
	210B	63A
4506420.....	028	22
	032	07
4506424.....	026	71A
	028	54A
	028	55A
	030	54A
	030	55A
	152	00A
	160	35A
	220	37A
	222	37A
	222	42A
	224	62A
4506429.....	026	71A
	026	76A
4507228.....	134	01
4507397.....	008A	07
	008B	21
4507512.....	008B	20
4508050.....	134	08
4508575.....	090	16
	092	16
4509180.....	026	64A
4509180.....	026	65A
	050A	15A
	052	15A
	054A	05A
	056A	05A
	060	21A
	060	27A
	060	77A
	062	01A
	062	26A
	064	05A
	064	07A
	066	06A
	066	30A
	068	01A
	068	02A
	152	12A
	152	14A
	172	01A
	172	02A
	216	02A
	216	20A
	216	21A
	218	05A
	218	07A
	218	08A
4509181.....	224	59
4509404.....	002	30
4510167.....	028	32
	030	01
	220	04
4510173.....	028	33
	030	33
	220	02
4514700.....	012	07
452064.....	210A	05
452066.....	210A	12
452073.....	210A	25
	210A	45
452074.....	210A	26
	210A	46
452075.....	210A	30
452076.....	210A	31
452077.....	210A	27
	210A	47
452632.....	210A	01
455060.....	210A	23
	210A	44
455062.....	210A	24
	210A	43
455064.....	210A	22
456336.....	018B	48
487081.....	044	24
	070A	46
	072A	46
	174A	46
487195.....	126	52
4922685.....	164	29
	164	29
	164	29
492271.....	210A	34
492272.....	210A	35
494918.....	106A	16A
	106A	17A
498672.....	210A	00A
	210A	08B
5001862.....	154	00A
5001867.....	002	00
5002029.....	074	14
5002033.....	070A	13

Parts Index

PART NO.	PAGE	ITEM
5002033.....	072A	13
	174A	13
6003147.....	206	00A
6007757.....	136	00
6007769.....	002	13
6007772.....	156	00A
6007798.....	020	00
6007799.....	012	20
6007860.....	122A	18
6008145.....	126	48
6008226.....	192	00A
6008228.....	188A	00A
6008362.....	070A	00
	072A	00
	174A	00
6008363.....	074	00
6008417.....	136	05A~H
6008562.....	098A	31
	100A	31
	176	31
6008733.....	208	00
6008796.....	070A	00
	072A	00
	174A	00
6009660.....	070A	00
	072A	00
	174A	00
7009413.....	132A	02
7016994.....	124	33
7017054.....	140	03A
7017125.....	010	32
7017192.....	122A	03
7017630.....	128A	00
7017641.....	020	21
7017663.....	124	19
7017779.....	034	34
7017862.....	122A	18A
	126	48A
	128A	00A
	130	
7017989.....	074	17
7018121.....	128A	23
7018140.....	152	02
7018141.....	152	03
7018142.....	152	04
7018143.....	152	05
7018144.....	152	13
7018259.....	040	51
7018260.....	040	17
7018284.....	036	00
* 7021951.....	140	03A
8019989.....	128A	32
8021976.....	004	01
8021977.....	004	02
8024463.....	130	02
8024490.....	130	01
8033211.....	002	24
8033464.....	020	14
8033923.....	012	24
8034081.....	212	09
	214	21
8034717.....	008A	03
8034918.....	146	00A
8035445.....	128A	28
8035495.....	032	05
8035496.....	032	06
8035500.....	024	41
8035501.....	022	51
8035605.....	160	14
8035606.....	160	15
8035607.....	160	16
8035608.....	160	17
8035673.....	154	00A~D
8035674.....	156	00A~F
8035689.....	128A	14
8035692.....	128A	13
8035761.....	122A	00
8035763.....	122A	02
8035765.....	122A	35
8035871.....	010	36
8036014.....	168A	16
8036230.....	122A	28
8036783.....	046	37
	048	37
8036784.....	046	38
	048	38
8037160.....	126	44
8037383.....	192	00A~F
8037384.....	188A	00A~H
8037415.....	024	05
8037416.....	024	04
8037497.....	034	37
8037839.....	170	01
8037840.....	170	25
8038006.....	136	09
8038007.....	136	08
8038101.....	074	32
8038102.....	070A	30
	072A	30
	174A	30
8038103.....	070A	29
	072A	29
	174A	29
8038104.....	074	31
8038105.....	044	75
8038154.....	060	17
8038175.....	128A	27
8038182.....	200	00
8038183.....	158	00
8038196.....	020	28
8038215.....	156	18A~E
	188A	48A~E
	192	18A~E
8038216.....	156	19A~E
	188A	49A~E
	192	19A~E
8038238.....	070A	22
	072A	22
	174A	22
8038261.....	034	01
8038313.....	028	21
8038314.....	028	20
8038320.....	198	00
8038382.....	060	29
	062	29
8038404.....	068	20
8038462.....	054B	51
	056A	51
8038464.....	060	71
8038497.....	040	52
8038589.....	196	00
8038696.....	202	00
8038697.....	204	00
8038746.....	194	00
8038793.....	044	22
8038794.....	044	23
8039175.....	168A	00
8039176.....	168A	04
8039177.....	168A	59
8039178.....	168A	58
8039180.....	168A	44
8039182.....	170	51
8039183.....	170	50
8039184.....	168A	37
8039524.....	028	21
8039525.....	028	20
8039609.....	210B	53
8039610.....	210B	54
8039644.....	210A	40
8039649.....	168A	57
8039650.....	168A	56
8039651.....	168A	64
8039701.....	036	15
8039747.....	212	04
8039811.....	174B	49
8039835.....	222	31
8039836.....	222	14
8039874.....	220	01
8040699.....	214	09
8042074.....	128A	20
8042184.....	028	20
8042185.....	028	21
8042306.....	122A	28
8044341.....	040	52
8049278.....	018B	61
9020913.....	210A	00
9020914.....	210A	07
9020915.....	210A	08
9042616.....	206	100
9051424.....	206	
9051425.....	206	00A~B
9059848.....	168A	76
9061173.....	142	15
9061288.....	144	00~11
9062438.....	150	00~16
9065906.....	138A	00A
9065907.....	138A	00
9065935.....	138A	00~44
9066508.....	146	00~08
9066616.....	142	
9067007.....	080B	47
9067033.....	148	
9067034.....	148	00~13
	180	00~13
	182	00~13
	184	00~13
	186	00~13
9068144.....	140	
9071462.....	200	
9071463.....	158	
9071983.....	046	64
	048	64
	170	75
9071984.....	044	04
9072360.....	054A	00
	056A	00
9072821.....	034	01~42
9072918.....	198	
9072923.....	212	01
	214	00
9073140.....	182	
9073485.....	196	
9073584.....	180	
9073649.....	204	
9073650.....	202	
9073764.....	194	
9073858.....	186	
9073860.....	184	
9074119.....	186	
9074364.....	140	03

Parts Index

PART NO.	PAGE	ITEM
9074430.....	144	02
9074436.....	146	00
9074447.....	142	00
9074472.....	144	00
9075209.....	036	00~18
9075345.....	158	100
	194	100
	196	100
	198	100
	200	100
	202	100
	204	100
9075452.....	208	
9076592.....	070A	29~33
	072A	29~33
	174A	29~33
9076593.....	074	31~35
9080069.....	138A	00~44
9080113.....	138A	00
9080511.....	138A	00A
9091951.....	148	00~13
	180	00~13
	182	00~13
	184	00~13
	186	00~13
9091952.....	148	
* 9094000.....	140	03
9096161.....	180	
9096162.....	182	
9096163.....	184	
9096164.....	186	
9096482.....	138A	00~49
* 9097153.....	150	00~19
* 9097161.....	150	00~19
9097684.....	018C	200
9098995.....	136	05A~H
* 9105752.....	144	00~11
* 9105756.....	144	00
* 9107472.....	148	
* 9107473.....	148	00~13
	180	00~13
	182	00~13
	184	00~13
	186	00~13
* 9107499.....	044	04
* 9108023.....	180	
* 9108025.....	182	
* 9108453.....	184	
* 9108455.....	186	
924327.....	164	33
	164	33
	164	33
934574.....	164	03
	164	03
	164	03
934787.....	164	48
936010.....	164	44
	164	44
	164	44
94-0678.....	224	61
94-1304.....	222	41
	222	59
94-1909.....	224	60
94-2011.....	020	24
	140	07
	144	10
	146	07
94-2013.....	138B	42
	138B	42
94-2022.....	012	11

PART NO.	PAGE	ITEM
94-2024.....	012	23
	018B	146
	018B	46
	136	03
* 94-2025.....	222	52
94-2804.....	128B	39
94-2805.....	124	36
94-4026.....	012	08
953612.....	020	17B
954493.....	054A	08A
957366.....	024	75A
	050A	03A
	050A	04A
	050A	05A
	050A	20A
	050A	27A
	052	05A
	052	20A
	052	23A
	054A	04A
	054A	12A
	054A	19A
	054A	20A
	054A	23A
	054A	24A
	054A	25A
	056A	04A
	056A	19A
	056A	20A
	056A	23A
	056A	24A
	056A	25A
	058	19A
	058	23A
	058	24A
	066	01A
	068	03A
	172	24A
	216	01A
	216	07A
	218	06A
	218	09A
	218	10A
958393.....	164	24
	164	24
	164	24
958394.....	164	25
	164	25
	164	25
958396.....	164	04
	164	04
	164	04
958407.....	164	14
	164	14
	164	14
959499.....	142	10
963228.....	158	01
	194	01
	196	01
	198	01
	200	01
	202	01
	204	01
963229.....	158	02
	194	02
	196	02
	198	02
	200	02
	202	02
	204	02

PART NO.	PAGE	ITEM
969154.....	018A	20
9712351.....	094A	01
	096A	01
971376.....	206	00A1
971377.....	206	02
971378.....	206	03
971379.....	206	04
971489.....	022	11
	028	28
9717542.....	130	03
9724138.....	212	12
9724736.....	042	17
9725238.....	124	06
9725244.....	024	37
9725289.....	156	21
	188A	51
	192	21
9725444.....	122A	01
9725446.....	122A	04
9725448.....	124	01
9725450.....	124	07
9725451.....	124	08
9725452.....	126	40
9725453.....	124	55
972658.....	150	09
9726772.....	012	26
9727159.....	018A	15
9727592.....	028	17
9727615.....	098A	06
	100A	06
	176	06
9727633.....	022	21
9727637.....	062	51
	066	15
	068	25
	172	18
	216	12
	218	12
9727639.....	062	50
	066	14
	068	24
	172	17
	216	11
	218	11
9727811.....	036	08
9728053.....	046	69
	048	69
	170	73
9728054.....	168B	81
9728055.....	168B	82
9728065.....	046	70
	048	70
	170	74
9728658.....	222	01
9728659.....	222	12
9728660.....	222	13
9728688.....	220	00
9728874.....	214	01
9728875.....	214	26
9728910.....	024	16
9729325.....	214	17
* 9731359.....	222	14
985706.....	164	45
	164	45
	164	45
985710.....	164	23
	164	23
	164	23
986910.....	022	12
	028	29

Parts Index

PART NO.	PAGE	ITEM	PART NO.	PAGE	ITEM	PART NO.	PAGE	ITEM
989848.....	164	21						
	164	21						
	164	21						
989850.....	164	19						
	164	19						
	164	19						
989858.....	164	08						
	164	08						
	164	08						
989859.....	164	10						
	164	10						
	164	10						
989860.....	164	11						
	164	11						
	164	11						
989861.....	164	02						
	164	02						
	164	02						
991337.....	040	56						
991342.....	018B	117						
991349.....	150	11						
991350.....	018A	19						
991721.....	024	32						
992444.....	142	00C						
993043.....	164	20						
	164	20						
	164	20						

日立建機株式会社

（平成８年11月19日現在）

			ダイヤル
本社	東京都千代田区大手町2-6-2（日本ビル9階）	〒100	(03)3245-6311
			ご案内
足立研修所	東京都足立区東和3-10-11	〒120	(03)3606-1700
直轄営業本部	東京都千代田区大手町2-6-2（日本ビル9階）	〒100	(03)3245-6310
アプリケーションセンタ	埼玉県草加市弁天町216-3	〒340	(0489)35-1406
部品センタ	茨城県土浦市神立町650	〒300	(0298)31-1111(代)
技術研修センタ	茨城県新治郡出島村大字戸崎字一本松2316	〒300-01	(0298)28-2211(代)
土浦事業本部	茨城県土浦市神立町650	〒300	(0298)31-1111(代)
出島工場	茨城県新治郡出島村深谷2200	〒300-01	(0298)98-2911(代)
北海道支社	北海道札幌市西区琴似4条1-1-15	〒063	(011)644-2480
札幌支店	北海道札幌市西区琴似4条1-1-15	〒063	(011)644-2171
倶知安営業所	北海道虻田郡倶知安町字比羅夫60-1	〒044	(0136)22-4896
道央支店	北海道砂川市寿1条22丁目1-1	〒073-01	(01255)3-3136(代)
留萌営業所	北海道留萌市大和田1丁目	〒077	(01644)3-3877
岩見沢営業所	北海道岩見沢市4条東13丁目	〒068	(0126)24-8558
旭川支店	北海道旭川市永山3条10-1-5	〒078-02	(0166)46-2295
名寄営業所	北海道名寄市徳田51	〒096	(01654)3-6121(代)
稚内営業所	北海道稚内市はまなす5丁目	〒097	(0162)26-2046
北見営業所	北海道北見市豊地22-11	〒099-15	(0157)36-4811
富良野営業所	北海道富良野市若松町6-13	〒076	(0167)22-1570
帯広支店	北海道帯広市西20条北1-3-22	〒080-24	(0155)33-2181(代)
釧路営業所	北海道釧路市星ヶ浦南1-5-9	〒084	(0154)51-5111(代)
中標津営業所	北海道標津郡中標津町東33条南2-1-1	〒086-11	(01537)2-0336
苫小牧支店	北海道苫小牧市新開町3-2-1	〒053	(0144)55-1630(代)
静内営業所	北海道静内郡静内町本場町2-2-8	〒056	(01464)2-2263
室蘭営業所	北海道室蘭市本輪西町1-2-21	〒050	(0143)55-6186
函館支店	北海道上磯郡上磯町七重浜8-5-23	〒049-01	(0138)49-0505
八雲営業所	北海道山越郡八雲町字浜松154	〒049-31	(01376)2-2708
東北支社	宮城県多賀城市明月2-3-1	〒985	(022)365-4141
青森支店	青森県青森市大字荒川字藤戸120-1	〒030-01	(0177)39-0567(代)
弘前営業所	青森県弘前市大字境関1-1-7	〒036	(0172)26-1801(代)
十和田営業所	青森県十和田市大字洞内字井戸頭144	〒034-01	(0176)23-7361(代)
八戸営業所	青森県八戸市青葉3-15-23	〒031	(0178)44-5010(代)
秋田支店	秋田県秋田市川尻町字大川反170-25	〒010	(0188)62-5004(代)
大館営業所	秋田県大館市片山町3-1-17（片山ビル）	〒017	(0186)42-3913(代)
大曲営業所	秋田県大曲市飯田大道端40-16	〒014	(0187)63-2320(代)
本荘営業所	秋田県本荘市出戸町字水林390	〒015	(0184)24-2811(代)
岩手支店	岩手県盛岡市町流通センター南2-7-11	〒020	(019)638-8511(代)
宮古営業所	岩手県宮古市板屋1-2-7	〒027	(0193)63-7441(代)
水沢営業所	岩手県水沢市佐倉河字五反町57	〒023	(0197)25-2717(代)
山形支店	山形県東根市大字若木字七窪5581-2	〒999-37	(0237)48-1611(代)
庄内営業所	山形県酒田市大字広野字大日塚1	〒998-01	(0234)92-2805(代)
米沢営業所	山形県米沢市中田町909-9	〒992	(0238)37-2691(代)
宮城支店	宮城県多賀城市明月2-3-1	〒985	(022)364-6131(代)
古川営業所	宮城県古川市沢田字舞台98-1	〒989-61	(0229)28-4300(代)
石巻営業所	宮城県桃生郡河南町鹿又字道的前326-3	〒986-11	(0225)75-2306(代)
仙南営業所	宮城県柴田郡大河原町金ヶ瀬字土手下72	〒989-12	(0224)53-1711(代)
福島支店	福島県郡山市字道場51	〒963	(0249)44-8950(代)
会津営業所	福島県会津若松市インター西56-1（会津アピオ内）	〒965	(0242)22-2011(代)
いわき営業所	福島県いわき市小名浜大原字野中88-1	〒971	(0246)53-3361(代)
原町営業所	福島県原町市大字金沢字物見山128-2	〒975	(0244)23-3864
関東支社	埼玉県草加市弁天町216-3	〒340	(0489)35-2111
水戸支店	茨城県那珂郡那珂町大字向山字笠松1269-1	〒311-02	(029)295-2311(代)
日立営業所	茨城県日立市幸町1-5-9（立花ビル）	〒317	(0294)24-7514(代)
鹿島営業所	茨城県鹿島郡鹿島町大字長栖字蒲地1879-135	〒314	(0299)83-9281
つくば支店	茨城県つくば市緑ヶ原4-12	〒300-26	(0298)47-5432(代)
栃木支店	栃木県下都賀郡石橋町大字下石橋字花林573（石橋第3工業団地）	〒329-05	(0285)53-0815(代)
佐野営業所	栃木県佐野市堀米町3225	〒327	(0283)22-2785(代)
群馬支店	群馬県前橋市天川大島町1202-2	〒379-21	(0272)63-8511(代)
伊勢崎営業所	群馬県伊勢崎市飯島町542-2	〒372	(0270)32-1221
太田営業所	群馬県太田市藪塚町913-19	〒373	(0276)31-5641(代)
新潟支店	新潟県白根市大字鷲の木新田字関防木島5648	〒950-12	(025)377-6511(代)
下越営業所	新潟県北蒲原郡中条町大字船戸字山ノ下652-1	〒959-26	(0254)44-6181(代)
長岡支店	新潟県長岡市高見町字大洞3008-3	〒940	(0258)24-8121(代)
魚沼営業所	新潟県北魚沼郡小出町大字虫野1293	〒946	(02579)2-8141(代)
上越営業所	新潟県上越市大字東井馬ノ口99-3	〒942	(0255)43-3583(代)
長野支店	長野県長野市大字大町1053-10	〒381	(0262)95-3000(代)
佐久営業所	長野県佐久市中込3421-47	〒384-01	(0267)62-7212(代)
松本支店	長野県塩尻市広丘堅石2146-38	〒399-07	(0263)52-7720(代)
飯田営業所	長野県飯田市上郷別府3338（飯伊自動車㈱内）	〒395	(0265)22-3167(代)
大町営業所	長野県大町市大字平7791-17	〒398	(0261)22-8090(代)
諏訪営業所	長野県諏訪市中州三俣5680-1	〒392	(0266)58-2516
東京支社	神奈川県相模原市淵野辺2-5-8	〒229	(0427)53-5701
東京支店	東京都江東区亀戸9-7-10	〒136	(03)3682-8624(代)
			(03)3637-5261(代)
足立営業所	埼玉県草加市弁天町216-3	〒340	(0489)35-7341
城南営業所	東京都世田谷区新町1-35-10（サンハイツ世田谷）	〒154	(03)3428-9371(代)
			(03)3428-8761(代)
城北営業所	東京都板橋区四葉2-4-7	〒175	(03)3939-5238(代)
多摩支店	東京都西多摩郡瑞穂町南平1-5-7	〒190-12	(0425)57-2231(代)
横浜支店	神奈川県横浜市都筑区川向町109	〒224	(045)472-4504(代)
			(045)472-4501(代)
横浜南営業所	神奈川県横浜市金沢区幸浦2-16-3	〒236	(045)785-7790
神奈川支店	神奈川県厚木市長谷6-36	〒243	(0462)47-9151(代)
相模営業所	神奈川県相模原市淵野辺2-5-8	〒229	(0427)52-9211(代)
千葉支店	千葉県千葉市若葉区野田町633	〒265	(043)228-1211(代)
柏営業所	千葉県柏市柏5-11-6（湯沢ビル）	〒277	(0471)64-8766(代)
成田営業所	千葉県香取郡多古町喜多300-18	〒289-22	(0479)76-5770(代)
千葉南支店	千葉県木更津市真里1765-1	〒292-02	(0438)53-3880(代)
茂原営業所	千葉県茂原市六ツ野1850	〒297	(0475)26-3531
埼玉支店	埼玉県大宮市吉野町1-39-1	〒330	(048)665-2555(代)
草加営業所	埼玉県草加市弁天町216-3	〒340	(0489)35-1522
埼玉北支店	埼玉県深谷市折之口1950	〒366	(0485)71-9255(代)
山梨支店	山梨県中巨摩郡昭和町築地新居1648（山梨日建工業㈱内）	〒409-38	(0552)75-7011(代)
都留営業所	山梨県都留市桂町696	〒402	(0554)45-2805(代)
中部支社	愛知県名古屋市中川区山王1-601	〒454	(052)332-6112
名古屋支店	愛知県名古屋市中川区山王1-601	〒454	(052)332-6101(代)
名古屋東営業所	愛知県東海市名和町後西7	〒476	(052)603-1503
三河支店	愛知県岡崎市合歓木町字屋下1-1	〒444-02	(0564)43-6551(代)
豊橋営業所	愛知県豊橋市神野新田町字ロノ割77-1	〒440	(0532)32-3461
愛岐支店	岐阜県恵那市大井町雀子ヶ根2087-220	〒509-72	(0573)25-9880(代)
春日井営業所	愛知県春日井市大手田面町3-21-8	〒486	(0568)83-6661(代)
岐阜支店	岐阜県各務原市須衛町2丁目41街区2	〒509-01	(0583)70-9155(代)
高山営業所	岐阜県高山市新宮町830-1	〒506	(0577)34-5990
白川営業所	岐阜県加茂郡白川町河岐西小井戸1717-2	〒509-11	(05747)2-2175
郡上営業所	岐阜県郡上郡大和町徳永368-1	〒501-46	(057588)-4421
静岡支店	静岡県富士市中野407-1	〒417	(0545)35-0198(代)
静岡中央営業所	静岡県静岡市有明町12-10（坂田ビル1階）	〒422	(054)288-2006
伊豆営業所	静岡県田方郡大仁町御門51-1	〒410-23	(0558)76-0860
浜松支店	静岡県浜北市永島806	〒434	(053)587-4411(代)
島田営業所	静岡県島田市中溝町2399-1	〒427	(0547)37-1725
三重支店	三重県一志郡三雲町曽原字鞍屋823-3	〒515-21	(059856)-5586
四日市営業所	三重県三重郡川越町大字南福崎958	〒512	(0593)63-0911(代)
志摩営業所	三重県志摩郡磯部町穴川1691	〒517-02	(05995)5-0096
富山支店	富山県射水郡大島町小島501	〒939-02	(0766)52-4661(代)
富山中央営業所	富山県富山市安養寺261-1	〒939	(0764)29-6330(代)
魚津営業所	富山県魚津市三ケ281-1	〒937	(0765)24-5400(代)
石川支店	石川県金沢市近岡町781	〒920-02	(0762)37-8381(代)
能登営業所	石川県鳳至郡穴水町字川島ア17番	〒927	(0768)52-1237
福井支店	福井県福井市別所町19-4	〒910	(0776)34-2666
敦賀営業所	福井県敦賀市津内町1-15-1	〒914	(0770)21-0621
関西支社	京都府乙訓郡大山崎町字大山崎小字岸畑22	〒618	(075)956-2111
大阪事務所	大阪府大阪市北区西天満4-8-17（字治電ビル）	〒530	(06)364-1441(代)
（大型機械営業G・直轄営業課）			
（トンネル機械営業部）			
大阪支店	大阪府大阪市港区波除5-6-6	〒552	(06)581-8051(代)
箕面営業所	大阪府箕面市西宿1-7-17	〒562	(0727)28-2281(代)
大東支店	大阪府大東市新田北町5-25	〒574	(0720)73-5461(代)
大阪南支店	大阪府堺市毛穴町117-1	〒593	(0722)72-1230(代)
泉南営業所	大阪府貝塚市石ヶ字132	〒597	(0724)38-3881(代)
神戸支店	兵庫県神戸市中央区栄町通り6-1-21（神戸東邦生命ビル）	〒650	(078)341-6700(代)
伊丹営業所	兵庫県伊丹市鴻池字北浦9-1	〒664	(0727)70-2201(代)
姫路支店	兵庫県姫路市飾磨区下野田478	〒672	(0792)34-9871(代)
加古川営業所	兵庫県加古川市平岡町一色字上池649-1	〒675-01	(0794)37-6151(代)
京都支店	京都府乙訓郡大山崎町字大山崎小字岸畑22	〒618	(075)956-3171
福知山営業所	京都府福知山市長田小字宿81-27	〒620	(0773)27-4172
滋賀支店	滋賀県野洲郡野洲町大字三上2573	〒520-23	(0775)86-2875(代)
長浜営業所	滋賀県長浜市山階町450-2	〒526	(0749)63-0831(代)
奈良支店	奈良県奈良市今市町42-1	〒630	(0742)62-4981(代)
大淀営業所	奈良県吉野郡大淀町大字土田333	〒638	(07475)2-9551(代)
和歌山支店	和歌山県和歌山市湊1771	〒640	(0734)53-1261(代)
中国四国支社	広島県佐伯郡大野町上の浜2-2-1	〒739-04	(0829)55-2535
広島支店	広島県広島市安佐北区落合5-2-9	〒739-17	(082)843-1277(代)
東広島営業所	広島県東広島市高屋町大字檢山921-5	〒729-21	(0824)34-5512(代)
三次営業所	広島県三次市東酒屋町381-2	〒728	(0824)62-3994
広島東支店	広島県福山市曙町6-12-10	〒721	(0849)54-6112(代)
三原営業所	広島県三原市皆実町1857-1	〒723	(0848)67-1201(代)
岡山支店	岡山県倉敷市松島1109	〒701-01	(0864)62-0815(代)
備前営業所	岡山県備前市香登西97-1	〒705	(0869)66-8550(代)
山口支店	山口県吉敷郡小郡町若草町1-2	〒754	(08397)2-2820(代)
下松営業所	山口県下松市葉山1-819-16	〒744	(0833)46-3855(代)
下関営業所	山口県下関市秋根西町1-9-12	〒751	(0832)56-5661(代)
萩営業所	山口県萩市大字椿字立川2427-1	〒758	(0838)22-8000
山陰支店	島根県八束郡東出雲町大字揖屋町字附谷2142-1	〒699-01	(0852)52-5560(代)
浜田営業所	島根県浜田市黒川町208-1（オフィス長谷川）	〒697	(0855)23-1224
鳥取営業所	鳥取県鳥取市古海556-9	〒680	(0857)24-4677(代)
倉吉営業所	鳥取県東伯郡北条町大字江北字五ヶ坪759	〒689-21	(0858)36-2191(代)
東四国支店	香川県善通寺市弘田町1013	〒765	(0877)62-1285(代)
徳島営業所	徳島県板野郡藍住町奥野字長江口75-5	〒771-12	(0886)92-1190(代)
愛媛支店	愛媛県松山市須賀町6-1	〒791	(0899)53-2340(代)
西条営業所	愛媛県西条市飯岡1393-2	〒793	(0897)55-8405(代)
宇和島営業所	愛媛県宇和島市保田甲984-1	〒798	(0895)27-0828(代)
高知支店	高知県南国市岡豊町中島360	〒783	(0888)66-0211(代)
中村営業所	高知県中村市具同6253-18	〒787	(0880)37-3515(代)
九州支社	福岡県粕屋郡新宮町大字上府1592	〒811-01	(092)962-2635(代)
福岡支店	福岡県大野城市御笠川5丁目-10	〒816	(092)504-0246(代)
久留米営業所	福岡県八女郡広川町大字日吉字野路1437-1	〒834-01	(0943)32-5034(代)
福岡東営業所	福岡県粕屋郡新宮町大字上府1592	〒811-01	(092)962-2635(代)
福岡西営業所	福岡県福岡市西区横浜1丁目44-5	〒819-01	(092)806-5334(代)
北九州支店	福岡県北九州市小倉北区西港町91-2	〒803	(093)581-1601(代)
飯塚営業所	福岡県嘉穂郡庄内町大字仁保字立石23-70	〒820-01	(0948)82-3331(代)
佐賀支店	佐賀県佐賀郡大和町大字尼寺字二本松2861-1	〒840-02	(0952)62-5835(代)
長崎支店	長崎県諫早市津久葉町5-98	〒854	(0957)26-4411(代)
佐世保営業所	長崎県佐世保市中里町142	〒858	(0956)47-2110(代)
熊本支店	熊本県菊池郡大津町大字杉水字中水迫3643	〒869-12	(096)293-1717(代)
天草営業所	熊本県本渡市瀬戸町5-15	〒863	(0969)23-1695(代)
八代営業所	熊本県八代市川田町西607-1	〒869-46	(0965)39-0670(代)
大分支店	大分県大分市大字中戸次字垣迫5166-2	〒879-77	(0975)97-1288(代)
中津営業所	大分県中津市大字植野字竹丁内176-1	〒879-01	(0979)32-4752(代)
臼田営業所	大分県日田市上城内1282-1（㈲中島産業内）	〒877	(0973)23-4998
宮崎支店	宮崎県宮崎市大字島之内字湯取6265	〒880-01	(0985)39-7775(代)
延岡営業所	宮崎県延岡市塩浜町3-1748（宮崎ディーゼル㈲内）	〒882	(0982)21-1918(代)
鹿児島支店	鹿児島県鹿児島市七ツ島1-2-5	〒891-01	(0992)62-1950(代)
川内営業所	鹿児島県川内市宮里町字清水3051-4	〒895	(0996)25-3325(代)
大隅営業所	鹿児島県曽於郡大崎町永吉5270	〒899-73	(0994)76-3120(代)
姶良営業所	鹿児島県姶良郡溝辺町有川2087-1（南国建機サービス㈱姶良工場内）	〒899-64	(0995)59-2921(代)
沖縄営業所	沖縄県那覇市松山1丁目1-14 千代田生命那覇共同ビル6階（㈱日立製作所内）	〒900	(0988)63-9060(代)

● 資格取得のご相談は㈱日立建機教習センタへ

㈱日立建機教習センタ	埼玉県草加市弁天町216-3	〒340	(0489)31-0121(代)
北海道教習所	北海道石狩郡石狩町新港中央2丁目766-3	〒061-33	(0133)64-6388
埼玉教習所	埼玉県草加市弁天町216-3	〒340	(0489)31-0121(代)
茨城教習所	茨城県新治郡出島村大字戸崎字一本松2316-1	〒300-01	(0298)28-2370
京都教習所	京都府乙訓郡大山崎町字大山崎小字岸畑22	〒618	(075)957-4944(代)
福岡教習所	福岡県粕屋郡新宮町大字上府1592	〒811-01	(092)963-3634

日立建機株式会社